CATÁLOGO TÉCNICO

COMPONENTES PARA ESQUADRIAS

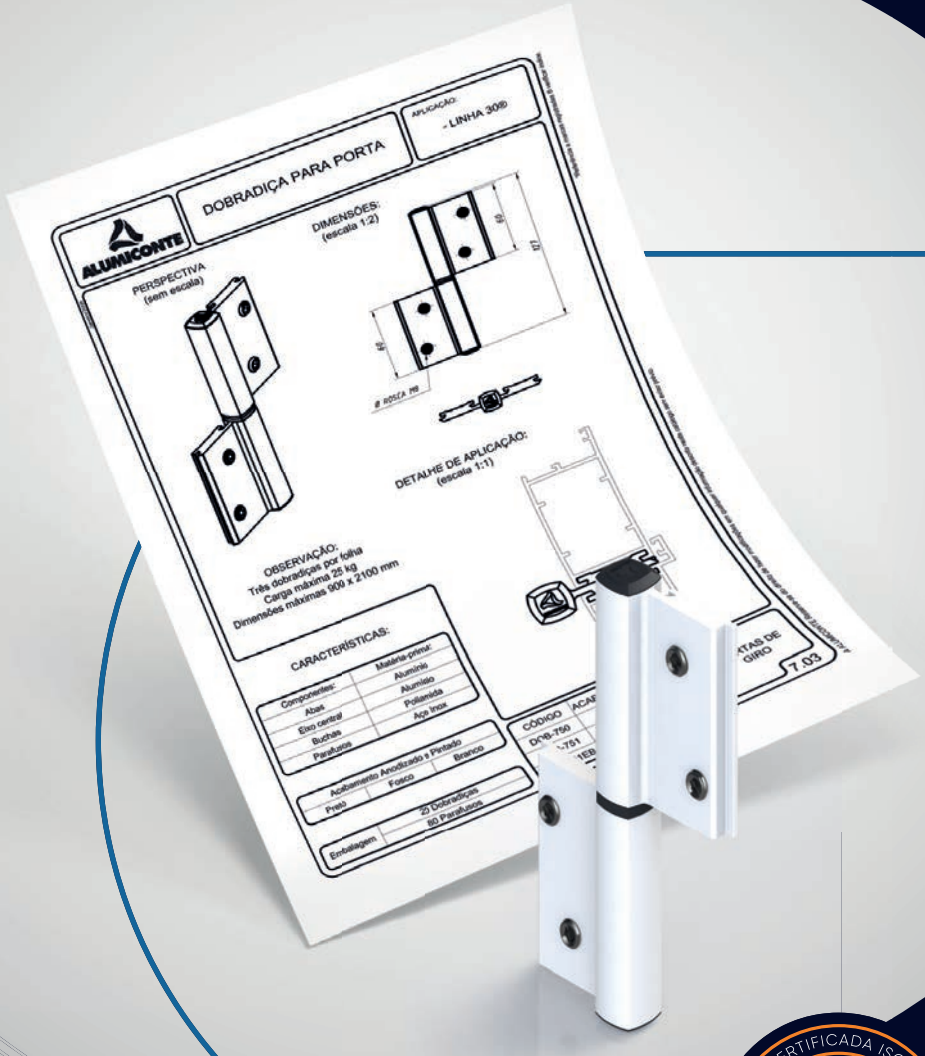

EMPRESA CERTIFICADA ISO 9001:2015
ISO 9001
GESTÃO DA QUALIDADE

EMPRESA CERTIFICADA ISO 14001:2015
ISO 14001
GESTÃO AMBIENTAL

ALUMICONTE

ALUMICONTE

COMPONENTES • PERFIS • PERSIANAS

Alumiconte

2.ª EDIÇÃO • 2024 • REVISÃO 19

Você encontra a versão atualizada deste catálogo em nosso site,
www.alumiconte.com.br

GRANDE COMO MINHAS IDEIAS

Fundada em 1988, a Alumiconte conta com amplo portfólio de componentes e persianas para esquadrias, além de perfis para indústria moveleira e construção civil, dispondo de processo próprio de anodização e pintura eletrostática para acabamento dos produtos.

Destaca-se pela qualidade dos produtos e serviços prestados, resultado da dedicação em todas as etapas do processo produtivo, e pela assistência técnica especializada que oferece aos clientes, **elaborando soluções** que se adaptam perfeitamente aos projetos.

São mais de:

35 anos
de experiência no setor

4.500
itens

24.000m²
de área fabril

RESPEITO AO MEIO AMBIENTE

Nos preocupamos com o meio ambiente e, entre nossos princípios básicos, está o gerenciamento ambiental.

A empresa atende às diretrizes e os compromissos ambientais gerados nas esferas municipal, estadual e federal, atendendo os requisitos da Norma Internacional **ISO 14001:2015 - Gestão Ambiental**, na qual é certificada. Implantou em 1999 uma estação de tratamento de efluentes líquidos industriais com área construída de 1.158m², além de:

1. Priorizar a redução na geração de resíduos.

2. Implantar técnicas de tratamento e disposição com baixo consumos de energia e espaço físico.

3. Sempre que possível optar pelo reúso e/ou pela reciclagem.

4. Operar o processo produtivo maximizando as tecnologias limpas.

5. Gerenciar os resíduos, preservando assim, a qualidade ambiental e socioeconômica da comunidade na qual estamos inseridos.

COMPROMISSO TOTAL COM A QUALIDADE

São premissas básicas da **Alumiconte** atuar na melhoria contínua de nossos produtos e processos, atendendo os requisitos da norma Internacional **ISO 9001:2015 - Gestão da Qualidade**, na qual é certificada, entre outras normas da ABNT - Associação Brasileira de Normas Técnicas, sempre que aplicáveis, visando o atendimento das necessidades e expectativas dos nossos clientes e partes interessadas, além de estimular, motivar e capacitar os colaboradores a participarem e se comprometerem com os **Programas de Qualidade** em todos os níveis do processo, garantindo assim, produtos com alto padrão de qualidade e a satisfação dos clientes.



CATÁLOGO TÉCNICO DE
COMPONENTES PARA ESQUADRIAS

Neste catálogo você encontra todos os Componentes Alumiconte compatíveis com os seguintes **Sistemas de Esquadrias**:

Absoluta 08
Aluk 2.0 12
Aluk 2.5 15
Aluk 3.2 19
Alumiconte Excelência® 22
Alumiconte Ísis® 23
Aurum® 24
Célere® 25
Chroma 28
Conte Glass • Vidro Temperado® 31
Convencional L.20 32
Convencional L.25 33
Convencional L.30 35
Convencional L.42 37
Diversas 38
Domus 39
D'Oro 40
Ecoline 2.5 43
Economic 160 47
Fachada Atlanta II 48
Fachada Citta-Due 49
Fachada Eco Façade 50
Fachada Elegance 51
Fachada Grid e Stick 52
Fachada Mega 25 53
Fachada Nostra 25® 53
Fachada P.V. II 54
Fachada Shadow 55
Gold 56
Hydro Official 59
Imperial 2.5 62
Imperial 3.5 65
Inova 66
Lemúr® 70
Luna 71
Madeira 74
Master 76
Mega 20 79
Mega 25 81
Mega 32 84
Módulo Especial 87
Módulo Max 88
Módulo Prático 89
Nostra 25® 91
Nostra 32® 94
Persianas de Enrolar 97
Primora FG 100 99
Primora FS 100 100
Primora FU080| FU100| FU120|FU150 101
Primora R 200 102
Primora R 250 105
PVC 108
Renoir 2.2 109
Smart 2.0 111
SP 20 113
Suprema 115
Unnion 119
Van Gogh 122

MARCAS E SUAS DETENTORAS

As marcas de produtos acima são citadas diversas vezes ao longo deste catálogo com o intuito de facilitar o seu entendimento, por estas terem compatibilidade com nossos compontenes.

As linhas 20, 25, 30, 42®, Módulo Prático®, Módulo Especial®, Módulo Max®, Dommus®, Suprema®, Gold®, Master®, Inova®, P.V.II® Citta®, Citta Due®, Única®, Hydro Official®, Eco Façade®, Elegance® e Luna® são marcas pertencentes à **Hydro Alumínio Acro.**

As linhas Economic160®, Smart 2.0®, Imperial 2.5®, Imperial 3.5® e Atlanta II® são marcas pertencentes à **Belmetal.**

A linha SP20® é marca registrada da **Selta Metais.**

As linhas Absoluta®, Vangogh®, D'oro® e Shadow®, são marcas pertencentes à **CDA**.

As linhas Aluk 2.0®, Aluk 2.5® e Aluk 3.2®, são marcas pertencentes à **Olga Color.**

A linha Primora®, é pertencentes à **CBA**.

As linhas Alumicomte Excelência®, Alumiconte Ísis®, Lemúr®, Aurum®, Conte Glass®, Célere® e Alumiconte Nostra®, são marcas registradas da **Alumiconte.**

ÍNDICE POR CÓDIGO

CÓD.	P.
ALA-055	1.01
ALA-057	1.01
ALU-087	31.18
ALV-2006	22.09
ANC-001	22.17
ARM-0420	2.20
ARM-0550	2.20
ARM-0800	2.20
ARP-120	2.08
ARP-34	2.08
ARP-60	2.08
ARP-95	2.08
ARQ-120	2.06
ARQ-40	2.06
ARQ-60	2.06
ARQ-95	2.06
ARQC-120	2.15
ARQC-40	2.15
ARQC-60	2.15
ARQC-95	2.15
BAT-0001	3.09
BAT-0123	3.01
BAT-0414	3.08
BRA-360	2.03
BRA-400	2.10
BRA-401	2.10
BRA-402	2.10
BRA-403	2.10
BRA-404	2.10
BRA-405	2.10
BRA-406	2.10
BRA-407	2.10
BRA-408	2.10
BRA-409	2.10
BRA-410	2.10
BRA-411	2.10
BRA-441	2.10
BRA-442	2.10
BRA-443	2.10
BRA-632	2.03
BRA-633	2.03
BRA-635	2.03
BRA-636	2.03
BRA-638	2.03
BRA-639	2.03
BRA-641	2.03
BRA-684	2.03
BRA-685	2.03
BRA-698	2.01
BRA-699	2.01
BRA-700	2.01
BRA-701	2.01
BRA-702	2.04
BRA-703	2.04
BRA-704	2.04
BRA-705	2.04
BRA-706	2.04
BRA-725	2.04
BRA-762	2.11
BRA-763	2.11
BRA-764	2.11

CÓD.	P.
BRA-775	2.14
BRA-776	2.14
BRA-777	2.14
BRA-779	2.14
BRA-800	2.05
BRA-801	2.05
BRA-802	2.05
BRA-1712	2.18
BRA-1912	2.18
BRA-2512	2.18
BRA-3512	2.18
BRA-4000	2.10
BRA-4001	2.10
BRA-4002	2.10
BRA-5512	2.18
BRA-6300	2.03
BRA-6320	2.03
BRA-6980	2.01
BRA-6981	2.01
BRA-6990	2.01
BRA-6991	2.01
BRA-7001	2.01
BRA-7010	2.01
BRA-7011	2.01
BRA-7012	2.18
BRA-7020	2.04
BRA-7030	2.04
BRA-7040	2.04
BRA-7050	2.04
BRA-7060	2.04
BRA-7250	2.04
BRA-7750	2.14
BRA-7760	2.14
BRA-7770	2.14
BRA-7790	2.14
BRA-8000	2.05
BRA-8010	2.05
BRA-8020	2.05
BT-001	26.02
BT-002	26.02
BT-2065	26.01
CAL-0133	4.03
CAL-0293	4.07
CAL-0294	4.07
CAL-929	4.05
CAL-945	4.06
CAL-948	4.01
CAN-003	29.03
CAN-004	29.03
CAN-005	29.03
CAN-006	29.03
CAN-007	29.03
CAN-008	29.06
CAN-009	29.07
CAN-010	29.06
CAN-011	29.07
CAN-012	29.03
CAN-013	29.03
CAN-014	29.03
CAN-015	29.03
CAN-016	29.03

CÓD.	P.
CAN-017	29.03
CAN-018	29.03
CAN-019	29.03
CAN-020	29.03
CAN-0021	30.11
CAN-0022	30.12
CAN-2062	19.49
CAN-2065	19.49
CEL-0008	8.37
CFE-01	8.38
CFE-02	8.38
CFE-0008	6.21
CHU-787	22.04
CHU-838	22.10
CHU-864	22.03
CHU-8593	22.16
CHU-8595	22.16
CON-0019	22.18
CON-0130	5.08
CON-0155	5.09
CON-0230	6.23
CON-0232	6.24
CON-0350	5.07
CON-0389	6.25
CON-063	22.05
CON-060	22.02
CON-0251	6.09
CON-0610	6.22
CON-0620	6.20
CON-0621	6.20
CON-0622	6.20
CON-0623	6.20
CON-32	6.06
CON-150	5.05
CON-200	5.06
CON-250	6.04
CON-276	5.01
CON-277	5.01
CON-295	6.17
CON-320	6.11
CON-321	6.12
CON-370	6.02
CON-371	6.02
CON-372	6.10
CON-376	22.06
CON-381	21.03
CON-383	6.05
CON-385	6.07
CON-386	6.19
CON-433	6.13
CON-434	6.14
CON-435	6.15
CON-436	6.16
CON-448	5.03
CON-449	5.04
CON-453	6.18
CON-456	16.03
CON-500	5.10
CON-501	5.11
CON-1500	5.05
CON-2000	5.06

CÓD.	P.
CON-2500	6.04
CON-4480	5.03
CON-4490	5.04
DIA-40118	15.13
DIA-60135	15.13
DOB-690	7.04
DOB-692	7.04
DOB-730	7.11
DOB-732	7.11
DOB-734	7.11
DOB-736	7.11
DOB-740	7.11
DOB-742	7.11
DOB-743	7.11
DOB-745	7.11
DOB-746	7.11
DOB-748	7.11
DOB-750	7.03
DOB-751	7.03
DOB-752	7.10
DOB-821	7.01
DOB-822	7.01
DOB-828	7.05
DOB-829	7.05
DOB-828D	7.13
DOB-829D	7.13
DOB-831	7.01
DOB-832	7.01
DOB-837	7.02
DOB-838	7.02
DOB-840	7.07
DOB-841	7.07
DOB-852	7.06
DOB-853	7.06
DOB-1131	7.09
DOB-1132	7.08
DOB-7520	7.10
DOB-8380	7.02
DOB-8370	7.02
EXL-055	15.14
EXL-340	15.14
EXL-999	15.14
FEC-0006	8.31
FEC-0007	8.25
FEC-0008	8.26
FEC-009	8.04
FEC-0020	8.19
FEC-0021	8.19
FEC-0022	8.20
FEC-0023	8.20
FEC-0024	8.21
FEC-0025	8.21
FEC-0026	8.27
FEC-0027	8.27
FEC-0090	8.04
FEC-0100	8.08
FEC-0230	10.16
FEC-0254	10.18
FEC-0255	10.17
FEC-0320	10.10
FEC-0321	10.10

ÍNDICE POR CÓDIGO

CÓD.	P.
FEC-0400	10.13
FEC-0488	8.29
FEC-0489	8.29
FEC-0490	8.29
FEC-0491	8.29
FEC-0609	11.08
FEC-0696	10.15
FEC-010	8.08
FEC-055	6.03
FEC-057	9.04
FEC-059	9.02
FEC-060	9.02
FEC-063	9.04
FEC-083	9.03
FEC-084	9.03
FEC-123	8.03
FEC-125	8.03
FEC-152	8.05
FEC-155	8.05
FEC-169	8.01
FEC-170	8.01
FEC-200	10.11
FEC-201	10.11
FEC-202	10.12
FEC-203	10.12
FEC-216	8.02
FEC-218	8.02
FEC-250	10.08
FEC-300	11.01
FEC-301	8.14
FEC-302	8.14
FEC-303	8.14
FEC-311	11.04
FEC-338	11.06
FEC-474	9.06
FEC-475	9.06
FEC-478	8.06
FEC-479	8.06
FEC-480	8.06
FEC-481	8.06
FEC-493	8.07
FEC-494	8.07
FEC-500	10.19
FEC-501	10.20
FEC-502	10.21
FEC-503	10.22
FEC-600	8.12
FEC-601	8.11
FEC-602	8.13
FEC-603	8.17
FEC-604	8.18
FEC-634	10.01
FEC-636	10.01
FEC-694	10.09
FEC-695	10.09
FEC-800	8.15
FEC-947	9.05
FEC-953	9.05
FEC-954	9.08
FEC-955	9.08

CÓD.	P.
FEC-965	9.01
FEC-966	9.01
FEC-1014	8.16
FEC-1017	8.10
FEC-1018	13.03
FEC-1035	10.04
FEC-1036	10.04
FEC-1037	10.05
FEC-1038	10.05
FEC-1039	10.06
FEC-1040	10.06
FEC-1041	10.07
FEC-1042	10.07
FEC-1126	9.09
FEC-1127	9.10
FEC-1128	9.11
FEC-1129	9.11
FEC-1570	11.02
FEC-1571	11.03
FEC-1572	11.05
FEC-2000	10.11
FEC-2010	10.11
FEC-2020	10.12
FEC-2030	10.12
FEC-2500	10.08
FEC-3103	8.30
FEZ-3380	11.06
FEC-3303	8.30
FEC-4000	8.32
FEC-4001	8.32
FEC-4002	8.32
FEC-4003	8.32
FEC-4004	8.33
FEC-4005	8.33
FEC-4006	8.33
FEC-4007	8.33
FEC-4008	8.34
FEC-4009	8.34
FEC-4010	8.34
FEC-4011	8.34
FEC-4012	8.35
FEC-4013	8.35
FEC-4014	8.35
FEC-4015	8.35
FEC-4016	8.36
FEC-4017	8.36
FEC-4018	8.36
FEC-4019	8.36
FEC-10140	8.16
FEC-10170	8.10
FEC-10180	13.03
FEC-10350	10.04
FEC-10360	10.04
FEC-10370	10.05
FEC-10380	10.05
FEC-10390	10.06
FEC-10400	10.06
FEC-10410	10.07
FEC-10420	10.07
FIT-148	15.01

CÓD.	P.
FIT-749	15.03
FRA-0020	25.01
FRA-0022	25.02
FRA-0024	25.03
GUI-0202	12.04
GUI-0203	12.05
GUI-0292	12.34
GUI-0293	12.34
GUI-0294	12.35
GUI-01	15.11
GUI-02	15.11
GUI-25	15.23
GUI-35	12.23
GUI-200	12.12
GUI-250	12.13
GUI-320	12.14
GUI-1051	12.26
GUI-1151	12.21
GUI-1181	12.22
GUI-2524	12.45
GUI-2533	12.45
GUI-2543	12.45
GUI-2551	12.45
GUI-2561	12.45
GUI-3264	12.48
GUI-3278	12.48
HAS-0001	13.07
HAS-0002	13.07
HAS-0003	13.07
HAS-0004	13.07
HAS-059	13.02
HAS-060	13.02
HAS-061	13.02
HAS-062	13.02
HAS-063	13.02
HAS-064	13.02
HAS-065	13.02
HAS-066	13.02
HAS-542	13.01
HAS-544	13.01
HAS-545	13.01
HAS-547	13.01
HAS-548	13.01
HAS-550	13.01
HAS-551	13.01
HAS-553	13.01
ISIS-001	29.08
ISIS-002	29.08
ISIS-003	29.08
ISIS-004	29.08
KIT- 01Q	12.49
KIT-0006	24.04
KIT-01	12.41
KIT-02	12.42
KIT-03	12.43
KIT-04	12.44
KITISIS-42	29.04
KITISIS-55	29.05
KPISIS-01	29.01
LIN01	14.03

CÓD.	P.
LIN02	14.03
LIN03	14.02
LIN04	14.02
LIN05	14.02
LIN06	14.02
LIN07	14.02
LIN08	14.02
LIN-250	14.01
LIN-251	14.01
LIN-252	14.01
LIN-253	14.04
LIN-256	14.05
LIN-257	14.06
LIN-259	14.08
LIN-320	14.07
LIN-3225	14.07
LM-004	2.21
LM-01	2.16
LM-02	02.19
LM-010	2.16
LM-0200	02.17
LM-0300	02.17
MA-10	15.04
MA-40	15.04
MAC-0610	23.01
MAC-0611	23.01
MAC-0612	23.01
MAC-0613	23.01
MAR-10	15.04
MAR-40	15.04
NYL-006	12.30
NYL-036	12.01
NYL-042	19.21
NYL-043	19.38
NYL-061	16.04
NYL-075	19.20
NYL-082	16.05
NYL-0191	22.14
NYL-0192	22.15
NYL-0291	22.13
NYL-0292	12.37
NYL-0293	12.37
NYL-0294	12.36
NYL-0295	12.36
NYL-0296	12.36
NYL-0302	19.48
NYL-0740	19.44
NYL-160	16.06
NYL-190	22.07
NYL-215	19.64
NYL-303	12.16
NYL-230	19.36
NYL-231	19.37
NYL-278	12.01
NYL-324	12.29
NYL-304	12.15
NYL-314	19.51
NYL-316	21.07
NYL-317	20.07
NYL-325	12.27

ÍNDICE POR CÓDIGO

CÓD.	P.
NYL-326	12.28
NYL-329	20.05
NYL-332	12.02
NYl-332S	12.02
NYL-333	12.32
NYL-334	12.33
NYL-335	21.05
NYL-336	12.20
NYL-347	3.04
NYL-355	19.19
NYL-356	19.09
NYL-357	19.08
NYL-362	12.18
NYL-363	19.42
NYL-364	19.43
NYL-369	12.25
NYL-370	12.24
NYL-371	19.39
NYL-372	19.40
NYL-382	19.24
NYL-383	19.26
NYL-394	4.04
NYL-395	20.03
NYL-396	12.03
NYL-398	3.03
NYL-399	19.15
NYL-400	19.07
NYL-401	19.41
NYL-402	19.14
NYL-411	19.25
NYL-412	20.06
NYL-413	21.06
NYL-414	3.02
NYL-416	22.12
NYL-440	19.02
NYL-441	19.01
NYL-442	3.07
NYL-443	4.02
NYL-444	12.06
NYL-444L	12.08
NYL-447	15.15
NYL-448	15.18
NYL-450	12.07
NYL-451	3.06
NYL-452	20.04
NYL-453	21.04
NYL-454	12.09
NYL-456	12.10
NYL-457	19.03
NYL-458	19.04
NYL-459	19.05
NYL-460	3.05
NYL-462	22.01
NYL-466	19.06
NYL-468	19.23
NYL-469	19.22
NYL-481	19.27
NYL-507	12.31
NYL-508	20.08
NYL-738	15.02

CÓD.	P.
NYL-3052	19.45
NYL-4052	19.46
NYL-5052	19.47
PAD	15.06
PERG-001	30.02
PERG-002	30.05
PERG-003	30.06
PERG-004	30.07
PERG-005	30.08
PERG-006	30.09
PERG-007	30.04
PERG-008	30.03
PIV-0193	16.12
PIV-0300	16.10
PIV-0350IN	16.11
PIV-750	16.07
PIV-751	16.07
PIV-752	16.08
PIV-753	16.01
PIV-757	16.09
PIV-758	16.02
PIV-7520	16.08
PON-0001	24.03
PRE-01	22.11
PRE-965	22.08
PRE-2500	28.01
PRI-0001	30.13
PUX-648	17.01
PUX-649	17.02
PUX-650	17.04
PUX-652	17.05
PUX-653	17.05
PUX-654	17.03
PUX-656	17.09
PUX-657	17.09
PUX-658	17.09
PUX-659	17.09
PUX-660	17.09
PUX-661	17.09
PUX-662	17.10
PUX-663	17.11
PUX-1030	17.06
PUX-1050	17.06
PUX-1070	17.06
PUX-1090	17.06
PUX-1110	17.06
PUX-2030	17.07
PUX-2050	17.07
PUX-2070	17.07
PUX-2090	17.07
PUX-2110	17.07
PUX-3030	17.08
PUX-3050	17.08
PUX-3070	17.08
PUX-3090	17.08
PUX-3110	17.08
PUX-6480	17.01
PUX-6490	17.02
PUX-6540	17.03
PUX-6500	17.04

CÓD.	P.
PUX-6520	17.05
PUX-6530	17.05
PUX-6560	17.09
PUX-6570	17.09
PUX-6580	17.09
PUX-6590	17.09
PUX-6600	17.09
PUX-6610	17.09
PUX-6620	17.10
PUX-6630	17.11
REC-120	15.08
REC-121	15.08
REC-122	15.08
REC-123	15.08
REC-124	15.12
REC-125	15.12
REC-126	15.12
REC-127	15.12
ROL-212	18.22
ROL-009	18.16
ROL-0292	18.30
ROL-0293	18.30
ROL-0426	18.07
ROL-0440	18.07
ROL-1003	18.13
ROL-1125	18.41
ROL-200	18.27
ROL-225	18.28
ROL-230	18.39
ROL-237	18.01
ROL-243	18.29
ROL-294	18.21
ROL-296	18.20
ROL-299	18.19
ROL-301	18.18
ROL-322	18.42
ROL-323	18.43
ROL-400	18.17
ROL-412	18.03
ROL-413	18.09
ROL-415	18.02
ROL-427	18.06
ROL-426	18.07
ROL-439	18.05
ROL-440	18.07
ROL-448	18.01
ROL-458	18.11
ROL-464	18.10
ROL-465	18.12
ROL-466	18.36
ROL-467	18.35
ROL-468	18.08
ROL-470	18.32
ROL-471	18.33
ROL-472	18.37
ROL-473	18.38
ROL-488	18.24
ROL-489	18.25
ROL-515R	18.14
ROL-4390	18.40

CÓD.	P.
ROL-4902	18.13
SCA-103IAL	18.15
SUP-624	12.19
SUP-626	12.39
SUP-627	12.40
SUP-980	12.47
SUP-2064	12.46
TPA-0001	30.10
TPA-0008	19.10
TPA-0031	19.66
TPA-0060	19.65
TPA-026	19.56
TPA-0114	19.30
TPA-0132	19.29
TPA-0137	19.11
TPA-200	19.16
TPA-230	19.34
TPA-231	19.35
TPA-250	19.31
TPA-255	19.13
TPA-320	19.17
TPA-321	19.18
TPA-350	19.32
TPA-400	19.52
TPA-450	19.33
TPA-720	19.63
TPA-761	19.62
TPA-773	19.61
TPA-791	19.57
TPA-796	19.58
TPA-804	19.59
TPA-854	19.60
TPA-1680	19.28
TPA-2060	19.50
TPA-2064L	19.55
TPA-2064P	19.54
TPA-2088	19.53
TPA-2589	19.12
TRA-0250	27.01
VED-0007	20.09
VED-2631	20.02
VED-3011	21.01
VED-3031	20.01
VZP	15.05
Comp. Kit Porta	29.02
Det. da aplicação	2.13
Det. FEC-480/490	8.09
Det. aplic. Maxim-AR	2.12
Det. Pers. Int	15.07
Det. Téc. Recolhedor	15.09
Det. Mont. Recolhedor	15.10
Det. Mont. Guia Cinta	15.11
Det. Usin. Rold	18.34
Det. Mont. Kit00006	24.05
Esteira sob medida	15.16
Det. Montagem ARP	2.09
Det. Montagem ARQ	2.07
Mont. Lemúr	31.16
Mont. Lemúr	31.17

Componentes para a Linha

ABSOLUTA

VISUAL	DESCRIÇÃO	PÁGINA



ALA-055 Alavanca para Basculante 1.01



BRA-706 Articulação para Maxim-Ar 200mm 2.04
BRA-705 Articulação para Maxim-Ar 250mm 2.04
BRA-704 Articulação para Maxim-Ar 400mm 2.04
BRA-702 Articulação para Maxim-Ar 500mm 2.04
BRA-703 Articulação para Maxim-Ar 750mm 2.04
BRA-725 Articulação para Maxim-Ar 810mm 2.04



CAL-948 Calço da Folha Fixa 4.01



CON-150 Concha Cega 158mm em Alumínio 5.05

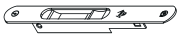

CON-0155 Concha Cega 204mm em Alumínio 5.09



CON-200 Concha Cega 152mm em Alumínio 5.06



CON-276 Concha Cega 152mm em Alumínio 5.01



CON-448 Concha Cega 158mm em Alumínio 5.03



CON-449 Concha Cega 204mm em Alumínio 5.04



CON-500 Concha Cega 158mm 5.10



CON-501 Concha Cega 192mm 5.11



CON-250 Contratesta 6.04

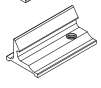

CON-0251 Contrafecho Central 6.09



CON-295 Contratesta 6.17



CON-370 Contrafecho Lateral 6.02



CON-371 Contrafecho Lateral 6.02



CON-376 Fixador da Travessa 22.06

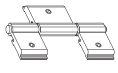

DOB-837 Dobradiça Tipo Camarão sem puxador 7.02

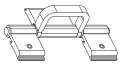

DOB-838 Dobradiça Tipo Camarão com puxador 7.02

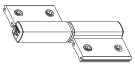

DOB-840 Dobradiça para Porta 7.07

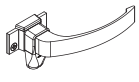

FEC-0008 Fecho Alavanca Slim 8.26

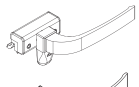

FEC-009 Fecho Alavanca com Baguete 8.04

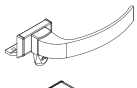

FEC-010 Fecho Alavanca sem Baguete 8.08

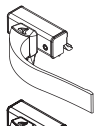

FEC-0020 Fecho Alavanca com Baguete e Contrafecho 8.19

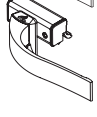

FEC-0024 Fecho Alavanca com Baguete e Contrafecho 8.21

VISUAL	DESCRIÇÃO	PÁGINA


FEC-600 Fecho Alavanca Inj. Sob Pressão com Baguete 8.12


FEC-4008 Fecho Alavanca Injetado sem Chave 8.34

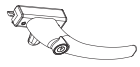
FEC-4010 Fecho Alavanca Injetado com Chave 8.34


FEC-055 Contrafecho Central 6.03


FEC-057 Fecho Caracol Direito 9.04


FEC-060 Fecho Caracol 9.02


FEC-063 Fecho Caracol Esquerdo 9.04


FEC-200 Fecho Concha 152mm 10.11


FEC-202 Fecho Concha 152mm com Chave 10.12

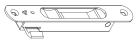
FEC-250 Fecho Concha 158mm Fechamento Lateral 10.08

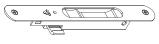
FEC-0254 Fecho Concha 204mm Fechamento Lateral 10.18

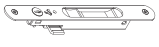
FEC-0255 Fecho Concha 204mm com Chave e Fechamento Lateral 10.17

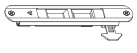
FEC-636 Fecho Concha 152mm 10.01

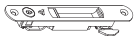
FEC-1035 Fecho Concha 158mm com Chave 10.04

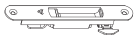
FEC-1037 Fecho Concha 158mm 10.05

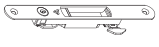
FEC-1039 Fecho Concha 204mm com Chave 10.06

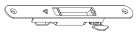
FEC-1041 Fecho Concha 204mm 10.07

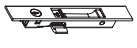
FEC-500 Fecho Concha 158mm com Chave 10.19


FEC-501 Fecho Concha 192mm com Chave 10.20

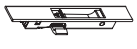
FEC-502 Fecho Concha 158mm sem Chave 10.21


FEC-503 Fecho Concha 192mm sem Chave 10.22

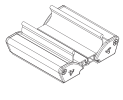
FEC-311 Fecho Central Bate e Fecha para Janela de Correr 11.04


FEC-338 Fecho Tipo Unha de Sobrepor 11.06


FEC-0400 Acionamento Externo para Fecho Concha 10.13

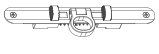
FEC-695 Fecho de Embutir Tipo Camarão 10.09


FEC-947 Fecho Caracol Direito 9.05
FEC-953 Fecho Caracol Esquerdo 9.05


GUI-01 Guia da Cinta em Poliamida 15.11


GUI-02 Guia da Cinta em Poliamida 15.11

VISUAL	DESCRIÇÃO	PÁGINA

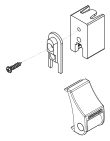

GUI-250 Guia e Limitador 12.13

GUI-1151 Guia da Cinta do Recolhedor 12.21

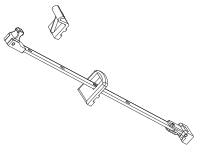

HAS-060 Haste de Comando 200mm com Baguete 13.02
HAS-062 Haste de Comando 250mm com Baguete 13.02
HAS-064 Haste de Comando 300mm com Baguete 13.02
HAS-059 Haste de Comando 200mm com Baguete 13.02
HAS-060 Haste de Comando 400mm com Baguete 13.02



LIN01 Lingueta de Zamac Reta 48mm 14.03



LIN04 Lingueta de Aço Inox Reta 40mm 14.02



LIN06 Lingueta de Aço Inox Torta 40mm 14.02



LIN07 Lingueta de Aço Inox Reta 45mm 14.02



LIN-250 Lingueta Reta 30mm 14.01



LM-01 Limitador de Abertura 2.16

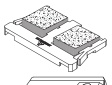

NYL-329 Caixa de Dreno 20.05



NYL-332 Guia Deslizante com Placa 12.02



NYL-332S Guia Deslizante sem Placa 12.02



NYL-335 Vedação Superior 21.05



NYL-336 Guia e Ponteira 12.20



NYL-355 Tampa para Maxim-ar 19.19



NYL-356 Tampa do Montante SU-043/044 ..... 19.09



NYL-357 Tampa do Montante SU-047/049 ..... 19.08



NYL-0740 Tampa do Montante ALG-740/ALG-640/ALG-382/ALG-1011 ..... 19.44



NYL-362 Guia Deslizante com Freio e Stop 12.18

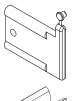

NYL-369 Guia e Limitador da Persiana 12.25



NYL-370 Guia da Persiana 12.24

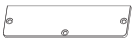

NYL-383 Tampa Lateral para Porta 19.26

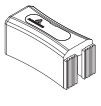

NYL-414 Batedeira 3.02

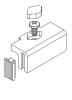

BAT-0414 Batedeira 3.08

VISUAL	DESCRIÇÃO	PÁGINA



BAT-0001 Batedeira 3.09

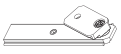

PIV-752 Pivô 16.08



PIV-753 Pivô para Basculante 16.01

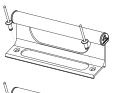

PUX-648 Puxador 160mm Porta e Janela de Correr para Fecho Concha 17.01

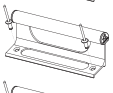

PUX-649 Puxador 205mm Porta e Janela de Correr para Fecho Concha 17.02

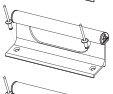

PUX-654 Puxador 205mm Porta e Janela de Correr 17.03

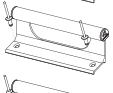

PUX-650 Puxador 160mm Porta e Janela de Correr 17.04

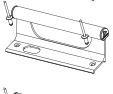

PUX-652 Puxador 160mm Porta e Janela de Correr para FRA815 Preto 17.05

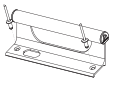

PUX-660 Puxador 160mm Porta e Janela de Correr 17.09



ROL-426 / **ROL-0426N** Roldana Simples com Regulagem e sem Rolamento 18.07



ROL-427 Roldana Simples sem Regulagem e sem Rolamento 18.06

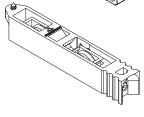

ROL-439 Roldana Dupla com Regulagem e com Rolamento 18.05



ROL-0440 Roldana Simples com Regulagem e com Rolamento 18.07



SUP-624 Suporte da Guia 12.19

VISUAL	DESCRIÇÃO	PÁGINA

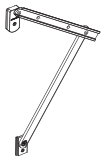

BRA-775 Articulação para Maxim-Ar 250mm 2.14
BRA-776 Articulação para Maxim-Ar 400mm 2.14
BRA-777 Articulação para Maxim-Ar 600mm 2.14
BRA-779 Articulação para Maxim-Ar 810mm 2.14



CON-0130 Concha Cega 158mm em Alumínio 5.08



CON-200 Concha Cega 152mm em Alumínio 5.06



CON-276 Concha Cega 152mm em Alumínio 5.01



CON-0230 Contratesta 6.23

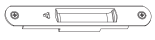

CON-448 Concha Cega 158mm em Alumínio 5.03



CON-449 Concha Cega 204mm em Alumínio 5.04

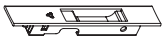

CON-500 Concha Cega 158mm 05.10



CON-501 Concha Cega 192mm 05.11



CON-370 Contrafecho Lateral 6.02



CON-371 Contrafecho Lateral 6.02

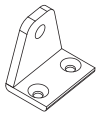

CON-456 Conector com Parafuso Basculante 16.03

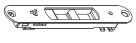

FEC-200 Fecho Concha 152mm 10.11



FEC-202 Fecho Concha 152mm com Chave 10.12

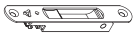

FEC-0230 Fecho Concha Fechamento Lateral 10.16



FEC-636 Fecho Concha 152mm 10.01

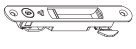

FEC-1035 Fecho Concha 158mm com Chave 10.04

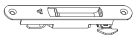

FEC-1037 Fecho Concha 158mm 10.05

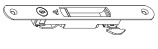

FEC-1039 Fecho Concha 204mm com Chave 10.06



FEC-1041 Fecho Concha 204mm 10.07

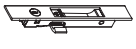

FEC-500 Fecho Concha 158mm com Chave 10.19



FEC-501 Fecho Concha 192mm com Chave 10.20

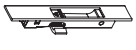

FEC-502 Fecho Concha 158mm sem Chave 10.21



FEC-503 Fecho Concha 192mm sem Chave 10.22

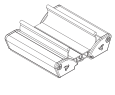

FEC-311 Fecho Central Bate e Fecha para Janela de Correr 11.04

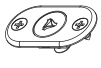

FEC-0400 Acionamento Externo para Fecho Concha 10.13



FEC-474 Fecho Caracol Esquerdo 9.06
FEC-475 Fecho Caracol Direito 9.06

Componentes para a Linha

ALUK 2.0

VISUAL	DESCRIÇÃO	PÁGINA

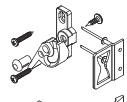

FEC-954 Fecho Caracol Direito Preto 9.08
FEC-955 Fecho Caracol Esquerdo Preto 9.08

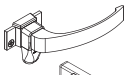

FEC-0008 Fecho Alavanca Slim 8.26

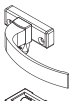

FEC-1014 Fecho Alavanca sem Baguete Preto 8.16



GUI-01 Guia da Cinta em Poliamida 15.11



GUI-02 Guia da Cinta em Poliamida 15.11



LIN03 Lingueta de Aço Inox Torta 33mm 14.02



LIN05 Lingueta de Aço Inox Reta 33mm 14.02



LM-01 Limitador de Abertura 2.16



LIN-256 Lingueta 14.05



NYL-369 Guia e Limitador da Persiana 12.25



NYL-370 Guia da Persiana 12.24



NYL-383 Tampa Lateral para Porta 19.26



NYL-411 Tampa Lateral para Janela 19.25

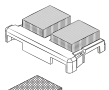

NYL-412 Caixa de Dreno 20.06

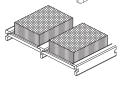

NYL-413 Vedação Superior 21.06

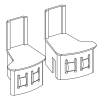

NYL-440 Tampa do Montante MH-0030 ..... 19.02



NYL-441 Tampa do Montante MH-0026 ..... 19.01

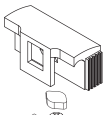

NYL-442 Batedeira 3.07

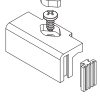

BAT-0414 Batedeira 3.08



BAT-0001 Batedeira 3.09



NYL-443 Calço da Folha Fixa 4.02

VISUAL	DESCRIÇÃO	PÁGINA
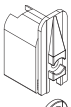	**NYL-444** Guia e Limitador	12.06
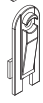	**NYL-444L** Guia Deslizante	12.08
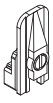	**NYL-450** Guia Deslizante	12.07
	**PIV-758** Pivô para Basculante	16.02
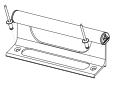	**PUX-648** Puxador 160mm Porta e Janela de Correr para Fecho Concha	17.01
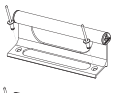	**PUX-649** Puxador 205mm Porta e Janela de Correr para Fecho Concha	17.02
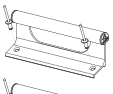	**PUX-654** Puxador 205mm Porta e Janela de Correr	17.03
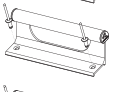	**PUX-650** Puxador 160mm Porta e Janela de Correr	17.04
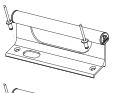	**PUX-652** Puxador 160mm Porta e Janela de Correr para FRA815 Preto	17.05
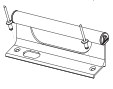	**PUX-660** Puxador 160mm Porta e Janela de Correr	17.09
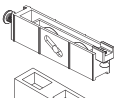	**ROL-458** Roldana Dupla com Regulagem e sem Rolamento	18.11
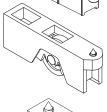	**ROL-464** Roldana Simples com Regulagem e Rolamento	18.10
	**ROL-465** Roldana Simples sem Regulagem e Rolamento	18.12
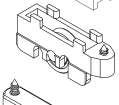	**ROL-515R** Roldana com Regulagem e Rolamento	18.14
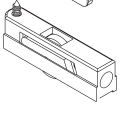	**ROL-1003** Roldana com Regulagem e sem Rolamento **ROL-4902** Roldana com Regulagem e Rolamento	18.13 18.13
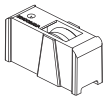	**SCA-103IAL** Roldana Simples sem Regulagem e com Rolamento	18.15

Componentes para a Linha

ALUK 2.5

VISUAL	DESCRIÇÃO	PÁGINA



ALA-055 Alavanca para Basculante 1.01



BRA-706 Articulação para Maxim-Ar 200mm 2.04
BRA-705 Articulação para Maxim-Ar 250mm 2.04
BRA-704 Articulação para Maxim-Ar 400mm 2.04
BRA-702 Articulação para Maxim-Ar 500mm 2.04
BRA-703 Articulação para Maxim-Ar 750mm 2.04
BRA-725 Articulação para Maxim-Ar 810mm 2.04



CAL-948 Calço da Folha Fixa 4.01



CON-150 Concha Cega 158mm em Alumínio 5.05



CON-0155 Concha Cega 204mm em Alumínio 5.09



CON-200 Concha Cega 152mm em Alumínio 5.06



CON-276 Concha Cega 152mm em Alumínio 5.01



CON-448 Concha Cega 158mm em Alumínio 5.03



CON-449 Concha Cega 204mm em Alumínio 5.04

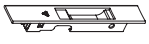

CON-500 Concha Cega 158mm 05.10



CON-501 Concha Cega 192mm 05.11



CON-250 Contratesta 6.04



CON-0251 Contrafecho Central 6.09



CON-295 Contratesta 6.17



CON-370 Contrafecho Lateral 6.02



CON-371 Contrafecho Lateral 6.02



CON-376 Fixador da Travessa 22.06

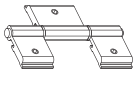

DOB-837 Dobradiça Tipo Camarão SEM puxador 7.02

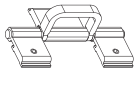

DOB-838 Dobradiça Tipo Camarão COM puxador 7.02

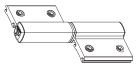

DOB-840 Dobradiça para Porta 7.07

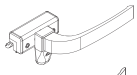

FEC-009 Fecho Alavanca COM Baguete 8.04

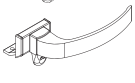

FEC-010 Fecho Alavanca SEM Baguete 8.08

VISUAL	DESCRIÇÃO	PÁGINA

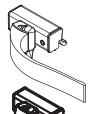

FEC-0020 Fecho Alavanca com Baguete e Contrafecho 8.19

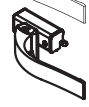

FEC-0024 Fecho Alavanca com Baguete e Contrafecho..... 8.21

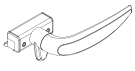

FEC-600D Fecho Alavanca Inj. Sob Pressão com Baguete - Direito 8.12
FEC-600E Fecho Alavanca Inj. Sob Pressão com Baguete - Esquerdo 8.12



FEC-4008 Fecho Alavanca Injetado sem Chave 8.34

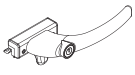

FEC-4010 Fecho Alavanca Injetado com Chave 8.34



FEC-055 Contrafecho Central..... 6.03



FEC-057 Fecho Caracol Direito..... 9.04



FEC-060 Fecho Caracol.....9.02



FEC-063 Fecho Caracol Esquerdo 9.04



FEC-200 Fecho Concha 152mm 10.11



FEC-202 Fecho Concha 152mm com Chave.....10.12

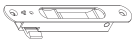

FEC-250 Fecho Concha 158mm Fechamento Lateral 10.08

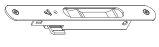

FEC-0254 Fecho Concha 204mm Fechamento Lateral 10.18

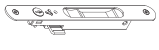

FEC-0255 Fecho Concha 204mm com Chave e Fechamento Lateral 10.17



FEC-636 Fecho Concha 152mm..... 10.01

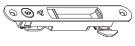

FEC-1035 Fecho Concha 158mm com Chave 10.04

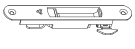

FEC-1037 Fecho Concha 158mm 10.05

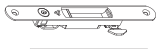

FEC-1039 Fecho Concha 204mm com Chave 10.06



FEC-1041 Fecho Concha 204mm 10.07



FEC-500 Fecho Concha 158mm com Chave..... 10.19



FEC-501 Fecho Concha 192mm com Chave 10.20

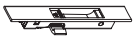

FEC-502 Fecho Concha 158mm sem Chave..... 10.21



FEC-503 Fecho Concha 192mm sem Chave..... 10.22

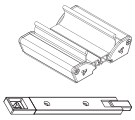

FEC-311 Fecho Central Bate e Fecha para Janela de Correr..... 11.04



FEC-338 Fecho Tipo Unha de Sobrepor 11.06



FEC-0400 Acionamento Externo para Fecho Concha 10.13

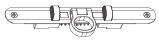

FEC-695 Fecho de Embutir Tipo Camarão 10.09



FEC-947 Fecho Caracol Direito 9.05
FEC-953 Fecho Caracol Esquerdo 9.05

VISUAL	DESCRIÇÃO	PÁGINA


GUI-01 Guia da Cinta em Poliamida 15.11


GUI-02 Guia da Cinta em Poliamida 15.11

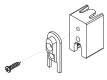
GUI-250 Guia e Limitador 12.13

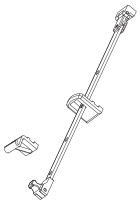
HAS-060 Haste de Comando 200mm com Baguete 13.02
HAS-062 Haste de Comando 250mm com Baguete 13.02
HAS-064 Haste de Comando 300mm com Baguete 13.02
HAS-060 Haste de Comando 400mm com Baguete 13.02
HAS-059 Haste de Comando 200 mm com Baguete 13.02


LIN01 Lingueta de Zamac Reta 48mm 14.03


LIN04 Lingueta de Aço Inox Reta 40mm 14.02


LIN06 Lingueta de Aço Inox Torta 40mm 14.02


LIN07 Lingueta de Aço Inox Reta 45mm 14.02


LIN-250 Lingueta Reta 30mm 14.01
LIN-252 Lingueta Reta 38mm 14.01


LM-01 Limitador de Abertura 2.16


NYL-329 Caixa de Dreno 20.05


NYL-332 Guia Deslizante com Placa 12.02


NYL-332S Guia Deslizante sem Placa 12.02


NYL-335 Vedação Superior 21.05

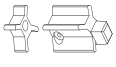
NYL-336 Guia e Ponteira 12.20


NYL-355 Tampa para Maxim-ar 19.19


NYL-356 Tampa do Montante SU-043/044 ..... 19.09


NYL-357 Tampa do Montante SU-047/049 ..... 19.08


NYL-362 Guia Deslizante com Freio e Stop 12.18


NYL-364 Tampa do Montante SU-061 ..... 19.43

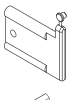
NYL-369 Guia e Limitador da Persiana 12.25


NYL-370 Guia da Persiana 12.24


NYL-382 Tampa Lateral para Janela 19.24

VISUAL	DESCRIÇÃO	PÁGINA


NYL-383 Tampa Lateral para Porta 19.26


NYL-414 Batedeira 3.02


BAT-0414 Batedeira 3.08


BAT-0001 Batedeira 3.09


NYL-416 Recobrimento da Soleira 22.12

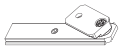
PIV-752 Pivô 16.08


PIV-753 Pivô para Basculante 16.01

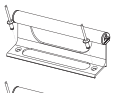
PUX-648 Puxador 160mm Porta e Janela de Correr para Fecho Concha 17.01

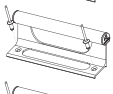
PUX-649 Puxador 205mm Porta e Janela de Correr para Fecho Concha 17.02

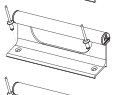
PUX-654 Puxador 205mm Porta e Janela de Correr 17.03

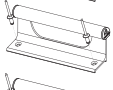
PUX-650 Puxador 160mm Porta e Janela de Correr 17.04

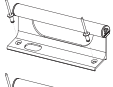
PUX-652 Puxador 160mm Porta e Janela de Correr para FRA815 Preto 17.05

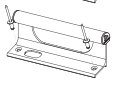
PUX-660 Puxador 160mm Porta e Janela de Correr 17.09


ROL-0426 / **ROL-0426N** Roldana Simples com Regulagem e sem Rolamento 18.07


ROL-0427 Roldana Simples sem Regulagem e sem Rolamento 18.06

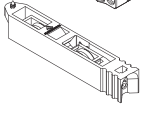
ROL-439R Roldana Dupla com Regulagem e com Rolamento 18.05
ROL-439 Roldana Dupla com Regulagem e sem Rolamento 18.05


ROL-440R / **ROL-0440NR** Roldana Simples com Regulagem e com Rolamento 18.07


SUP-624 Suporte da Guia 12.19

VISUAL	DESCRIÇÃO	PÁGINA



BRA-762 Articulação para Maxim-Ar 340mm 2.11
BRA-763 Articulação para Maxim-Ar 600mm 2.11
BRA-764 Articulação para Maxim-Ar 950mm 2.11
Detalhe da aplicação 2.13

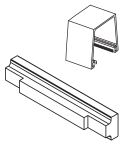

CAL-929 Calço Vedante 4.05
CAL-945 Calço Vedante 4.06

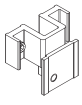

CON-32 Contrafecho da Folha Fixa 6.06



CON-0155 Concha Cega 204mm em Alumínio 5.09



CON-200 Concha Cega 152mm em Alumínio 5.06

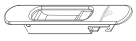

CON-0350 Concha Cega com Fixação Não Aparente 5.07



CON-448 Concha Cega 158mm em Alumínio 5.03

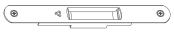

CON-449 Concha Cega 204mm em Alumínio 5.04



CON-320 Contrafecho Lateral 6.11



CON-321 Contrafecho Lateral 6.12

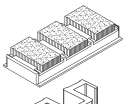

CON-381 Vedação Superior 21.03

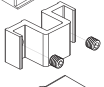

CON-383 Contrafecho Lateral 6.05



CON-385 Contrafecho Central 4 Folhas 6.07

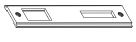

CON-386 Contratesta 6.19

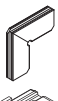

CON-433 Conexão de Alinhamento 6.13

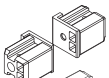

CON-434 Conexão para Montante 6.14

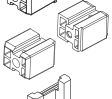

CON-435 Conexão para Montante 6.15

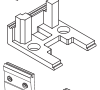

CON-436 Conexão para Montante 6.16

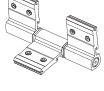

DOB-828 Dobradiça para Porta 7.05

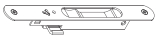

FEC-0254 Fecho Concha 204mm Fechamento Lateral 10.18

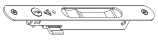

FEC-0255 Fecho Concha 204mm com Chave e Fechamento Lateral 10.17

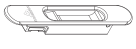

FEC-0320 Fecho Concha com Fixação Não Aparente 10.10
FEC-0321 Fecho Concha com Fixação Não Aparente com Cilindro 10.10

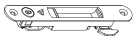

FEC-1035 Fecho Concha 158mm com Chave 10.04



FEC-1037 Fecho Concha 158mm 10.05

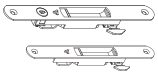

FEC-1039 Fecho Concha 204mm com Chave 10.06



FEC-1041 Fecho Concha 204mm 10.07

VISUAL	DESCRIÇÃO	PÁGINA

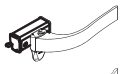

FEC-0026 Fecho Alavanca com Baguete 8.27

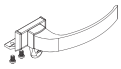

FEC-493 Fecho Alavanca sem Baguete 8.07

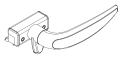

FEC-604D Fecho Alavanca Injetado Sob. Pressão com Baguete Direito 8.18

FEC-604E Fecho Alavanca Injetado Sob. Pressão com Baguete Esquerdo 8.18

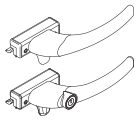

FEC-4004 Fecho Alavanca Injetado sem Chave 8.33

FEC-4006 Fecho Alavanca Injetado com Chave 8.33



FEC-0400 Acionamento Externo para Fecho Concha 10.13



GUI-01 Guia da Cinta em Poliamida 15.11



GUI-02 Guia da Cinta em Poliamida 15.11



LIN04 Lingueta de Aço Inox Reta 40mm 14.02



LIN06 Lingueta de Aço Inox Torta 40mm 14.02



LIN-320 Lingueta de Aço Inox Reta 14.07

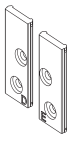

LM-0004 Guia Limitador de Abertura 02.21



NYL-347 Batedeira 3.04



BAT-0001 Batedeira 3.09



NYL-369 Guia e Limitador da Persiana 12.25



NYL-370 Guia da Persiana 12.24



NYL-382 Tampa Lateral para Janela 19.24



NYL-383 Tampa Lateral para Porta 19.26



NYL-394 Calço da Folha Fixa 4.04

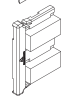

NYL-395 Caixa do Dreno 20.03



NYL-396 Guia e Limitador 12.03



NYL-398 Batedeira 3.03

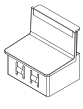

NYL-399 Tampa do Montante LG-052 e LG-054 ..... 19.15

VISUAL	DESCRIÇÃO	PÁGINA
	**NYL-400** Tampa do Montante LG-021	19.07
	**NYL-401** Tampa do Montante LG-018	19.41
	**NYL-402** Tampa do Montante LG-053	19.14
	**NYL-416** Recobrimento da Soleira	22.12
	**NYL-481** Tampa Lateral da Porta Direito/Esquerdo Poliamida	19.27
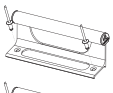	**PUX-648** Puxador 160mm Porta e Janela de Correr para Fecho Concha	17.01
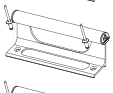	**PUX-649** Puxador 205mm Porta e Janela de Correr para Fecho Concha	17.02
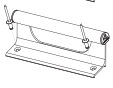	**PUX-654** Puxador 205mm Porta e Janela de Correr	17.03
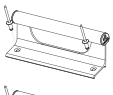	**PUX-650** Puxador 160mm Porta e Janela de Correr	17.04
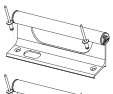	**PUX-652** Puxador 160mm Porta e Janela de Correr para FRA815 Preto	17.05
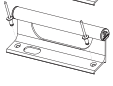	**PUX-660** Puxador 160mm Porta e Janela de Correr	17.09
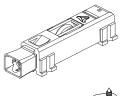	**ROL-468** Roldana Simples com Regulagem e Rolamento	18.08
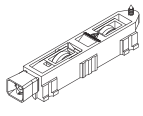	**ROL-413** Roldana Dupla com Regulagem e Rolamento	18.09
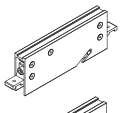	**ROL-470** Roldana Powerful Simples com Regulagem e Rolamento	18.32
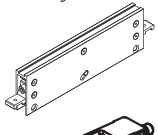	**ROL-471** Roldana Powerful Dupla com Regulagem e Rolamento	18.33
	**ROL-322** Roldana Dupla com Regulagem e Rolamento	18.42
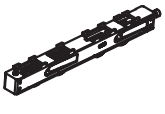	**ROL-323** Roldana Quadrupla com Rolamento e Regulagem	18.43

ALUMICONTE EXCELÊNCIA

VISUAL	DESCRIÇÃO	PÁGINA
	**BT-2065** Guarnição em EPDM	26.01
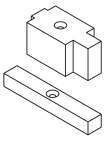	**CAL-0293** Calço Roldana	4.07
	CAL-0294 Calço Rolete	4.07
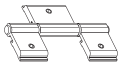	**DOB-837** Dobradiça Tipo Camarão	7.02
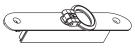	**FEC-0696** Fecho Tipo Cremona de Embutir	10.15
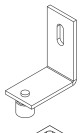	**GUI-0292** Rolete Guia c/ Cantoneira para Janela	12.34
	GUI-0293 Rolete Guia c/ Cantoneira para Porta	12.34
	**GUI-0294** Guia da Coluna Central	12.35
	**Gui-2544** Guia e Limitador	12.45
	GUI-2533 Guia e Limitador	12.45
	**NYL-0292** Guia da Cremona - Janela	12.37
	**NYL-0293** Guia da Cremona - Porta	12.37
	**NYL-0294** Divisor da Veneziana Reta	12.36
	**NYL-0295** Divisor da Veneziana Oval	12.36
	**NYL-0296** Divisor da Veneziana Oval e Travessa Reta	12.36
	**ROL-0292** Roldana Camarão com Rolamento Superior - Janela	18.30
	ROL-0293 Roldana Camarão com Rolamento Superior - Porta	18.30
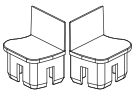	**TPA-400** Tampa do montante EXL-400	19.52

VISUAL	DESCRIÇÃO	PÁGINA



CAN-003 Canto e Cunha para Porta Pivotante 29.03
CAN-004 Canto e Cunha para Porta Pivotante 29.03
CAN-005 Canto e Cunha para Porta Pivotante 29.03
CAN-006 Canto e Cunha para Porta Pivotante 29.03
CAN-007 Canto e Cunha para Porta Pivotante 29.03



CHU-787 Chumbador para Contramarco 22.04



KITISIS42 Kit Componentes Ísis 42 ..... 29.04
KITISIS55 Kit Componentes Ísis 55 ..... 29.05

KPISIS01EB Kit Porta Pivotante 29.01
KPISIS01PT Kit Porta Pivotante 29.01
KPISIS01FS Kit Porta Pivotante 29.01
KPISIS01BR1 Kit Porta Pivotante 29.01
KPISIS01BR2 Kit Porta Pivotante 29.01



KPISIS01 Composição Kit Porta 1700 X 3000 MM 29.02



NYL-190 Presilha de Remate 22.07



PIV-0350IN Pivô Portas Pivotantes 16.11



CAN-008 Cantoneira P/ Travessa 29.06
CAN-010 Cantoneira P/ Travessa 29.06



CAN-009 Cantoneira Com Olhal 29.07
CAN-011 Cantoneira Com Olhal 29.07



ISIS-001 Esticador, Braçadeira e Cabo De Aço 29.08
ISIS-002 Esticador, Braçadeira e Cabo De Aço 29.08
ISIS-003 Esticador, Braçadeira e Cabo De Aço 29.08
ISIS-004 Esticador, Braçadeira e Cabo De Aço 29.08

VISUAL	DESCRIÇÃO	PÁGINA
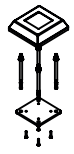	**PERG-001** Conjunto Inferior Completo para Fixação do Pergolado	30.02
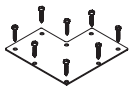	**PERG-002** Tampa Superior para Perfil Quadrado PER-2112	30.05
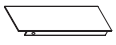	**PERG-003** Tampa para Perfil PER-2111	30.06
	**PERG-004** Tampa para Perfil PER-2118	30.07
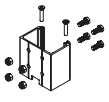	**PERG-005** Suporte Estrutural para Travessa PER-2113	30.08
	**PERG-006** Suporte Estrutural para Travessa PER-2112	30.09
	**PERG-007** Canopla para Pergolado	30.04
	**PERG-008** Conjunto Inferior	30.03

VISUAL	DESCRIÇÃO	PÁGINA
	**ALA-055** Alavanca para Basculante	1.01
	**BAT-0001** Batedeira Universal	3.09
	**BRA-702** Articulação para Maxim-Ar 500mm	2.04
	BRA-703 Articulação para Maxim-Ar 750mm	2.04
	BRA-704 Articulação para Maxim-Ar 400mm	2.04
	BRA-705 Articulação para Maxim-Ar 250mm	2.04
	BRA-706 Articulação para Maxim-Ar 200mm	2.04
	BRA-725 Articulação para Maxim-Ar 810mm	2.04
	**CAL-948** Calço da Folha Fixa	4.01
	**CEL-0008** Alavanca Slim	8.37
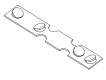	**CHU-787** Chumbador para Contramarco	22.04
	**CON-060** Cunha do Contramarco	22.02
	**CON-063** Cunha do Contramarco	22.05
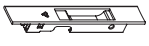	**CON-500** Concha Cega 158mm	5.10
	**CON-501** Concha Cega 192mm	5.11
	**DIA-40118** Disco Alinhador	15.13
	DIA-60135 Disco Alinhador	15.13
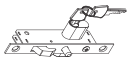	**FRA-0020** Fechadura para Janelas e Portas de Correr	25.01
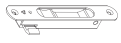	**FEC-250** Fecho Concha Fechamento Lateral	10.08
	**FEC-0254** Fecho Concha Bate e Fecha sem Chave	10.18
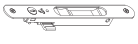	**FEC-0255** Fecho Concha Bate e Fecha com Chave	10.17
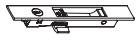	**FEC-500** Fecho Concha 158mm com Chave	10.19
	**FEC-501** Fecho Concha 192mm com Chave	10.20
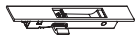	**FEC-502** Fecho Concha 158mm sem Chave	10.21
	**FEC-503** Fecho Concha 192mm sem Chave	10.22
	**FIT-148** Cinto de Fixação Automática em Aço Mola	15.01
	**FIT-749** Mola de Segurança para Esteira	15.03
	**GUI-25** Guia da Cinta do Recolhedor	15.12
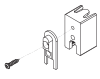	**GUI-250** Guia e Limitador	12.13
	**LIN-252** Lingueta	14.01
	**LIN-257** Lingueta Reta 38mm	14.06

Componentes para o sistema

CÉLERE

VISUAL	DESCRIÇÃO	PÁGINA
	**LM-01** Limitador de Abertura	2.16
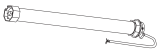	**MAR10** Motor para Persiana | Tubo de 40 **MAR40** Motor para Persiana | Tubo de 60	15.04 15.04
	**NYL-042** Botão Tampa Furo	19.21
	**NYL-190** Presilha do Arremate	22.07
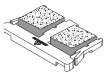	**NYL-329** Caixa de Dreno e Vedador	20.05
	**NYL-332** Guia da Janela	12.02
	**NYL-335** Vedação Superior	21.05
	**NYL-383** Tampa Lateral da Porta com Persiana	19.26
	**NYL-414** Batedeira	3.02
	**NYL-416** Recobrimento da Soleira	22.12
	**NYL-447** Tampa da Persiana	15.15
	**NYL-738** Limitador de Abertura	15.02
	**PIV-0193** Pivô para Basculante	16.12
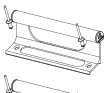	**PUX-648** Puxador para Fecho Concha	17.01
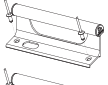	**PUX-652** Puxador para FRA 815	17.05
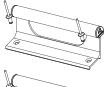	**PUX-654** Puxador Cego	17.03
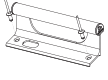	**PUX-660** Puxador Fechadura	17.09
	**PUX-662** Puxador Olimpo | 208mm	17.10
	**PUX-663** Puxador Olimpo | 166mm	17.11
	**ROL-0426** Roldana sem Rolamento	18.07
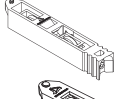	**ROL-439** Roldana Dupla C/ e S/ Rolamento	18.05
	**ROL-0440** Roldana com Regulagem	18.07
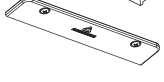	**TPA-0031** Tampa Lateral da Janela com Persiana	19.66

VISUAL	DESCRIÇÃO	PÁGINA

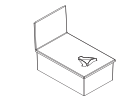

TPA-0060 Tampa do Montante CEL-0060 ..... 19.65

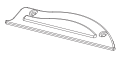

TPA-250 Tampa Lateral da Janela com Persiana 19.31



TPA-350 Tampa Lateral da Porta com Persiana 19.32

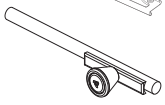

TRA-0250 Trinco para Persiana de Enrolar 27.01

VISUAL	DESCRIÇÃO	PÁGINA
	**BAT-0001** Batedeira	3.09
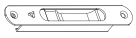	**CON-150** Concha Cega	5.05
	**CON-0155** Concha Cega 204mm em Alumínio	5.09
	**CON-448** Concha Cega 158mm em Alumínio	5.03
	**CON-449** Concha Cega 204mm em Alumínio	5.04
	**CON-250** Contratesta	6.04
	**CON-0389** Contratesta	6.25
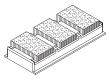	**CON-381** Vedação Superior	21.03
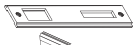	**CON-386** Contratesta	6.19
	**DOB-828** Dobradiça para Porta	7.05
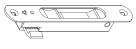	**FEC-250** Fecho Concha Fechamento Lateral	10.08
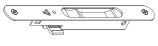	**FEC-0254** Fecho Concha 204mm Fechamento Lateral	10.18
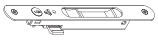	**FEC-0255** Fecho Concha 204mm com Chave e Fechamento Lateral	10.17
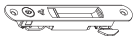	**FEC-1035** Fecho Concha 158mm com Chave	10.04
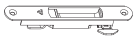	**FEC-1037** Fecho Concha 158mm	10.05
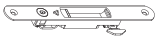	**FEC-1039** Fecho Concha 204mm com Chave	10.06
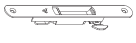	**FEC-1041** Fecho Concha 204mm	10.07
	**FEC-0400** Acionamento Externo para Fecho Concha	10.13
	**FEC-338** Fecho Tipo Unha de Sobrepor	11.06
	**FEC-0609** Fecho Unha	11.08
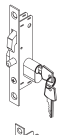	**FRA-0020** Acionamento Externo para Fecho Concha	25.01
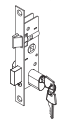	**FRA-0022** Acionamento Externo para Fecho Concha	25.02
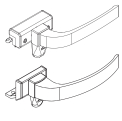	**FEC-009** Fecho Alavanca com Baguete **FEC-010** Fecho Alavanca sem Baguete	8.04 8.08
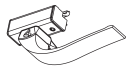	**FEC-0020** Fecho Alavanca com Baguete e Contrafecho	8.19
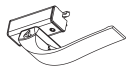	**FEC-0024** Fecho Alavanca com Baguete e sem Contrafecho	8.21

VISUAL	DESCRIÇÃO	PÁGINA
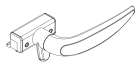	**FEC-600D** Fecho Alavanca Inj. Sob Pressão com Baguete - Direito	8.12
	FEC-600E Fecho Alavanca Inj. Sob Pressão com Baguete - Esquerdo	8.12
	**FEC-4008** Fecho Alavanca Injetado sem Chave	8.34
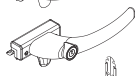	**FEC-4010** Fecho Alavanca Injetado com Chave	8.34
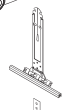	**FIT-148** Cinta de Fixação Automático em Aço Mola	15.01
	**FIT-749** Mola de Segurança para Fixação da Esteira	15.03
	**GUI-320** Guia e Limitador	12.14
	**GUI-1151** Guia da Cinta do Recolhedor	12.21
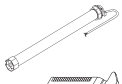	**MAR-40** Motor para Persiana	15.04
	**LIN-06** Lingueta de Aço Inox Torta 40mm	14.02
	**LIN-259** Lingueta	14.08
	**NYL-347** Batedeira	3.04
	**NYL-369** Guia e Limitador da Persiana	12.25
	**NYL-370** Guia da Persiana	12.24
	**NYL-394** Calço da Folha Fixa	4.04
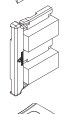	**NYL-395** Caixa do Dreno	20.03
	**NYL-398** Batedeira	3.03
	**NYL-447** Tampa da Persiana	15.15
	**NYL-738** Limitador de Abertura	15.02
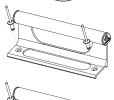	**PUX-648** Puxador 160mm Porta e Janela de Correr para Fecho Concha	17.01
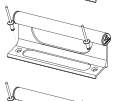	**PUX-649** Puxador 205mm Porta e Janela de Correr para Fecho Concha	17.02
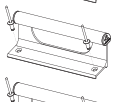	**PUX-654** Puxador 205mm Porta e Janela de Correr	17.03
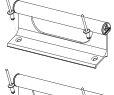	**PUX-650** Puxador 160mm Porta e Janela de Correr	17.04
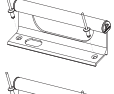	**PUX-652** Puxador 160mm Porta e Janela de Correr para FRA815 Preto	17.05
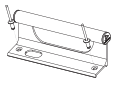	**PUX-660** Puxador 160mm Porta e Janela de Correr	17.09

VISUAL	DESCRIÇÃO	PÁGINA

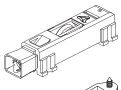

ROL-468 Roldana Simples com Regulagem e Rolamento 18.08

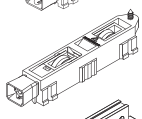

ROL-413 Roldana Dupla com Regulagem e Rolamento 18.09

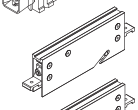

ROL-470 Roldana Powerful Simples com Regulagem e Rolamento 18.32

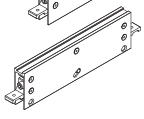

ROL-471 Roldana Powerful Dupla com Regulagem e Rolamento 18.33

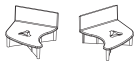

TPA-026 Tampa do Montante 19.56

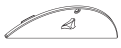

TPA-791 Tampa Lateral Janela com Persiana 19.57



TPA-804 Tampa Lateral Janela com Persiana 19.59

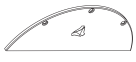

TPA-854 Tampa Lateral Porta com Persiana 19.60

VISUAL	DESCRIÇÃO	PÁGINA

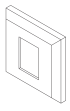

CAN-2062 Canopla 35x50 ..... 12.49
CAN-2065 Canopla 25x35 ..... 12.49



CHU-8593 Chumbador 300mm 22.16
CHU-8595 Chumbador 500mm 22.16

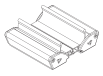

FEC-1570 Fecho Central Bate e Fecha para Janela de Correr 11.02

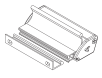

FEC-1571 Fecho Central Bate e Fecha para Janela de Correr 11.03

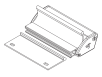

FEC-1572 Fecho Central Bate e Fecha para Janela de Correr 11.05



DOB-1131 Dobradiça para Maxim-Ar Vidro Temperado 7.09



DOB-1132 Dobradiça para Maxim-Ar Vidro Temperado 7.08



KIT-01 Kit Box F1 ..... 12.41
KIT-01Q Kit Box F1 - Quadrado 12.49



KIT-02 Kit Box F2 ..... 12.42



KIT-03 Kit Box F3 ..... 12.43



KIT-04 Kit Box F4 ..... 12.44



NYL-314 Tampa da Porca 1/4" 19.51



NYL-315 Tampa Perfil NYL-215 ..... 19.64



ROL-1125 Roldana Excêntrica com Rolamento 18.41



SUP-626 Suporte de Fixação do Vidro 12.39

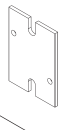

SUP-627 Suporte de Fixação do Corrimão 12.40

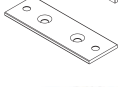

SUP-2064 Suporte de Fixação do Corrimão 12.46

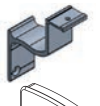

SUP-980 Suporte do Corrimão 12.47

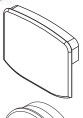

TPA-2060 Tampa do Corrimão 12.50



TPA-2064L Tampa do Corrimão Lisa 19.55



TPA-2064P Tampa do Corrimão Boleada 19.54

CONVENCIONAL L.20

VISUAL	DESCRIÇÃO	PÁGINA



ALA-055 Alavanca para Basculante 1.01



BRA-698 Articulação para Maxim-Ar 250mm 2.01
BRA-699 Articulação para Maxim-Ar 320mm 2.01
BRA-700 Articulação para Maxim-Ar 400mm 2.01
BRA-701 Articulação para Maxim-Ar 600mm 2.01



BRA-8000 Articulação para Maxim-Ar 290mm 2.05
BRA-8010 Articulação para Maxim-Ar 440mm 2.05
BRA-8020 Articulação para Maxim-Ar 635mm 2.05



CON-276 Concha Cega 152mm em Alumínio 5.01

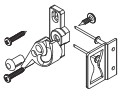

FEC-954 Fecho Caracol Direito Preto 9.08
FEC-955 Fecho Caracol Esquerdo Preto 9.08

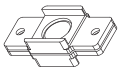

NYL-061 Pivô Basculante 16.04

CONVENCIONAL L.25

VISUAL	DESCRIÇÃO	PÁGINA



ALA-055 Alavanca para Basculante 1.01



BRA-400 Articulação para Maxim-Ar 270mm 2.10
BRA-4000 Articulação para Maxim-Ar 320mm 2.10
BRA-403 Articulação para Maxim-Ar 420mm 2.10
BRA-406 Articulação para Maxim-Ar 620mm 2.10
BRA-409 Articulação para Maxim-Ar 820mm 2.10
BRA-442 Articulação para Maxim-Ar 900mm 2.10



BRA-698 Articulação para Maxim-Ar 250mm 2.01
BRA-699 Articulação para Maxim-Ar 320mm 2.01
BRA-700 Articulação para Maxim-Ar 400mm 2.01
BRA-701 Articulação para Maxim-Ar 600mm 2.01



BRA-8000 Articulação para Maxim-Ar 290mm 2.05
BRA-8010 Articulação para Maxim-Ar 440mm 2.05
BRA-8020 Articulação para Maxim-Ar 635mm 2.05



CON-150 Concha Cega 158mm em Alumínio 5.05



CON-0155 Concha Cega 204mm em Alumínio 5.09



CON-200 Concha Cega 152mm em Alumínio 5.06



CON-276 Concha Cega 152mm em Alumínio 5.01



CON-448 Concha Cega 158mm em Alumínio 5.03

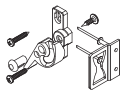

FEC-954 Fecho Caracol Direito Preto 9.08
FEC-955 Fecho Caracol Esquerdo Preto 9.08

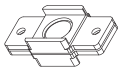

NYL-061 Pivô Basculante 16.04



CON-295 Contratesta 6.17

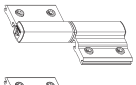

DOB-692 Dobradiça para Porta 7.04

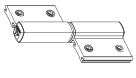

DOB-840 Dobradiça para Porta 7.07

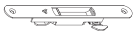

FEC-1041 Fecho Concha 204mm 10.07

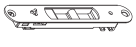

FEC-200 Fecho Concha 152mm 10.11

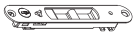

FEC-202 Fecho Concha 152mm com Chave 10.12

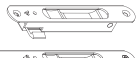

FEC-250 Fecho Concha 158mm Fechamento Lateral 10.08

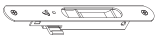

FEC-0254 Fecho Concha 204mm Fechamento Lateral 10.18

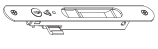

FEC-0255 Fecho Concha 204mm com Chave e Fechamento Lateral 10.17

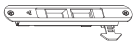

FEC-636 Fecho Concha 152mm 10.01

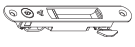

FEC-1035 Fecho Concha 158mm com Chave 10.04

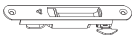

FEC-1037 Fecho Concha 158mm 10.05

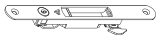

FEC-1039 Fecho Concha 204mm com Chave 10.06
FEC-1041 Fecho Concha 204mm 10.07

VISUAL	DESCRIÇÃO	PÁGINA

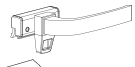
FEC-170 Fecho Alavanca com Baguete 8.01

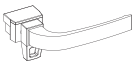
FEC-218 Fecho Alavanca com Baguete 8.02

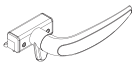
FEC-602D Fecho Alavanca Inj. Sob Pressão com Baguete - Direito 8.13
FEC-602E Fecho Alavanca Inj. Sob Pressão com Baguete - Esquerdo 8.13

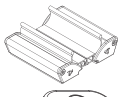
FEC-311 Fecho Central Bate e Fecha para Janela de Correr 11.04


FEC-0400 Acionamento Externo para Fecho Concha 10.13


FEC-947 Fecho Caracol Direito 9.05
FEC-953 Fecho Caracol Esquerdo 9.05

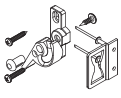
FEC-954 Fecho Caracol Direito Preto 9.08
FEC-955 Fecho Caracol Esquerdo Preto 9.08


LIN01 Lingueta de Zamac Reta 48mm 14.03


LIN04 Lingueta de Aço Inox Reta 40mm 14.02


LIN05 Lingueta de Aço Inox Reta 33mm 14.02


LIN07 Lingueta de Aço Inox Reta 45mm 14.02


LIN-250 Lingueta Reta 30mm 14.01


NYL-082 Pivô Basculante 16.05


NYL-362 Guia Deslizante com Freio e Stop 12.18


NYL-369 Guia e Limitador da Persiana 12.25


PRE-965 Presilha do Remate 22.08

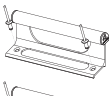
PUX-648 Puxador 160mm Porta e Janela de Correr para Fecho Concha 17.01

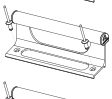
PUX-649 Puxador 205mm Porta e Janela de Correr para Fecho Concha 17.02

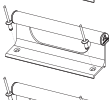
PUX-654 Puxador 205mm Porta e Janela de Correr 17.03

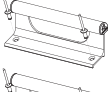
PUX-650 Puxador 160mm Porta e Janela de Correr 17.04

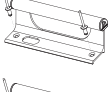
PUX-652 Puxador 160mm Porta e Janela de Correr para FRA815 Preto 17.05

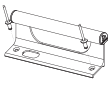
PUX-660 Puxador 160mm Porta e Janela de Correr 17.09

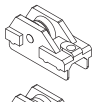
ROL-225 Roldana sem Regulagem e sem Rolamento 18.28


ROL-225R Roldana sem Regulagem e com Rolamento 18.28

CONVENCIONAL L.30

VISUAL	DESCRIÇÃO	PÁGINA



ALA-055 Alavanca para Basculante 1.01



BRA-400 Articulação para Maxim-Ar 270mm 2.10
BRA-4000 Articulação para Maxim-Ar 320mm 2.10
BRA-403 Articulação para Maxim-Ar 420mm 2.10
BRA-406 Articulação para Maxim-Ar 620mm 2.10
BRA-409 Articulação para Maxim-Ar 820mm 2.10
BRA-442 Articulação para Maxim-Ar 900mm 2.10



BRA-8000 Articulação para Maxim-Ar 290mm 2.05
BRA-8010 Articulação para Maxim-Ar 440mm 2.05
BRA-8020 Articulação para Maxim-Ar 635mm 2.05



CON-150 Concha Cega 158mm em Alumínio 5.05

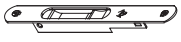

CON-0155 Concha Cega 204mm em Alumínio 5.09



CON-200 Concha Cega 152mm em Alumínio 5.06



CON-276 Concha Cega 152mm em Alumínio 5.01



CON-448 Concha Cega 158mm em Alumínio 5.03



CON-449 Concha Cega 204mm em Alumínio 5.04



CON-453 Contratesta 6.18



CON-0620 Espelho para Cilindro Stam 6.20
CON-0621 Espelho para Cilindro Papaiz 6.20
CON-0622 Espelho para Cilindro Lafonte 6.20
CON-0623 Espelho para Cilindro Pado e Soprano 6.20

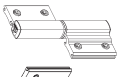

DOB-750 Dobradiça para Porta 7.03

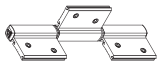

DOB-752 Dobradiça para Porta 3 Abas 7.10

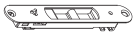

FEC-200 Fecho Concha 152mm 10.11

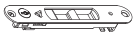

FEC-202 Fecho Concha 152mm com Chave 10.12

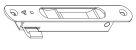

FEC-250 Fecho Concha 158mm Fechamento Lateral 10.08

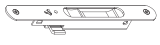

FEC-0254 Fecho Concha 204mm Fechamento Lateral 10.18

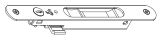

FEC-0255 Fecho Concha 204mm com Chave e Fechamento Lateral 10.17

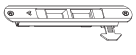

FEC-636 Fecho Concha 152mm 10.01

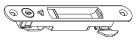

FEC-1035 Fecho Concha 158mm com Chave 10.04

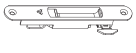

FEC-1037 Fecho Concha 158mm 10.05

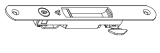

FEC-1039 Fecho Concha 204mm com Chave 10.06
FEC-1041 Fecho Concha 204mm 10.07

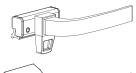

FEC-170 Fecho Alavanca com Baguete 8.01

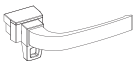

FEC-218 Fecho Alavanca com Baguete 8.02

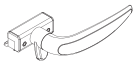

FEC-602D Fecho Alavanca Inj. Sob Pressão com Baguete - Direito 8.13
FEC-602E Fecho Alavanca Inj. Sob Pressão com Baguete - Esquerdo 8.13

CONVENCIONAL L.30

VISUAL	DESCRIÇÃO	PÁGINA

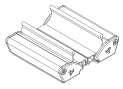

FEC-311 Fecho Central Bate e Fecha para Janela de Correr 11.04



FEC-0400 Acionamento Externo para Fecho Concha 10.13



FEC-947 Fecho Caracol Direito 9.05

FEC-953 Fecho Caracol Esquerdo 9.05



FEC-0609 Fecho Unha 11.08



LIN01 Lingueta de Zamac Reta 48mm 14.03



LIN04 Lingueta de Aço Inox Reta 40mm 14.02



LIN05 Lingueta de Aço Inox Reta 33mm 14.02



LIN07 Lingueta de Aço Inox Reta 45mm 14.02



LIN-250 Lingueta Reta 30mm 14.01



NYL-190 Presilha do Remate 22.07



NYL-160 Pivô Basculante 16.06

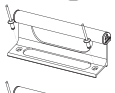

PUX-648 Puxador 160mm Porta e Janela de Correr para Fecho Concha 17.01

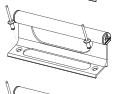

PUX-649 Puxador 205mm Porta e Janela de Correr para Fecho Concha 17.02

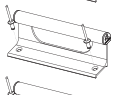

PUX-654 Puxador 205mm Porta e Janela de Correr 17.03

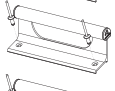

PUX-650 Puxador 160mm Porta e Janela de Correr 17.04

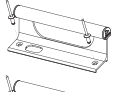

PUX-652 Puxador 160mm Porta e Janela de Correr para FRA815 Preto 17.05

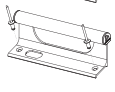

PUX-660 Puxador 160mm Porta e Janela de Correr 17.09

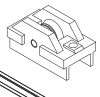

ROL-243 Roldana sem Regulagem e sem Rolamento 18.29

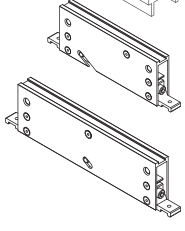

ROL-472 Roldana Powerful Simples com Regulagem e Rolamento 18.37

ROL-473 Roldana Powerful Dupla com Regulagem e Rolamento 18.38

CONVENCIONAL L.42

VISUAL	DESCRIÇÃO	PÁGINA



BRA-400 Articulação para Maxim-Ar 270mm 2.10
BRA-4000 Articulação para Maxim-Ar 320mm 2.10
BRA-403 Articulação para Maxim-Ar 420mm 2.10
BRA-406 Articulação para Maxim-Ar 620mm 2.10
BRA-409 Articulação para Maxim-Ar 820mm 2.10
BRA-442 Articulação para Maxim-Ar 900mm 2.10



CON-200 Concha Cega 152mm em Alumínio 5.06



CON-276 Concha Cega 152mm em Alumínio 5.01



CON-448 Concha Cega 158mm em Alumínio 5.03



CON-449 Concha Cega 204mm em Alumínio 5.04



FEC-200 Fecho Concha 152mm 10.11



FEC-202 Fecho Concha 152mm com Chave 10.12



FEC-636 Fecho Concha 152mm 10.01

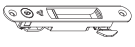

FEC-1035 Fecho Concha 158mm com Chave 10.04

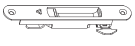

FEC-1037 Fecho Concha 158mm 10.0

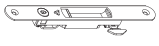

FEC-1039 Fecho Concha 204mm com Chave 10.06
FEC-1041 Fecho Concha 204mm 10.07



LIN04 Lingueta de Aço Inox Reta 40mm 14.02



LIN05 Lingueta de Aço Inox Reta 33mm 14.02



LIN07 Lingueta de Aço Inox Reta 45mm 14.02

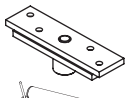

PIV-0350IN Pivô Portas Pivotantes 16.11

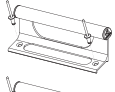

PUX-648 Puxador 160mm Porta e Janela de Correr para Fecho Concha 17.01

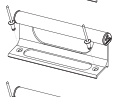

PUX-649 Puxador 205mm Porta e Janela de Correr para Fecho Concha 17.02

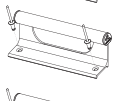

PUX-654 Puxador 205mm Porta e Janela de Correr 17.03

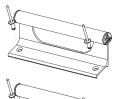

PUX-650 Puxador 160mm Porta e Janela de Correr 17.04

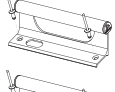

PUX-652 Puxador 160mm Porta e Janela de Correr para FRA815 Preto 17.05

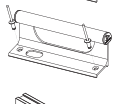

PUX-660 Puxador 160mm Porta e Janela de Correr 17.09

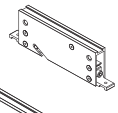

ROL-472 Roldana Powerful Simples com Regulagem e Rolamento 18.37

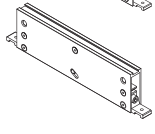

ROL-473 Roldana Powerful Dupla com Regulagem e Rolamento 18.38

DIVERSAS

VISUAL	DESCRIÇÃO	PÁGINA



ALA-055 Alavanca para Basculante 1.01



CON-0019 Canto Tela Mosquiteira 22.18



CON-060 Cunha do Contramarco 22.02



CON-063 Cunha do Contramarco 22.05



CON-0620 Espelho para Cilindro Stam 6.20

CON-0621 Espelho para Cilindro Papaiz 6.20

CON-0622 Espelho para Cilindro Lafonte 6.20

CON-0623 Espelho para Cilindro Pado e Soprano 6.20

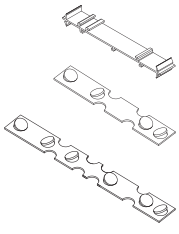

CHU-838 Chumbador para Contramarco 22.10

CHU-787 Chumbador para Contramarco 22.04

CHU-864 Chumbador para Contramarco 22.03

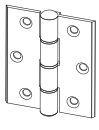

DOB-730 Dobradiça para Porta de Giro 40x40x1,5 ..... 7.11

DOB-734 Dobradiça para Porta de Giro 50x40x1,5 ..... 7.11

DOB-740 Dobradiça para Porta de Giro 70x60x2,2 ..... 7.11

DOB-743 Dobradiça para Porta de Giro 90x70x2,35 ..... 7.11

DOB-746 Dobradiça para Porta de Giro 100x70x2,35 ..... 7.11



FEC-338 Fecho Tipo Unha de Sobrepor 11.06



FEC-0609 Fecho Unha 11.08

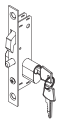

FRA-0020 Fechadura para Janelas e Portas de Correr 25.01

FRA-0022 Fechadura para Janelas e Portas de Giro 25.02



MAC-0610 Maçaneta Stam 23.01

MAC-0611 Maçaneta Papaiz 23.01

MAC-0612 Maçaneta Lafonte 23.01

MAC-0613 Maçaneta Pado 23.01



NYL-042 Botão Tampa Furo 3/8" 19.21

NYL-043 Botão Tampa Furo 1/5" 19.38



NYL-190 Presilha do Remate 22.07



NYL-965 Presilha do Remate 22.08



ROL-294 Roldana Dupla Canal Reto com Rolamento 18.21

Componentes para Linhas

DIVERSAS

VISUAL	DESCRIÇÃO	PÁGINA
	**ROL-296** Roldana Simples Canal Reto com Rolamento	18.20
	**ROL-299** Roldana Dupla Canal Côncavo com Rolamento	18.19
	**ROL-301** Roldana Simples Canal Côncavo com Rolamento	18.18
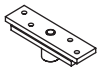	**PIV0350IN** Pivô Portas Pivotantes	16.11
	**PUX-662** Puxador de Correr para Fecho Concha	17.10
	**PUX-663** Puxador de Janelas de Correr para Fecho Concha	17.11
	**PUX-1030** Puxador para Portas de Giro	17.06
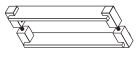	**PUX-2030** Puxador para Portas de Giro	17.07
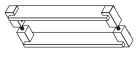	**PUX-3030** Puxador para Portas de Giro	17.08

Componentes para a Linha

DOMUS

VISUAL	DESCRIÇÃO	PÁGINA
	**FEC-1126D** Fecho Tipo Caracol Direito **FEC-1126E** Fecho Tipo Caracol Esquerdo	9.09 9.09
	**NYL-507** Guia Superior de Folha	12.31
	**NYL-508** Caixa de Dreno	20.08
	**ROL-488** Roldana sem Regulagem e sem Rolamento da Janela	18.24
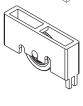	**ROL-489** Roldana com Regulagem e sem Rolamento da Porta	18.25

VISUAL	DESCRIÇÃO	PÁGINA



BRA-762 Articulação para Maxim-Ar 340mm 2.11
BRA-763 Articulação para Maxim-Ar 600mm 2.11
BRA-764 Articulação para Maxim-Ar 950mm 2.11
Detalhe da aplicação 2.13



CAL-929 Calço Vedante 4.05

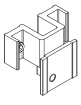

CON-32 Contrafecho da Folha Fixa 6.06



CON-0155 Concha Cega 204mm em Alumínio 5.09



CON-200 Concha Cega 152mm em Alumínio 5.06



CON-276 Concha Cega 152mm em Alumínio 5.01

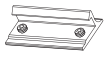

CON-321 Contrafecho Central 6.12

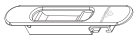

CON-0350 Concha Cega com Fixação Não Aparente 5.07



CON-381 Vedação Superior 21.03

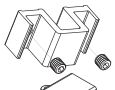

CON-383 Contrafecho Lateral 6.05



CON-385 Contrafecho Central 4 Folhas 6.07



CON-386 Contratesta 6.19



CON-448 Concha Cega 158mm em Alumínio 5.03

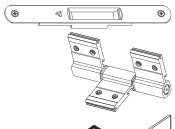

CON-449 Concha Cega 204mm em Alumínio 5.04
DOB-828 Dobradiça para Porta 7.13



FEC-0026 Fecho Alavanca com Baguete 8.27

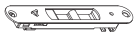

FEC-200 Fecho Concha 152mm 10.11

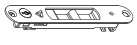

FEC-202 Fecho Concha 152mm com Chave 10.12

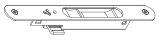

FEC-0254 Fecho Concha 204mm Fechamento Lateral 10.18

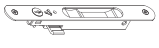

FEC-0255 Fecho Concha 204mm com Chave e Fechamento Lateral 10.17

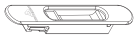

FEC-0320 Fecho Concha com Fixação Não Aparente 10.10
FEC-0321 Fecho Concha com Fixação Não Aparente com Cilindro 10.10

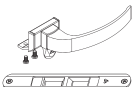

FEC-493 Fecho Alavanca sem Baguete 8.07



FEC-636 Fecho Concha 152 ..... 10.01



FEC-4004 Fecho Alavanca Injetado sem Chave 8.33

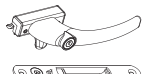

FEC-4006 Fecho Alavanca Injetado com Chave 8.33

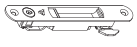

FEC-1035 Fecho Concha 158mm com Chave 10.04

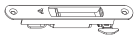

FEC-1037 Fecho Concha 158mm 10.05

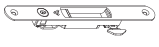

FEC-1039 Fecho Concha 204mm com Chave 10.06

VISUAL	DESCRIÇÃO	PÁGINA
	**FEC-1041** Fecho Concha 204mm	10.07
	**FEC-0400** Acionamento Externo para Fecho Concha	10.13
	**GUI-01** Guia da Cinta em Poliamida	15.11
	**GUI-02** Guia da Cinta em Poliamida	15.11
	**LIN04** Lingueta de Aço Inox Reta 40mm	14.02
	**LIN06** Lingueta de Aço Inox Torta 40mm	14.02
	**LIN-320** Lingueta de Aço Inox Reta	14.07
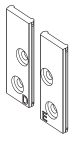	**LM-0004** Guia Limitador de Abertura	2.21
	**NYL-347** Batedeira	3.04
	**BAT-0001** Batedeira	3.09
	**NYL-369** Guia e Limitador da Persiana	12.25
	**NYL-370** Guia da Persiana	12.24
	**NYL-382** Tampa Lateral para Janela	19.24
	**NYL-383** Tampa Lateral para Porta	19.26
	**NYL-394** Calço da Folha Fixa	4.04
	**NYL-395** Caixa do Dreno	20.03
	**NYL-396** Guia e Limitador	12.03
	**NYL-398** Batedeira	3.03
	**NYL-481** Tampa Lateral da Porta Direito/Esquerdo Poliamida	19.27
	**NYL-3052** Tampa do Montante ALG-3021/ALG-3052	19.45
	**NYL-4052** Tampa do Montante ALG-4021/ALG-4052	19.46
	**NYL-5052** Tampa do Montante ALG-4021/ALG-4052	19.47

VISUAL	DESCRIÇÃO	PÁGINA
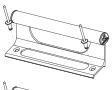	**PUX-648** Puxador 160mm Porta e Janela de Correr para Fecho Concha	17.01
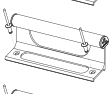	**PUX-649** Puxador 205mm Porta e Janela de Correr para Fecho Concha	17.02
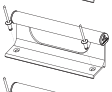	**PUX-654** Puxador 205mm Porta e Janela de Correr	17.03
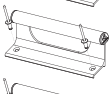	**PUX-650** Puxador 160mm Porta e Janela de Correr	17.04
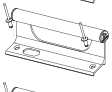	**PUX-652** Puxador 160mm Porta e Janela de Correr para FRA815 Preto	17.05
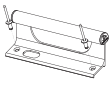	**PUX-660** Puxador 160mm Porta e Janela de Correr	17.09
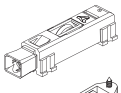	**ROL-468** Roldana Simples com Regulagem e Rolamento	18.08
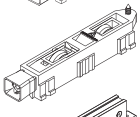	**ROL-413** Roldana Dupla com Regulagem e Rolamento	18.09
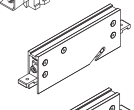	**ROL-470** Roldana Powerful Simples com Regulagem e Rolamento	18.32
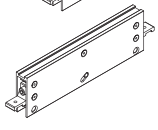	**ROL-471** Roldana Powerful Dupla com Regulagem e Rolamento	18.33
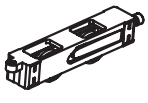	**ROL-322** Roldana Dupla com Regulagem e Rolamento	18.42
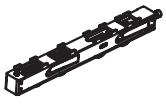	**ROL-323** Roldana Quadrupla com Rolamento e Regulagem	18.43

VISUAL	DESCRIÇÃO	PÁGINA



BRA-706 Articulação para Maxim-Ar 200mm 2.04
BRA-705 Articulação para Maxim-Ar 250mm 2.04
BRA-704 Articulação para Maxim-Ar 400mm 2.04
BRA-702 Articulação para Maxim-Ar 500mm 2.04
BRA-703 Articulação para Maxim-Ar 750mm 2.04
BRA-725 Articulação para Maxim-Ar 810mm 2.04



CAL-948 Calço da Folha Fixa 4.01



CON-150 Concha Cega 158mm em Alumínio 5.05



CON-0155 Concha Cega 204mm em Alumínio 5.09



CON-200 Concha Cega 152mm em Alumínio 5.06



CON-276 Concha Cega 152mm em Alumínio 5.01



CON-448 Concha Cega 158mm em Alumínio 5.03



CON-449 Concha Cega 204mm em Alumínio 5.04



CON-500 Concha Cega 158mm 05.10



CON-501 Concha Cega 192mm 05.11



CON-250 Contratesta 6.04



CON-295 Contratesta 6.17



CON-0251 Contrafecho Central 6.09



CON-370 Contrafecho Lateral 6.02



CON-371 Contrafecho Lateral 6.02



CON-376 Fixador da Travessa 22.06

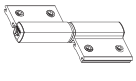

DOB-840 Dobradiça para Porta 7.07

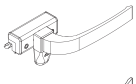

FEC-009 Fecho Alavanca com Baguete 8.04

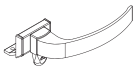

FEC-010 Fecho Alavanca sem Baguete 8.08

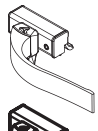

FEC-0020 Fecho Alavanca com Baguete e Contrafecho 8.19

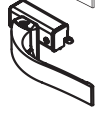

FEC-0024 Fecho Alavanca com Baguete e Contrafecho 8.21

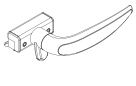

FEC-600D Fecho Alavanca Inj. Sob Pressão com Baguete - Direito 8.12
FEC-600E Fecho Alavanca Inj. Sob Pressão com Baguete - Esquerdo 8.12

VISUAL	DESCRIÇÃO	PÁGINA


FEC-4008 Fecho Alavanca Injetado sem Chave 8.34

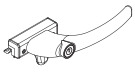
FEC-4010 Fecho Alavanca Injetado com Chave 8.34


FEC-055 Contrafecho Central 6.03


FEC-057 Fecho Caracol Direito 9.04


FEC-060 Fecho Caracol 9.02

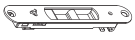
FEC-200 Fecho Concha 152mm 10.11


FEC-202 Fecho Concha 152mm com Chave 10.12

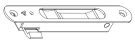
FEC-250 Fecho Concha 158mm Fechamento Lateral 10.08

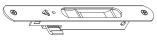
FEC-0254 Fecho Concha 204mm Fechamento Lateral 10.18


FEC-0255 Fecho Concha 204mm com Chave e Fechamento Lateral 10.17


FEC-636 Fecho Concha 152mm 10.01

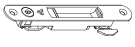
FEC-1035 Fecho Concha 158mm com Chave 10.04

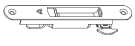
FEC-1037 Fecho Concha 158mm 10.05

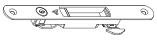
FEC-1039 Fecho Concha 204mm com Chave 10.06


FEC-1041 Fecho Concha 204mm 10.07

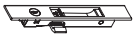
FEC-500 Fecho Concha 158mm com Chave 10.19

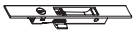
FEC-501 Fecho Concha 192mm com Chave 10.20

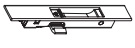
FEC-502 Fecho Concha 158mm sem Chave 10.21


FEC-503 Fecho Concha 192mm sem Chave 10.22


FEC-338 Fecho Tipo Unha de Sobrepor 11.06


FEC-0400 Acionamento Externo para Fecho Concha 10.13

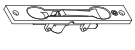
FEC-0609 Fecho Unha 11.08


FEC-947 Fecho Caracol Direito 9.05
FEC-953 Fecho Caracol Esquerdo 9.05

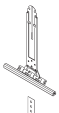
FIT-148 Cinta de Fixação Automático em Aço Mola 15.01


FIT-749 Mola de Segurança para Fixação da Esteira 15.03

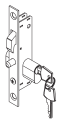
FRA-0020 Acionamento Externo para Fecho Concha 25.01

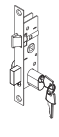
FRA-0022 Acionamento Externo para Fecho Concha 25.02

VISUAL	DESCRIÇÃO	PÁGINA

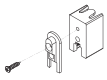
GUI-250 Guia e Limitador 12.13


GUI-2524 Guia e Limitador 12.45
GUI-2533 Guia e Limitador 12.45

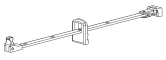
HAS-059 Haste de Comando com Baguete 13.02


LM-01 Limitador de Abertura 2.16


MAC-0610 Maçaneta com espelho 23.01

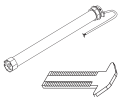
MAR-40 Motor para Persiana 15.04

LIN05 Lingueta de Aço Inox Reta 33mm 14.02


LIN-250 Lingueta Reta 30mm 14.01


NYL-329 Caixa de Dreno 20.05


NYL-332 Guia Deslizante com Placa 12.02


NYL-335 Vedação Superior 21.05


NYL-355 Tampa para Maxim-ar 19.19


NYL-356 Tampa do Montante SU-043/044 ..... 19.09


NYL-357 Tampa do Montante SU-047/049 ..... 19.08


NYL-369 Guia e Limitador da Persiana 12.25

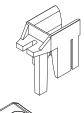
NYL-370 Guia da Persiana 12.24

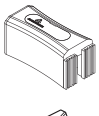
NYL-414 Batedeira 3.02

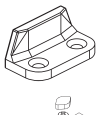
NYL-738 Limitador de Abertura 15.02

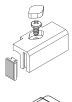
BAT-0414 Batedeira 3.08

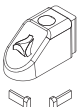
BAT-0001 Batedeira 3.09

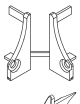
NYL-416 Recobrimento da Soleira 22.12


NYL-447 Tampa da Persiana 15.15

VISUAL	DESCRIÇÃO	PÁGINA

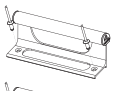

PUX-648 Puxador 160mm Porta e Janela de Correr para Fecho Concha 17.01

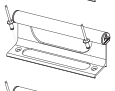

PUX-649 Puxador 205mm Porta e Janela de Correr para Fecho Concha 17.02

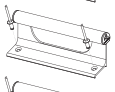

PUX-654 Puxador 205mm Porta e Janela de Correr 17.03

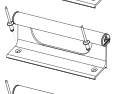

PUX-650 Puxador 160mm Porta e Janela de Correr 17.04

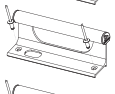

PUX-652 Puxador 160mm Porta e Janela de Correr para FRA815 Preto 17.05

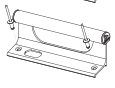

PUX-660 Puxador 160mm Porta e Janela de Correr 17.09

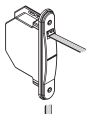

REC-120 Recolhedor 15.08

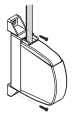

REC-124 Recolhedor Externo 15.12



ROL-427 Roldana Simples sem Regulagem e sem Rolamento 18.06

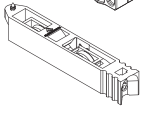

ROL-439R Roldana Dupla com Regulagem e com Rolamento 18.05

ROL-439 Roldana Dupla com Regulagem e sem Rolamento 18.05



ROL-440R / **ROL-0440NR** Roldana Simples com Regulagem e com Rolamento 18.07



TPA-773 Tampa Lateral Porta com Persiana 19.61



TPA-796 Tampa do Montante 19.58

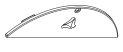

TPA-791 Tampa Lateral Janela com Persiana 19.57

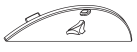

TPA-804 Tampa Lateral Janela com Persiana 19.59

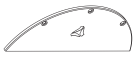

TPA-854 Tampa Lateral Porta com Persiana 19.60

VISUAL	DESCRIÇÃO	PÁGINA

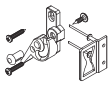

FEC-954 Fecho Caracol Direito Preto 9.08
FEC-955 Fecho Caracol Esquerdo Preto 9.08



GUI-0202 Guia Deslizante para Montagem Lateral LE-1659 ..... 12.04



GUI-0203 Guia Deslizante para Montagem Central LE-1660/1661 ..... 12.05



ROL-009SRS Roldana sem Regulagem e sem Rolamento 18.16
ROL-009 Roldana sem Regulagem e sem Rolamento Roda em Alumínio 18.16

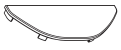

TPA-1680 Tampa Lateral da Caixa das Persianas 19.28

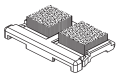

VED-2631 Caixa de Dreno 20.02

Componentes para a

FACHADA ATLANTA II

VISUAL	DESCRIÇÃO	PÁGINA



ARP-34 Articulação para Maxim-Ar 340mm 2.08
ARP-60 Articulação para Maxim-Ar 600mm 2.08
ARP-95 Articulação para Maxim-Ar 950mm 2.08
ARP-120 Articulação para Maxim-Ar 1200mm 2.08



CFE-01 Contrafecho alavanca 8.38



CFE-02 Contrafecho alavanca 8.38



CON-0610 Contrafecho Superior para Fachada 6.22

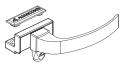

FEC-152 Fecho Alavanca 8.05

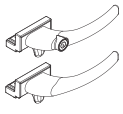

FEC-4012 Fecho Alavanca Injetado sem Chave 8.35
FEC-4014 Fecho Alavanca Injetado com Chave 8.35

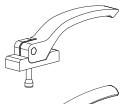

FEC-480 Fecho Alavanca 8.06

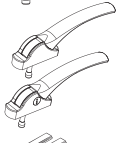

FEC-0490 Fecho Alavanca sem Chave 8.29
FEC-0491 Fecho Alavanca com Chave 8.29

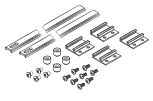

KIT-0006 Kit Multiponto para Fachadas 24.04



PON-0001 Ponto de Fechamento Fachadas 24.03

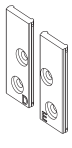

LM-0004 Guia Limitador de Abertura 02.21

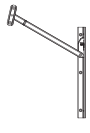

LM-0300 Limitador de Abertura 02.17

Componentes para a

FACHADA CITTA-DUE

VISUAL	DESCRIÇÃO	PÁGINA



BRA-762 Articulação para Maxim-Ar 340mm 2.11
BRA-763 Articulação para Maxim-Ar 600mm 2.11
BRA-764 Articulação para Maxim-Ar 950mm 2.11

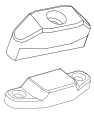

CFE-01 Contrafecho alavanca 8.38
CFE-02 Contrafecho alavanca 8.38



CON-0610 Contrafecho Superior para Fachada 6.22

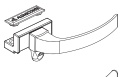

FEC-152 Fecho Alavanca 8.05

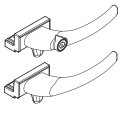

FEC-4012 Fecho Alavanca Injetado sem Chave 8.35
FEC-4014 Fecho Alavanca Injetado com Chave 8.35

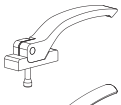

FEC-480 Fecho Alavanca 8.06

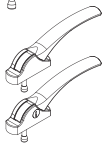

FEC-0490 Fecho Alavanca sem Chave 8.29
FEC-0491 Fecho Alavanca com Chave 8.29

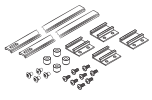

KIT-0006 Kit Multiponto para Fachadas 24.04



PON-0001 Ponto de Fechamento Fachadas 24.03

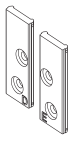

LM-0004 Guia Limitador de Abertura 02.21



LM-0300 Limitador de Abertura 02.17

FACHADA ECO FAÇADE

VISUAL	DESCRIÇÃO	PÁGINA
	**ARP-34** Articulação para Maxim-Ar 340mm	2.08
	ARP-60 Articulação para Maxim-Ar 600mm	2.08
	ARP-95 Articulação para Maxim-Ar 950mm	2.08
	ARP-120 Articulação para Maxim-Ar 1200mm	2.08
	**CON-0610** Contrafecho Superior para Fachada	6.22
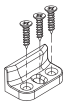	**CFE-0008** Contrafecho Superior para Fachada	6.21
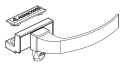	**FEC-152** Fecho Alavanca	8.05
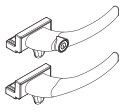	**FEC-4012** Fecho Alavanca Injetado sem Chave	8.35
	FEC-4014 Fecho Alavanca Injetado com Chave	8.35
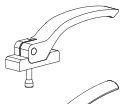	**FEC-480** Fecho Alavanca	8.06
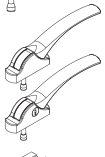	**FEC-0490** Fecho Alavanca sem Chave	8.29
	FEC-0491 Fecho Alavanca com Chave	8.29
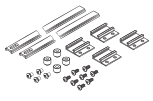	**KIT-0006** Kit Multiponto para Fachadas	24.04
	**PON-0001** Ponto de Fechamento Fachadas	24.03
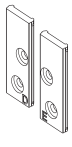	**LM-0004** Guia Limitador de Abertura	02.21
	**LM-0300** Limitador de Abertura	02.17

VISUAL	DESCRIÇÃO	PÁGINA



ARP-34 Articulação para Maxim-Ar 340mm 2.08
ARP-60 Articulação para Maxim-Ar 600mm 2.08
ARP-95 Articulação para Maxim-Ar 950mm 2.08
ARP-120 Articulação para Maxim-Ar 1200mm 2.08



BRA-762 Articulação para Maxim-Ar 340mm 2.11
BRA-763 Articulação para Maxim-Ar 600mm 2.11
BRA-764 Articulação para Maxim-Ar 950mm 2.11



CON-0610 Contrafecho Superior para Fachada 6.22

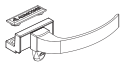

FEC-152 Fecho Alavanca 8.05

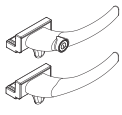

FEC-4012 Fecho Alavanca Injetado sem Chave 8.35
FEC-4014 Fecho Alavanca Injetado com Chave 8.35

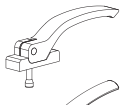

FEC-480 Fecho Alavanca 8.06

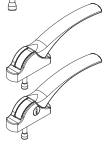

FEC-0490 Fecho Alavanca sem Chave 8.29
FEC-0491 Fecho Alavanca com Chave 8.29

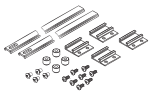

KIT-0006 Kit Multiponto para Fachadas 24.04



PON-0001 Ponto de Fechamento Fachadas 24.03

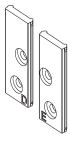

LM-0004 Guia Limitador de Abertura 02.21

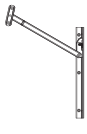

LM-0300 Limitador de Abertura 02.17

Componentes para a

FACHADA GRID E STICK

VISUAL	DESCRIÇÃO	PÁGINA



ARP-34 Articulação para Maxim-Ar 340mm 2.08
ARP-60 Articulação para Maxim-Ar 600mm 2.08
ARP-95 Articulação para Maxim-Ar 950mm 2.08
ARP-120 Articulação para Maxim-Ar 1200mm 2.08



CFE-01 Contrafecho alavanca 8.38



CFE-02 Contrafecho alavanca 8.38

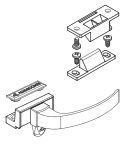

CON-0610 Contrafecho Superior para Fachada 6.22

FEC-152 Fecho Alavanca 8.05

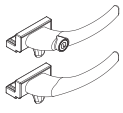

FEC-4012 Fecho Alavanca Injetado sem Chave 8.35
FEC-4014 Fecho Alavanca Injetado com Chave 8.35

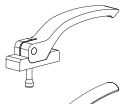

FEC-480 Fecho Alavanca 8.06

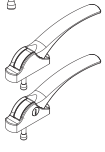

FEC-0490 Fecho Alavanca sem Chave 8.29
FEC-0491 Fecho Alavanca com Chave 8.29

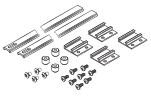

KIT-0006 Kit Multiponto para Fachadas 24.04



PON-0001 Ponto de Fechamento Fachadas 24.03

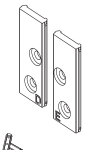

LM-0004 Guia Limitador de Abertura 02.21



LM-0300 Limitador de Abertura 02.17

Componentes para a

FACHADA MEGA 25

ÍNDICE

MEGA 25
PARTE 1/1

VISUAL	DESCRIÇÃO	PÁGINA



ARM-0420 Articulação para Maxim-Ar 2.20

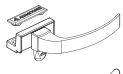

FEC-152 Fecho Alavanca 8.05

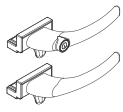

FEC-4012 Fecho Alavanca Injetado sem Chave 8.35

FEC-4014 Fecho Alavanca Injetado com Chave 8.35

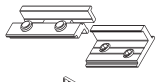

PRE-2500 Presilha Folha Fachada 28.01



ANC-001 Ancoragem para Perfil AFV-002 ..... 22.17



BT-001 Vedação da Folha 26.02



BT-002 Vedação do Marco 26.02

Componentes para a

FACHADA NOSTRA | 25

ÍNDICE

LINHA 25
PARTE 1/1

VISUAL	DESCRIÇÃO	PÁGINA



ARM-0420 Articulação para Maxim-Ar 2.20

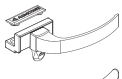

FEC-152 Fecho Alavanca 8.05

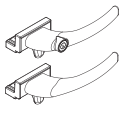

FEC-4012 Fecho Alavanca Injetado sem Chave 8.35

FEC-4014 Fecho Alavanca Injetado com Chave 8.35

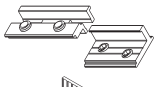

PRE-2500 Presilha Folha Fachada 28.01

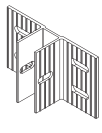

ANC-001 Ancoragem para Perfil AFV-002 ..... 22.17



BT-001 Vedação da Folha 26.02



BT-002 Vedação do Marco 26.02

Componentes para a

FACHADA P.V.II

VISUAL	DESCRIÇÃO	PÁGINA



ARP-34 Articulação para Maxim-Ar 340mm 2.08
ARP-60 Articulação para Maxim-Ar 600mm 2.08
ARP-95 Articulação para Maxim-Ar 950mm 2.08
ARP-120 Articulação para Maxim-Ar 1200mm 2.08

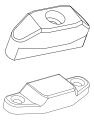

CFE-01 Contrafecho alavanca 8.38
CFE-02 Contrafecho alavanca 8.38



CON-0610 Contrafecho Superior para Fachada 6.22

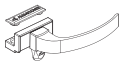

FEC-152 Fecho Alavanca 8.05

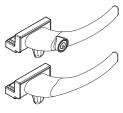

FEC-4012 Fecho Alavanca Injetado sem Chave 8.35
FEC-4014 Fecho Alavanca Injetado com Chave 8.35

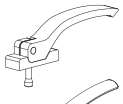

FEC-480 Fecho Alavanca 8.06

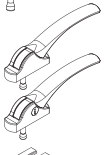

FEC-0490 Fecho Alavanca sem Chave 8.29
FEC-0491 Fecho Alavanca com Chave 8.29

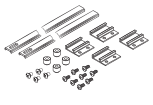

KIT-0006 Kit Multiponto para Fachadas 24.04

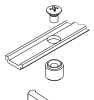

PON-0001 Ponto de Fechamento Fachadas 24.03

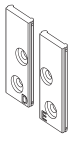

LM-0004 Guia Limitador de Abertura 02.21



LM-0300 Limitador de Abertura 02.17

Componentes para a

FACHADA SHADOW

VISUAL	DESCRIÇÃO	PÁGINA
	**ARP-34** Articulação para Maxim-Ar 340mm	2.08
	ARP-60 Articulação para Maxim-Ar 600mm	2.08
	ARP-95 Articulação para Maxim-Ar 950mm	2.08
	ARP-120 Articulação para Maxim-Ar 1200mm	2.08
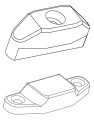	**CFE-01** Contrafecho alavanca	8.38
	CFE-02 Contrafecho alavanca	8.38
	**CON-0610** Contrafecho Superior para Fachada	6.22
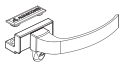	**FEC-152** Fecho Alavanca	8.05
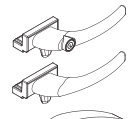	**FEC-4012** Fecho Alavanca Injetado sem Chave	8.35
	FEC-4014 Fecho Alavanca Injetado com Chave	8.35
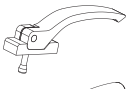	**FEC-480** Fecho Alavanca	8.06
	**FEC-0490** Fecho Alavanca sem Chave	8.29
	FEC-0491 Fecho Alavanca com Chave	8.29
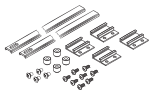	**KIT-0006** Kit Multiponto para Fachadas	24.04
	**PON-0001** Ponto de Fechamento Fachadas	24.03
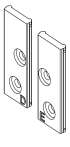	**LM-0004** Guia Limitador de Abertura	02.21
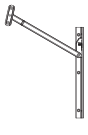	**LM-0300** Limitador de Abertura	02.17

VISUAL	DESCRIÇÃO	PÁGINA



BRA-762 Articulação para Maxim-Ar 340mm 2.11
BRA-763 Articulação para Maxim-Ar 600mm 2.11
BRA-764 Articulação para Maxim-Ar 950mm 2.11
Detalhe da aplicação 2.13



CAL-929 Calço Vedante 4.05



CAL-945 Calço Vedante 4.06

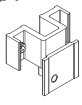

CON-32 Contrafecho da Folha Fixa 6.06



CON-0155 Concha Cega 204mm em Alumínio 5.09



CON-200 Concha Cega 152mm em Alumínio 5.06

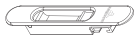

CON-0350 Concha Cega com Fixação Não Aparente 5.07



CON-448 Concha Cega 158mm em Alumínio 5.03



CON-449 Concha Cega 204mm em Alumínio 5.04

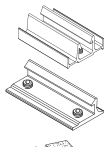

CON-320 Contrafecho Lateral 6.11
CON-321 Contrafecho Central 6.12



CON-381 Vedante Superior 21.03

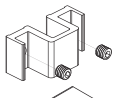

CON-383 Contrafecho Lateral 6.05

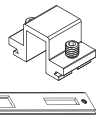

CON-385 Contrafecho Central 4 Folhas 6.07

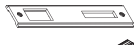

CON-386 Contratesta 6.19



CON-433 Conexão de Alinhamento 6.13

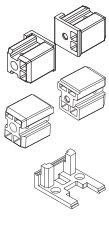

CON-434 Conexão para Montante 6.14
CON-435 Conexão para Montante 6.15
CON-436 Conexão para Montante 6.16



CON-0620 Espelho para Cilindro Stam 6.20
CON-0621 Espelho para Cilindro Papaiz 6.20
CON-0622 Espelho para Cilindro Lafonte 6.20
CON-0623 Espelho para Cilindro Pado e Soprano 6.20

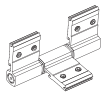

DOB-828 Dobradiça para Porta 7.05



FEC-0254 Fecho Concha 204mm Fechamento Lateral 10.18

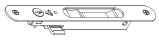

FEC-0255 Fecho Concha 204mm com Chave e Fechamento Lateral 10.17

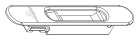

FEC-0320 Fecho Concha com Fixação Não Aparente 10.10

VISUAL	DESCRIÇÃO	PÁGINA

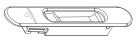

FEC-320 Fecho Concha com Fixação Não Aparente 10.17

FEC-321 Fecho Concha com Fixação Não Aparente 10.10

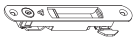

FEC-1035 Fecho Concha 158mm com Chave 10.04

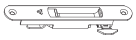

FEC-1037 Fecho Concha 158mm 10.05

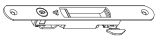

FEC-1039 Fecho Concha 204mm com Chave 10.06



FEC-1041 Fecho Concha 204mm 10.07

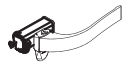

FEC-0026 Fecho Alavanca com Baguete 8.27

FEC-0027 Fecho Alavanca com Baguete 8.27

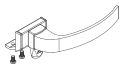

FEC-493 Fecho Alavanca sem Baguete 8.07

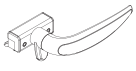

FEC-600D Fecho Alavanca Inj. Sob Pressão com Baguete - Direito 8.12

FEC-600E Fecho Alavanca Inj. Sob Pressão com Baguete - Esquerdo 8.12



FEC-604 Fecho Alavanca Injetado Sob. Pressão com Baguete 8.18



FEC-4004 Fecho Alavanca Injetado sem Chave 8.33

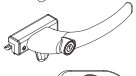

FEC-4006 Fecho Alavanca Injetado com Chave 8.33



FEC-0400 Acionamento Externo para Fecho Concha 10.13

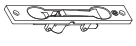

FEC-609 Fecho Unha 11.08



GUI-01 Guia da Cinta em Poliamida 15.11



GUI-02 Guia da Cinta em Poliamida 15.11



LIN04 Lingueta de Aço Inox Reta 40mm 14.02



LIN06 Lingueta de Aço Inox Torta 40mm 14.02



LIN-320 Lingueta de Aço Inox Reta 14.07

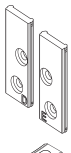

LM-0004 Guia Limitador de Abertura 2.21



NYL-347 Batedeira 3.04



NYL-369 Guia e Limitador da Persiana 12.25



NYL-370 Guia da Persiana 12.24



NYL-382 Tampa Lateral para Janela 19.24



NYL-383 Tampa Lateral para Porta 19.26



NYL-394 Calço da Folha Fixa 4.04

VISUAL	DESCRIÇÃO	PÁGINA
	**NYL-395** Caixa do Dreno	20.03
	**NYL-396** Guia e Limitador	12.03
	**NYL-398** Batedeira	3.03
	**NYL-399** Tampa do Montante LG-052 e LG-054	19.15
	**NYL-400** Tampa do Montante LG-021	19.07
	**BAT-0001** Batedeira	3.09
	**NYL-401** Tampa do Montante LG-018	19.41
	**NYL-402** Tampa do Montante LG-053	19.14
	**NYL-416** Recobrimento da Soleira	22.12
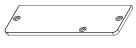	**NYL-481** Tampa Lateral da Porta Direita/Esquerda Poliamida	19.27
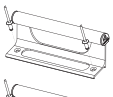	**PUX-648** Puxador 160mm Porta e Janela de Correr para Fecho Concha	17.01
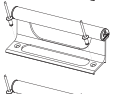	**PUX-649** Puxador 205mm Porta e Janela de Correr para Fecho Concha	17.02
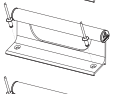	**PUX-654** Puxador 205mm Porta e Janela de Correr	17.03
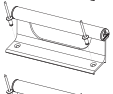	**PUX-650** Puxador 160mm Porta e Janela de Correr	17.04
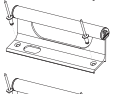	**PUX-652** Puxador 160mm Porta e Janela de Correr para FRA815 Preto	17.05
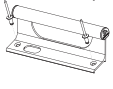	**PUX-660** Puxador 160mm Porta e Janela de Correr	17.09
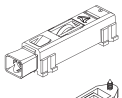	**ROL-468** Roldana Simples com Regulagem e Rolamento	18.08
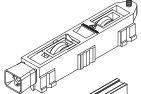	**ROL-413** Roldana Dupla com Regulagem e Rolamento	18.09
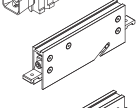	**ROL-470** Roldana Powerful Simples com Regulagem e Rolamento	18.32
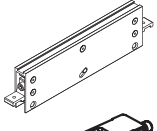	**ROL-471** Roldana Powerful Dupla com Regulagem e Rolamento	18.33
	**ROL-322** Roldana Dupla com Regulagem e Rolamento	18.42
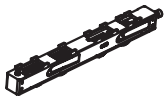	**ROL-323** Roldana Quadrupla com Rolamento e Regulagem	18.43

VISUAL	DESCRIÇÃO	PÁGINA



ALA-055 Alavanca para Basculante 1.01



BRA-706 Articulação para Maxim-Ar 200mm 2.04
BRA-705 Articulação para Maxim-Ar 250mm 2.04
BRA-704 Articulação para Maxim-Ar 400mm 2.04
BRA-702 Articulação para Maxim-Ar 500mm 2.04
BRA-703 Articulação para Maxim-Ar 750mm 2.04
BRA-725 Articulação para Maxim-Ar 810mm 2.04



CFE-01 Contrafecho alavanca 8.38



CFE-02 Contrafecho alavanca 8.38



CAL-948 Calço da Folha Fixa 4.01



CON-150 Concha Cega 158mm em Alumínio 5.05

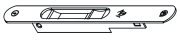

CON-0155 Concha Cega 204mm em Alumínio 5.09



CON-200 Concha Cega 152mm em Alumínio 5.06



CON-276 Concha Cega 152mm em Alumínio 5.01



CON-448 Concha Cega 158mm em Alumínio 5.03

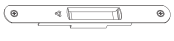

CON-449 Concha Cega 204mm em Alumínio 5.04



CON-500 Concha Cega 158mm 05.10



CON-501 Concha Cega 192mm 05.11



CON-250 Contratesta 6.04



CON-295 Contratesta 6.17



CON-0251 Contrafecho Central 6.09



CON-370 Contrafecho Lateral 6.02



CON-371 Contrafecho Lateral 6.02

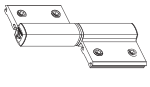

DOB-840 Dobradiça para Porta 7.07

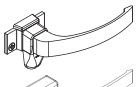

FEC-0008 Fecho Alavanca Slim 8.26

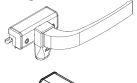

FEC-009 Fecho Alavanca COM Baguete 8.04

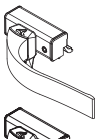

FEC-0022 Fecho Alavanca COM Baguete e Contrafecho 8.20

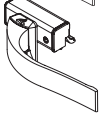

FEC-0024 Fecho Alavanca COM Baguete 8.21

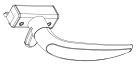

FEC-600D Fecho Alavanca Inj. Sob Pressão com Baguete - Direito 8.12
FEC-600E Fecho Alavanca Inj. Sob Pressão com Baguete - Esquerdo 8.12

VISUAL | DESCRIÇÃO | PÁGINA


FEC-4008 Fecho Alavanca Injetado sem Chave 8.34

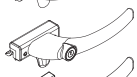
FEC-4010 Fecho Alavanca Injetado com Chave 8.34

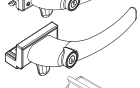
FEC-4012 Fecho Alavanca Injetado sem Chave 8.35

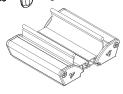
FEC-311 Fecho Central Bate e Fecha para Janela de Correr 11.04


FEC-338 Fecho Tipo Unha de Sobrepor 11.06


FEC-0400 Acionamento Externo para Fecho Concha 10.13


FEC-200 Fecho Concha 152mm 10.11

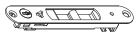
FEC-202 Fecho Concha 152mm com Chave 10.12

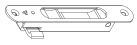
FEC-250 Fecho Concha 158mm Fechamento Lateral 10.08

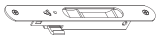
FEC-0254 Fecho Concha 204mm Fechamento Lateral 10.18

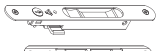
FEC-0255 Fecho Concha 204mm com Chave e Fechamento Lateral 10.17


FEC-636 Fecho Concha 152mm 10.01

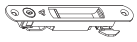
FEC-1035 Fecho Concha 158mm com Chave 10.04

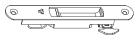
FEC-1037 Fecho Concha 158mm 10.05

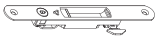
FEC-1039 Fecho Concha 204mm com Chave 10.06

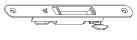
FEC-1041 Fecho Concha 204mm 10.07


FEC-500 Fecho Concha 158mm com Chave 10.19


FEC-501 Fecho Concha 192mm com Chave 10.20

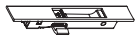
FEC-502 Fecho Concha 158mm sem Chave 10.21


FEC-503 Fecho Concha 192mm sem Chave 10.22

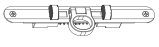
FEC-695 Fecho de Embutir Tipo Camarão 10.09

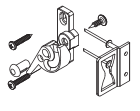
FEC-954 Fecho Caracol Direito Preto 9.08
FEC-955 Fecho Caracol Esquerdo Preto 9.08


FEC-0490 Fecho Alavanca sem Chave 8.29


FEC-480 Fecho Alavanca 8.06


GUI-01 Guia da Cinta em Poliamida 15.11


GUI-02 Guia da Cinta em Poliamida 15.11


LIN01 Lingueta de Zamac Reta 48mm 14.03


LIN04 Lingueta de Aço Inox Reta 40mm 14.02


LIN06 Lingueta de Aço Inox Torta 40mm 14.02


LIN07 Lingueta de Aço Inox Reta 45mm 14.02


LIN-250 Lingueta Reta 30mm 14.01


LM-01 Limitador de Abertura 2.16

VISUAL	DESCRIÇÃO	PÁGINA
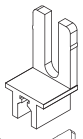	**NYL-325** Guia e Limitador	12.27
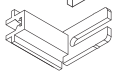	**NYL-326** Guia e Limitador	12.28
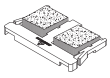	**NYL-329** Caixa de Dreno	20.05
	**NYL-335** Vedação Superior	21.05
	**NYL-355** Tampa para Maxim-ar	19.19
	**NYL-356** Tampa do Montante SU-043/044	19.09
	**NYL-357** Tampa do Montante SU-047/049	19.08
	**NYL-382** Tampa Lateral para Janela	19.24
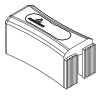	**NYL-414** Batedeira	3.02
	**BAT-0414** Batedeira	3.08
	**BAT-0001** Batedeira	3.09
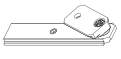	**PIV-752** Pivô	16.08
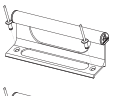	**PUX-648** Puxador 160mm Porta e Janela de Correr para Fecho Concha	17.01
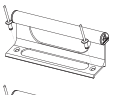	**PUX-649** Puxador 205mm Porta e Janela de Correr para Fecho Concha	17.02
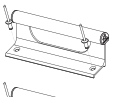	**PUX-654** Puxador 205mm Porta e Janela de Correr	17.03
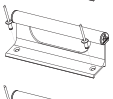	**PUX-650** Puxador 160mm Porta e Janela de Correr	17.04
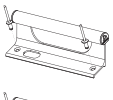	**PUX-652** Puxador 160mm Porta e Janela de Correr para FRA815 Preto	17.05
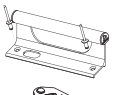	**PUX-660** Puxador 160mm Porta e Janela de Correr	17.09
	**ROL-426** / **ROL-0426N** Roldana Simples com Regulagem e sem Rolamento	18.07
	**ROL-427** Roldana Simples sem Regulagem e sem Rolamento	18.06
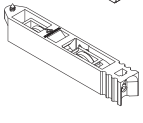	**ROL-439R** Roldana Dupla com Regulagem e com Rolamento	18.05
	ROL-439 Roldana Dupla com Regulagem e sem Rolamento	18.05
	**ROL-440R** / **ROL-0440NR** Roldana Simples com Regulagem e com Rolamento	18.07

Componentes para a Linha

IMPERIAL 2.5

VISUAL	DESCRIÇÃO	PÁGINA



ALA-055 Alavanca para Basculante 1.01



BRA-706 Articulação para Maxim-Ar 200mm 2.04
BRA-705 Articulação para Maxim-Ar 250mm 2.04
BRA-704 Articulação para Maxim-Ar 400mm 2.04
BRA-702 Articulação para Maxim-Ar 500mm 2.04
BRA-703 Articulação para Maxim-Ar 750mm 2.04
BRA-725 Articulação para Maxim-Ar 810mm 2.04



CAL-948 Calço da Folha Fixa 4.01



CON-150 Concha Cega 158mm em Alumínio 5.05



CON-0155 Concha Cega 204mm em Alumínio 5.09



CON-200 Concha Cega 152mm em Alumínio 5.06



CON-276 Concha Cega 152mm em Alumínio 5.01



CON-448 Concha Cega 158mm em Alumínio 5.03



CON-449 Concha Cega 204mm em Alumínio 5.04

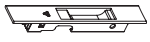

CON-500 Concha Cega 158mm 5.10



CON-501 Concha Cega 192mm 5.11



CON-250 Contratesta 6.04



CON-295 Contratesta 6.17



CON-370 Contrafecho Lateral 6.02



CON-371 Contrafecho Lateral 6.02



CON-376 Fixador da Travessa 22.06

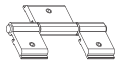

DOB-837 Dobradiça Tipo Camarão SEM puxador 7.02

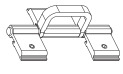

DOB-838 Dobradiça Tipo Camarão COM puxador 7.02

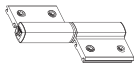

DOB-840 Dobradiça para Porta 7.07

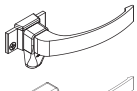

FEC-0008 Fecho Alavanca Slim 8.26

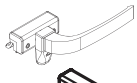

FEC-009 Fecho Alavanca COM Baguete 8.04

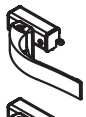

FEC-0022 Fecho Alavanca COM Baguete e Contrafecho 8.20

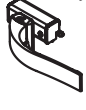

FEC-0024 Fecho Alavanca COM Baguete 8.21

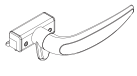

FEC-600D Fecho Alavanca Inj. Sob Pressão com Baguete - Direito 8.12
FEC-600E Fecho Alavanca Inj. Sob Pressão com Baguete - Esquerdo 8.12

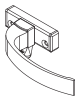

FEC-1014 Fecho Alavanca sem Baguete 8.16

VISUAL	DESCRIÇÃO	PÁGINA
	**FEC-200** Fecho Concha 152mm	10.11
	**FEC-202** Fecho Concha 152mm com Chave	10.12
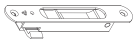	**FEC-250** Fecho Concha 158mm Fechamento Lateral	10.08
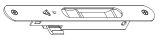	**FEC-0254** Fecho Concha 204mm Fechamento Lateral	10.18
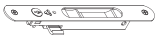	**FEC-0255** Fecho Concha 204mm com Chave e Fechamento Lateral	10.17
	**FEC-636** Fecho Concha 152mm	10.01
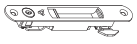	**FEC-1035** Fecho Concha 158mm com Chave	10.04
	**FEC-1037** Fecho Concha 158mm	10.05
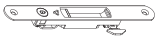	**FEC-1039** Fecho Concha 204mm com Chave	10.06
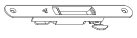	**FEC-1041** Fecho Concha 204mm	10.07
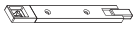	**FEC-338** Fecho Tipo Unha de Sobrepor	11.06
	**FEC-500** Fecho Concha 158mm com Chave	10.19
	**FEC-501** Fecho Concha 192mm com Chave	10.20
	**FEC-502** Fecho Concha 158mm sem Chave	10.21
	**FEC-503** Fecho Concha 192mm sem Chave	10.22
	**FEC-0400** Acionamento Externo para Fecho Concha	10.13
	**GUI-02** Guia da Cinta em Poliamida	15.11
	**GUI-1151** Guia da Cinta do Recolhedor	12.21
	**GUI-1181** Guia da Persiana	12.22
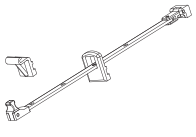	**HAS-060** Haste de Comando 200mm com Baguete	13.02
	HAS-062 Haste de Comando 250mm com Baguete	13.02
	HAS-064 Haste de Comando 300mm com Baguete	13.02
	HAS-060 Haste de Comando 400mm com Baguete	13.02
	**LIN01** Lingueta de Zamac Reta 48mm	14.03
	**LIN04** Lingueta de Aço Inox Reta 40mm	14.02
	**LIN06** Lingueta de Aço Inox Torta 40mm	14.02
	**LIN07** Lingueta de Aço Inox Reta 45mm	14.02
	**LIN-250** Lingueta Reta 30mm	14.01
	**LM-01** Limitador de Abertura	2.16
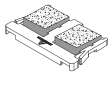	**NYL-329** Caixa de Dreno	20.05
	**NYL-335** Vedação Superior	21.05

VISUAL	DESCRIÇÃO	PÁGINA


NYL-355 Tampa para Maxim-ar 19.19


NYL-369 Guia e Limitador da Persiana 12.25


NYL-411 Tampa Lateral para Janela 19.25

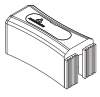
NYL-414 Batedeira 3.02


BAT-0414 Batedeira 3.08


BAT-0001 Batedeira 3.09

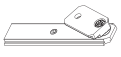
PIV-752 Pivô 16.08


PIV-753 Pivô para Basculante 16.01

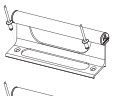
PUX-648 Puxador 160mm Porta e Janela de Correr para Fecho Concha 17.01

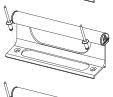
PUX-649 Puxador 205mm Porta e Janela de Correr para Fecho Concha 17.02

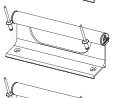
PUX-654 Puxador 205mm Porta e Janela de Correr 17.03

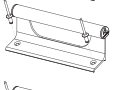
PUX-650 Puxador 160mm Porta e Janela de Correr 17.04

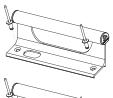
PUX-652 Puxador 160mm Porta e Janela de Correr para FRA815 Preto 17.05

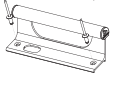
PUX-660 Puxador 160mm Porta e Janela de Correr 17.09


ROL-426 / **ROL-0426N** Roldana Simples com Regulagem e sem Rolamento 18.07


ROL-427 Roldana Simples sem Regulagem e sem Rolamento 18.06

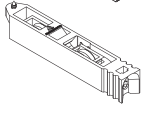
ROL-439R Roldana Dupla com Regulagem e com Rolamento 18.05
ROL-439 Roldana Dupla com Regulagem e sem Rolamento 18.05


ROL-440R / **ROL-0440NR** Roldana Simples com Regulagem e com Rolamento 18.07


TPA-0114 Tampa do Arremate Lateral Direito/Esquerdo-SC-2029 ..... 19.30

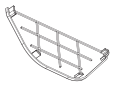
TPA-0132 Tampa do Arremate Lateral Direito/Esquerdo-SC-2063 ..... 19.29

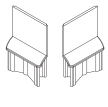
TPA-2589 Tampa do Montante Inferior e Superior SC-2142 ..... 19.12

VISUAL	DESCRIÇÃO	PÁGINA
	**BRA-762** Articulação para Maxim-Ar 340mm	2.11
	BRA-763 Articulação para Maxim-Ar 600mm	2.11
	BRA-764 Articulação para Maxim-Ar 950mm	2.11
	Detalhe da aplicação	2.13
	**BAT-0001** Batedeira	3.09
	**CON-386** Contratesta	6.19
	**CON-0389** Contrafecho	6.25
	**CON-200** Concha Cega 152mm em Alumínio	5.06
	**CON-448** Concha Cega 158mm em Alumínio	5.03
	**CON-449** Concha Cega 204mm em Alumínio	5.04
	**CON-0620** Espelho para Cilindro Stam	6.20
	CON-0621 Espelho para Cilindro Papaiz	6.20
	CON-0622 Espelho para Cilindro Lafonte	6.20
	CON-0623 Espelho para Cilindro Pado e Soprano	6.20
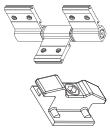	**DOB-828** Dobradiça para Porta	7.05
	FEC-055 Contrafecho Central	6.03
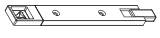	**FEC-338** Fecho Tipo Unha Sobrepor	11.06
	**FEC-200** Fecho Concha 152mm	10.11
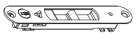	**FEC-202** Fecho Concha 152mm com Chave	10.12
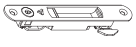	**FEC-1035** Fecho Concha 158mm com Chave	10.04
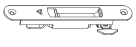	**FEC-1037** Fecho Concha 158mm	10.05
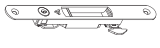	**FEC-1039** Fecho Concha 204mm com Chave	10.06
	**FEC-1041** Fecho Concha 204mm	10.07
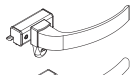	**FEC-3103** Fecho Alavanca com Baguete	8.30
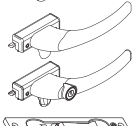	**FEC-4008** Fecho Alavanca Injetado sem Chave **FEC-4010** Fecho Alavanca Injetado com Chave	8.34 8.34
	**FEC-0609** Fecho Unha	11.08
	**GUI-02** Guia da Cinta em Poliamida	15.11
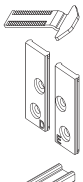	**LIN03** Lingueta de Aço Inox Torta 33mm **LIN06** Lingueta de Aço Inox Torta 40mm	14.02 14.02
	LM-0004 Guia Limitador de Abertura	2.21
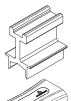	**NYL-394** Calço da Folha Fixa	4.04
	**NYL-398** Batedeira	3.03

VISUAL	DESCRIÇÃO	PÁGINA



PUX-648 Puxador 160mm Porta e Janela de Correr para Fecho Concha 17.01

PUX-649 Puxador 205mm Porta e Janela de Correr para Fecho Concha 17.02

PUX-654 Puxador 205mm Porta e Janela de Correr 17.03

PUX-650 Puxador 160mm Porta e Janela de Correr 17.04

PUX-652 Puxador 160mm Porta e Janela de Correr para FRA815 Preto 17.05

PUX-660 Puxador 160mm Porta e Janela de Correr 17.09

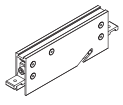

ROL-470 Roldana Powerful Simples com Regulagem e Rolamento 18.32

VISUAL	DESCRIÇÃO	PÁGINA

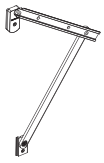

BRA-775 Articulação para Maxim-Ar 250mm 2.14
BRA-776 Articulação para Maxim-Ar 400mm 2.14
BRA-777 Articulação para Maxim-Ar 600mm 2.14
BRA-779 Articulação para Maxim-Ar 810mm 2.14



CAL-948 Calço da Folha Fixa 4.01



CON-150 Concha Cega 158mm em Alumínio 5.05

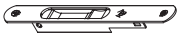

CON-0155 Concha Cega 204mm em Alumínio 5.09



CON-200 Concha Cega 152mm em Alumínio 5.06



CON-448 Concha Cega 158mm em Alumínio 5.03



CON-449 Concha Cega 204mm em Alumínio 5.04



CON-500 Concha Cega 158mm 5.10

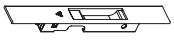

CON-501 Concha Cega 192mm 5.11



CON-250 Contratesta 6.04



CON-370 Contrafecho Lateral 6.02



CON-371 Contrafecho Lateral 6.02



CON-453 Contratesta 6.18

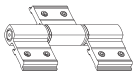

DOB-852 Dobradiça para Porta 7.06



FEC-200 Fecho Concha 152mm 10.11



FEC-202 Fecho Concha 152mm com Chave 10.12

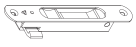

FEC-250 Fecho Concha 158mm Fechamento Lateral 10.08

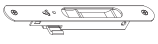

FEC-0254 Fecho Concha 204mm Fechamento Lateral 10.18

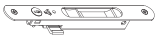

FEC-0255 Fecho Concha 204mm com Chave e Fechamento Lateral 10.17

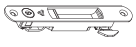

FEC-1035 Fecho Concha 158mm com Chave 10.04

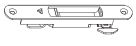

FEC-1037 Fecho Concha 158mm 10.05

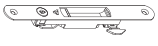

FEC-1039 Fecho Concha 204mm com Chave 10.06



FEC-1041 Fecho Concha 204mm 10.07



FEC-500 Fecho Concha 158mm com Chave 10.19



FEC-501 Fecho Concha 192mm com Chave 10.20

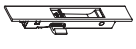

FEC-502 Fecho Concha 158mm sem Chave 10.21

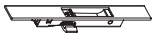

FEC-503 Fecho Concha 192mm sem Chave 10.22



FEC-0400 Acionamento Externo para Fecho Concha 10.13

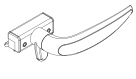

FEC-603D Fecho Alavanca Inj. Sob Pressão com Baguete - Direito 8.17
FEC-603E Fecho Alavanca Inj. Sob Pressão com Baguete - Esquerdo 8.17

VISUAL	DESCRIÇÃO	PÁGINA

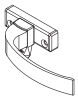

FEC-1014 Fecho Alavanca sem Baguete 8.16

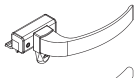

FEC-1017 Fecho Alavanca com Baguete 8.10



FEC-4016 Fecho Alavanca Injetado sem Chave 8.36



FEC-4018 Fecho Alavanca Injetado sem Chave 8.36

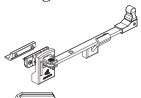

FEC-1018 Haste de Comando 200mm com Baguete 13.03

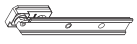

PIV-757 Pivô para Janela Maxim-Ar 16.09



GUI-01 Guia da Cinta em Poliamida 15.11



GUI-02 Guia da Cinta em Poliamida 15.11



LIN03 Lingueta de Aço Inox Torta 33mm 14.02



LIN05 Lingueta de Aço Inox Reta 33mm 14.02



LIN-250 Lingueta Reta 30mm 14.01
LIN-251 Lingueta de Alumínio 30mm 14.01
LIN-252 Lingueta Reta 38mm 14.01



LM-01 Limitador de Abertura 2.16



NYL-369 Guia e Limitador da Persiana 12.25



NYL-370 Guia da Persiana 12.24

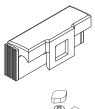

NYL-451 Batedeira 3.06

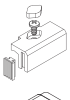

BAT-0414 Batedeira 3.08



BAT-0001 Batedeira 3.09



NYL-452 Caixa de Dreno 20.04



NYL-453 Vedação Superior 21.04



NYL-454 Guia e Calço 21mm 12.09



NYL-456 Guia e Calço 28mm 12.10

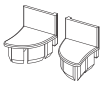

NYL-457 Tampa do Montante IN-009 ..... 19.03

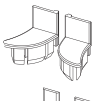

NYL-458 Tampa do Montante IN-010 ..... 19.04



NYL-459 Tampa do Montante IN-011 ..... 19.05

VISUAL	DESCRIÇÃO	PÁGINA
	**NYL-460** Batedeira	3.05
	**NYL-462** Conexão do Remate Interno	22.01
	**NYL-466** Tampa do Montante IN-035	19.06
	**NYL-468** Tampa Lateral da Porta IN038	19.23
	**NYL-469** Tampa Lateral da Janela IN014	19.22
	**ALV-2006** Perfil Marco Lateral	22.09
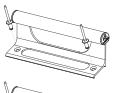	**PUX-648** Puxador 160mm Porta e Janela de Correr para Fecho Concha	17.01
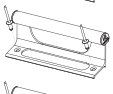	**PUX-649** Puxador 205mm Porta e Janela de Correr para Fecho Concha	17.02
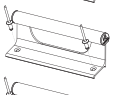	**PUX-654** Puxador 205mm Porta e Janela de Correr	17.03
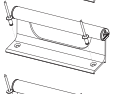	**PUX-650** Puxador 160mm Porta e Janela de Correr	17.04
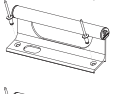	**PUX-652** Puxador 160mm Porta e Janela de Correr para FRA815 Preto	17.05
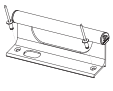	**PUX-660** Puxador 160mm Porta e Janela de Correr	17.09
	**ROL-426** / **ROL-0426N** Roldana Simples com Regulagem e sem Rolamento	18.07
	**ROL-427** Roldana Simples sem Regulagem e sem Rolamento	18.06
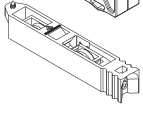	**ROL-439R** Roldana Dupla com Regulagem e com Rolamento	18.05
	ROL-439 Roldana Dupla com Regulagem e sem Rolamento	18.05
	**ROL-440R** / **ROL-0440NR** Roldana Simples com Regulagem e com Rolamento	18.07

LEMÚR

VISUAL	DESCRIÇÃO	PÁGINA
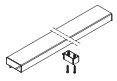	**ALU-087** Fixação Corrimao	31.18
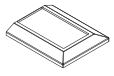	**CAN-0021** Canopla	30.11
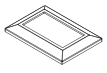	**CAN-0022** Canopla	30.12
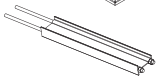	**PRI-0001** Fixação Pontalete	30.13
	**TPA-0001** Tampa Corrimão	30.10

VISUAL	DESCRIÇÃO	PÁGINA



BRA-706 Articulação para Maxim-Ar 200mm 2.04
BRA-705 Articulação para Maxim-Ar 250mm 2.04
BRA-704 Articulação para Maxim-Ar 400mm 2.04
BRA-702 Articulação para Maxim-Ar 500mm 2.04
BRA-703 Articulação para Maxim-Ar 750mm 2.04
BRA-725 Articulação para Maxim-Ar 810mm 2.04

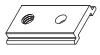

LM-01 Limitador de Abertura 2.16

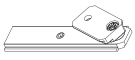

PIV-752 Pivô 16.08



CON-0130 Concha Cega 158mm em Alumínio 5.08



CON-200 Concha Cega 152mm em Alumínio 5.06



CON-448 Concha Cega 158mm em Alumínio 5.03

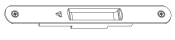

CON-449 Concha Cega 204mm em Alumínio 5.04



CON-276 Concha Cega 152mm em Alumínio 5.01



CON-295 Contratesta 6.17

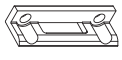

CON-0232 Contratesta 6.24



CON-372 Contrafecho Lateral 6.10

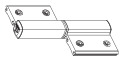

DOB-840 Dobradiça para Porta 7.07

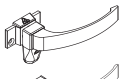

FEC-0006 Fecho Alavanca Slim 8.31

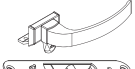

FEC-010 Fecho Alavanca sem Baguete 8.08



FEC-200 Fecho Concha 152mm 10.11

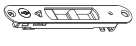

FEC-202 Fecho Concha 152mm com Chave 10.12

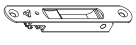

FEC-0230 Fecho Concha Fechamento Lateral 10.16

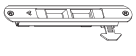

FEC-636 Fecho Concha 152mm 10.01

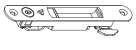

FEC-1035 Fecho Concha 158mm com Chave 10.04

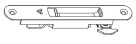

FEC-1037 Fecho Concha 158mm 10.05

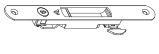

FEC-1039 Fecho Concha 204mm com Chave 10.06



FEC-1041 Fecho Concha 204mm 10.07



FEC-338 Fecho Tipo Unha de Sobrepor 11.06



FEC-0400 Acionamento Externo para Fecho Concha 10.13

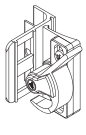

FEC-1128 Fecho Caracol com Baguete 9.11
FEC-1129 Fecho Caracol com Baguete 9.11

VISUAL	DESCRIÇÃO	PÁGINA
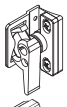	**FEC-1127D** Fecho Caracol Direito	9.10
	FEC-1127E Fecho Caracol Esquerdo	9.10
	**GUI-1151** Guia da Cinta do Recolhedor	12.21
	**LIN03** Lingueta de Aço Inox Torta 33mm	14.02
	**LIN05** Lingueta de Aço Inox Reta 33mm	14.02
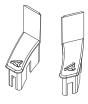	**NYL-230** Tampa do Montante 060408, 060409, 060367	19.36
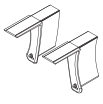	**NYL-231** Tampa do Montante 060410, 060366	19.37
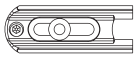	**NYL-333** Guia Limitador	12.32
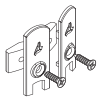	**NYL-334** Guia Limitador	12.33
	**NYL-335** Vedação Superior	21.05
	**NYL-357** Tampa do Montante SU-047/049 25H-534	19.08
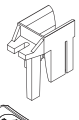	**NYL-370** Guia da Persiana	12.24
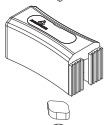	**NYL-414** Batedeira	3.02
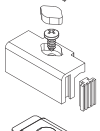	**BAT-0414** Batedeira	3.08
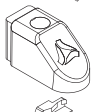	**BAT-0001** Batedeira	3.09
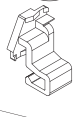	**PRE-01** Presilha Tampa Caixa Integrada	22.11
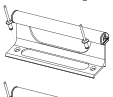	**PUX-648** Puxador 160mm Porta e Janela de Correr para Fecho Concha	17.01
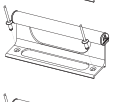	**PUX-649** Puxador 205mm Porta e Janela de Correr para Fecho Concha	17.02
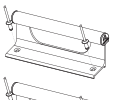	**PUX-654** Puxador 205mm Porta e Janela de Correr	17.03
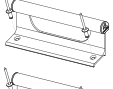	**PUX-650** Puxador 160mm Porta e Janela de Correr	17.04
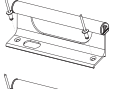	**PUX-652** Puxador 160mm Porta e Janela de Correr para FRA815 Preto	17.05
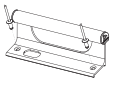	**PUX-660** Puxador 160mm Porta e Janela de Correr	17.09

VISUAL	DESCRIÇÃO	PÁGINA

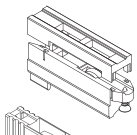

ROL-200 Roldana com Regulagem e sem Rolamento 18.27
ROL-200R Roldana com Regulagem e Rolamento 18.27

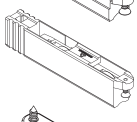

ROL-230 Roldana Dupla com Regulagem e Rolamento 18.39

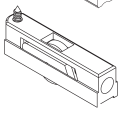

ROL-1003 Roldana com Regulagem e sem Rolamento 18.13
ROL-4902 Roldana com Regulagem e Rolamento 18.13

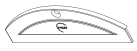

TPA-230 Tampa Lateral da Janela com Persiana 000381 ..... 19.34

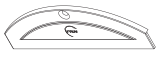

TPA-231 Tampa Lateral da Janela com Persiana 000389 ..... 19.35

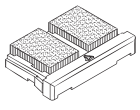

VED-0007 Caixa de Dreno 20.09

VISUAL	DESCRIÇÃO	PÁGINA
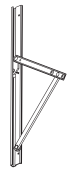	**BRA-400** Articulação para Maxim-Ar 270mm	2.10
	BRA-4000 Articulação para Maxim-Ar 320mm	2.10
	BRA-403 Articulação para Maxim-Ar 420mm	2.10
	BRA-406 Articulação para Maxim-Ar 620mm	2.10
	BRA-409 Articulação para Maxim-Ar 820mm	2.10
	BRA-442 Articulação para Maxim-Ar 900mm	2.10
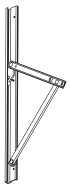	**BRA-698** Articulação para Maxim-Ar 250mm	2.01
	BRA-699 Articulação para Maxim-Ar 320mm	2.01
	BRA-700 Articulação para Maxim-Ar 400mm	2.01
	BRA-701 Articulação para Maxim-Ar 600mm	2.01
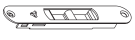	**CON-200** Concha Cega 152mm em Alumínio	5.06
	**CON-276** Concha Cega 152mm em Alumínio	5.01
	**CON-448** Concha Cega 158mm em Alumínio	5.03
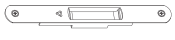	**CON-449** Concha Cega 204mm em Alumínio	5.04
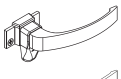	**FEC-0007** Fecho Alavanca Slim	8.25
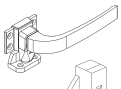	**FEC-301** Fecho Alavanca	8.14
	**FEC-300** Fecho Gatilho	11.01
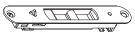	**FEC-200** Fecho Concha 152mm	10.11
	**FEC-202** Fecho Concha 152mm com Chave	10.12
	**FEC-636** Fecho Concha 152mm	10.01
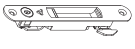	**FEC-1035** Fecho Concha 158mm com Chave	10.04
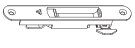	**FEC-1037** Fecho Concha 158mm	10.05
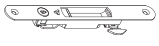	**FEC-1039** Fecho Concha 204mm com Chave	10.06
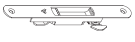	**FEC-1041** Fecho Concha 204mm	10.07
	**LIN01** Lingueta de Zamac Reta 48mm	14.03
	LIN04 Lingueta de Aço Inox Reta 40mm	14.02
	**PUX-648** Puxador 160mm Porta e Janela de Correr para Fecho Concha	17.01
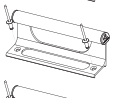	**PUX-649** Puxador 205mm Porta e Janela de Correr para Fecho Concha	17.02
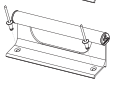	**PUX-654** Puxador 205mm Porta e Janela de Correr	17.03

VISUAL	DESCRIÇÃO	PÁGINA
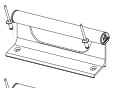	**PUX-650** Puxador 160mm Porta e Janela de Correr	17.04
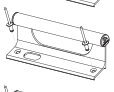	**PUX-652** Puxador 160mm Porta e Janela de Correr para FRA815 Preto	17.05
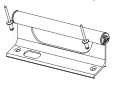	**PUX-660** Puxador 160mm Porta e Janela de Correr	17.09
	**ROL-294** Roldana Dupla Canal Reto com Rolamento	18.21
	**ROL-296** Roldana Simples Canal Reto com Rolamento	18.20
	**ROL-299** Roldana Dupla Canal Côncavo com Rolamento	18.19
	**ROL-301** Roldana Simples Canal Côncavo com Rolamento	18.18

VISUAL	DESCRIÇÃO	PÁGINA

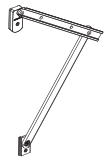

BRA-775 Articulação para Maxim-Ar 250mm 2.14
BRA-776 Articulação para Maxim-Ar 400mm 2.14
BRA-777 Articulação para Maxim-Ar 600mm 2.14
BRA-779 Articulação para Maxim-Ar 810mm 2.14



CON-130 Concha Cega 158mm em Alumínio 5.08



CON-200 Concha Cega 152mm em Alumínio 5.06



CON-276 Concha Cega 152mm em Alumínio 5.01

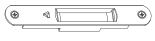

CON-448 Concha Cega 158mm em Alumínio 5.03



CON-449 Concha Cega 204mm em Alumínio 5.04



CON-0230 Contratesta 6.23

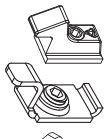

CON-370 Contrafecho Lateral 6.02
CON-371 Contrafecho Lateral 6.02

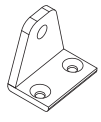

CON-456 Conector com Parafuso Basculante 16.03



FEC-200 Fecho Concha 152mm 10.11

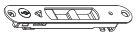

FEC-202 Fecho Concha 152mm com Chave 10.12

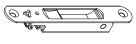

FEC-0230 Fecho Concha Fechamento Lateral 10.16

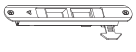

FEC-636 Fecho Concha 152mm 10.01

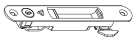

FEC-1035 Fecho Concha 158mm com Chave 10.04

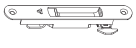

FEC-1037 Fecho Concha 158mm 10.05

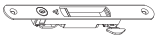

FEC-1039 Fecho Concha 204mm com Chave 10.06



FEC-1041 Fecho Concha 204mm 10.07

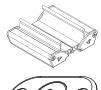

FEC-311 Fecho Central Bate e Fecha para Janela de Correr 11.04
FEC-0400 Acionamento Externo para Fecho Concha 10.13



FEC-474 Fecho Caracol Esquerdo 9.06
FEC-475 Fecho Caracol Direito 9.06

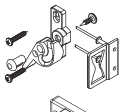

FEC-954 Fecho Caracol Direito Preto 9.08
FEC-955 Fecho Caracol Esquerdo Preto 9.08

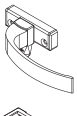

FEC-1014 Fecho Alavanca sem Baguete Preto 8.16



GUI-01 Guia da Cinta em Poliamida 15.11

VISUAL	DESCRIÇÃO	PÁGINA
	**GUI-02** Guia da Cinta em Poliamida	15.11
	**LIN03** Lingueta de Aço Inox Torta 33mm	14.02
	**LIN05** Lingueta de Aço Inox Reta 33mm	14.02
	**LM-01** Limitador de Abertura	2.16
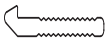	**Lin-256** Lingueta	14.05
	**NYL-369** Guia e Limitador da Persiana	12.25
	**NYL-370** Guia da Persiana	12.24
	**NYL-383** Tampa Lateral para Porta	19.26
	**NYL-411** Tampa Lateral para Janela	19.25
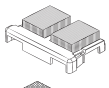	**NYL-412** Caixa de Dreno	20.06
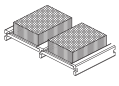	**NYL-413** Vedação Superior	21.06
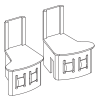	**NYL-440** Tampa do Montante MH-0030	19.02
	**NYL-441** Tampa do Montante MH-0026	19.01
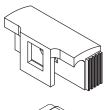	**NYL-442** Batedeira	3.07
	**BAT-0001** Batedeira	3.09
	**NYL-443** Calço da Folha Fixa	4.02
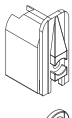	**NYL-444** Guia e Limitador	12.06
	**NYL-444L** Guia Deslizante	12.08
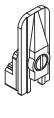	**NYL-450** Guia Deslizante	12.07
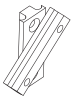	**PIV-758** Pivô para Basculante	16.02
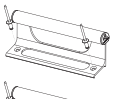	**PUX-648** Puxador 160mm Porta e Janela de Correr para Fecho Concha	17.01
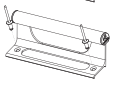	**PUX-649** Puxador 205mm Porta e Janela de Correr para Fecho Concha	17.02

VISUAL	DESCRIÇÃO	PÁGINA

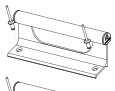

PUX-654 Puxador 205mm Porta e Janela de Correr 17.03

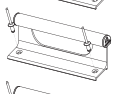

PUX-650 Puxador 160mm Porta e Janela de Correr 17.04

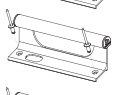

PUX-652 Puxador 160mm Porta e Janela de Correr para FRA815 Preto 17.05

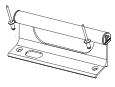

PUX-660 Puxador 160mm Porta e Janela de Correr 17.09

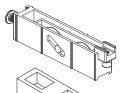

ROL-458 Roldana Dupla com Regulagem e sem Rolamento 18.11

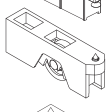

ROL-464 Roldana Simples com Regulagem e Rolamento 18.10

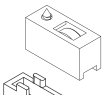

ROL-465 Roldana Simples sem Regulagem e Rolamento 18.12

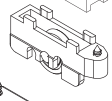

ROL-515R Roldana com Regulagem e Rolamento 18.14

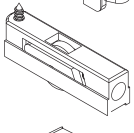

ROL-1003 Roldana com Regulagem e sem Rolamento 18.13

ROL-4902 Roldana com Regulagem e Rolamento 18.13

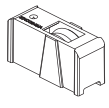

SCA-103IAL Roldana Simples sem Regulagem e com Rolamento 18.15

VISUAL	DESCRIÇÃO	PÁGINA


CON-0130 Concha Cega 152mm em Alumínio 5.08


CON-150 Concha Cega 158mm em Alumínio 5.05


CON-200 Concha Cega 152mm em Alumínio 5.06


CON-448 Concha Cega 158mm em Alumínio 5.03

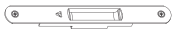
CON-449 Concha Cega 204mm em Alumínio 5.04


CON-0230 Contratesta 6.23


CON-500 Concha Cega 158mm 5.10


CON-501 Concha Cega 192mm 5.11


CON-370 Contrafecho Lateral 6.02

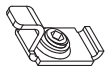
CON-371 Contrafecho Lateral 6.02

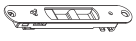
FEC-200 Fecho Concha 152mm 10.11

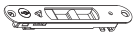
FEC-202 Fecho Concha 152mm com Chave 10.12

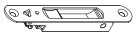
FEC-0230 Fecho Concha Fechamento Lateral 10.16

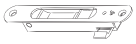
FEC-250 Fecho Concha 158mm Fechamento Lateral 10.08

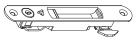
FEC-1035 Fecho Concha 158mm com Chave 10.04

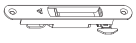
FEC-1037 Fecho Concha 158mm 10.05

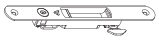
FEC-1039 Fecho Concha 204mm com Chave 10.06


FEC-1041 Fecho Concha 204mm 10.07

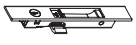
FEC-500 Fecho Concha 158mm com Chave 10.19


FEC-501 Fecho Concha 192mm com Chave 10.20

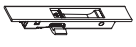
FEC-502 Fecho Concha 158mm sem Chave 10.21


FEC-503 Fecho Concha 192mm sem Chave 10.22

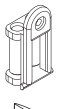
GUI-25 Guia da Cinta do Recolhedor 15.12

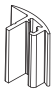
GUI-35 Guia Central da Persiana 12.23

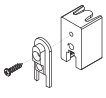
GUI-200 Guia e Limitador 12.12


LIN03 Lingueta de Aço Inox Torta 33mm 14.02


LIN05 Lingueta de Aço Inox Reta 33mm 14.02


LIN-253 Lingueta 14.04

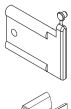
NYL-369 Guia e Limitador da Persiana 12.25

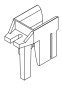
NYL-370 Guia da Persiana 12.24

VISUAL	DESCRIÇÃO	PÁGINA
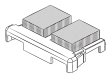	**NYL-412** Caixa de Dreno	20.06
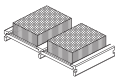	**NYL-413** Vedação Superior	21.06
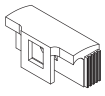	**NYL-442** Batedeira	3.07
	**BAT-0001** Batedeira	3.09
	**NYL-443** Calço da Folha Fixa	4.02
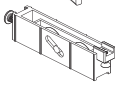	**ROL-458** Roldana Dupla com Regulagem e sem Rolamento	18.11
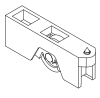	**ROL-464** Roldana Simples com Regulagem e Rolamento	18.10
	**ROL-465** Roldana Simples sem Regulagem e Rolamento	18.12
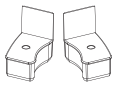	**TPA-200** Tampa do Montante	19.16
	**TPA-250** Tampa Lateral da Janela com Persiana	19.31
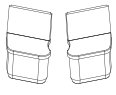	**TPA-255** Tampa do Montante	19.13
	**TPA-350** Tampa Lateral da Porta com Persiana	19.32
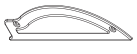	**TPA-450** Tampa Lateral da Porta com Persiana	19.33

VISUAL	DESCRIÇÃO	PÁGINA



BRA-706 Articulação para Maxim-Ar 200mm 2.04
BRA-705 Articulação para Maxim-Ar 250mm 2.04
BRA-704 Articulação para Maxim-Ar 400mm 2.04
BRA-702 Articulação para Maxim-Ar 500mm 2.04
BRA-703 Articulação para Maxim-Ar 750mm 2.04
BRA-725 Articulação para Maxim-Ar 810mm 2.04



CAL-948 Calço da Folha Fixa 4.01



CON-150 Concha Cega 158mm em Alumínio 5.05



CON-0155 Concha Cega 204mm em Alumínio 5.09



CON-200 Concha Cega 152mm em Alumínio 5.06



CON-448 Concha Cega 158mm em Alumínio 5.03



CON-449 Concha Cega 204mm em Alumínio 5.04



CON-500 Concha Cega 158mm 05.10

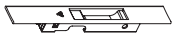

CON-501 Concha Cega 192mm 05.11



CON-295 Contratesta 6.17



CON-370 Contrafecho Lateral 6.02



CON-371 Contrafecho Lateral 6.02



CON-376 Fixador da Travessa 22.06

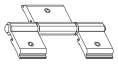

DOB-837 Dobradiça Tipo Camarão SEM puxador 7.02

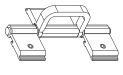

DOB-838 Dobradiça Tipo Camarão COM puxador 7.02

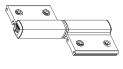

DOB-840 Dobradiça para Porta 7.07

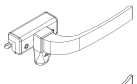

FEC-009 Fecho Alavanca COM Baguete 8.04

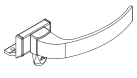

FEC-010 Fecho Alavanca SEM Baguete 8.08

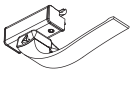

FEC-0020 Fecho Alavanca COM Baguete 8.19



FEC-0024 Fecho Alavanca COM Baguete 8.21



FEC-600D Fecho Alavanca Inj. Sob Pressão com Baguete - Direito 8.12
FEC-600E Fecho Alavanca Inj. Sob Pressão com Baguete - Esquerdo 8.12

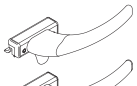

FEC-4008 Fecho Alavanca Injetado sem Chave 8.34

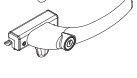

FEC-4010 Fecho Alavanca Injetado com Chave 8.34

VISUAL	DESCRIÇÃO	PÁGINA


FEC-200 Fecho Concha 152mm 10.11


FEC-202 Fecho Concha 152mm com Chave 10.12

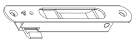
FEC-250 Fecho Concha 158mm Fechamento Lateral 10.08

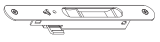
FEC-0254 Fecho Concha 204mm Fechamento Lateral 10.18

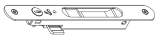
FEC-0255 Fecho Concha 204mm com Chave e Fechamento Lateral 10.17

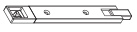
FEC-338 Fecho Tipo Unha de Sobrepor 11.06

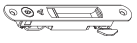
FEC-1035 Fecho Concha 158mm com Chave 10.04


FEC-1037 Fecho Concha 158mm 10.05

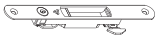
FEC-1039 Fecho Concha 204mm com Chave 10.06


FEC-1041 Fecho Concha 204mm 10.07


FEC-500 Fecho Concha 158mm com Chave 10.19

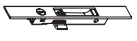
FEC-501 Fecho Concha 192mm com Chave 10.20

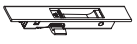
FEC-502 Fecho Concha 158mm sem Chave 10.21


FEC-503 Fecho Concha 192mm sem Chave 10.22

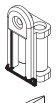
GUI-25 Guia da Cinta do Recolhedor 15.12


GUI-35 Guia Central da Persiana 12.23

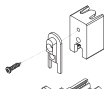
GUI-250 Guia e Limitador 12.13


Gui-2544 Guia e Limitador 12.45
GUI-2533 Guia e Limitador 12.45


LIN04 Lingueta de Aço Inox Reta 40mm 14.02


LIN06 Lingueta de Aço Inox Torta 40mm 14.02


LIN07 Lingueta de Aço Inox Reta 45mm 14.02


LIN-250 Lingueta Reta 30mm 14.01


LIN-257 Lingueta Reta 38mm 14.06


LIN-3225 Lingueta de Aço Inox Reta 14.07

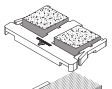
NYL-329 Caixa de Dreno 20.05


NYL-335 Vedação Superior 21.05


NYL-336 Guia e Ponteira 12.20

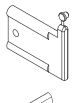
NYL-369 Guia e Limitador da Persiana 12.25


NYL-370 Guia da Persiana 12.24

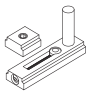
NYL-362 Guia Deslizante com Freio e Stop 12.18

VISUAL	DESCRIÇÃO	PÁGINA


NYL-414 Batedeira 3.02


BAT-0001 Batedeira 3.09

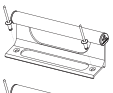
PUX-648 Puxador 160mm Porta e Janela de Correr para Fecho Concha 17.01

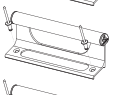
PUX-649 Puxador 205mm Porta e Janela de Correr para Fecho Concha 17.02

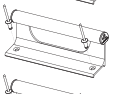
PUX-654 Puxador 205mm Porta e Janela de Correr 17.03

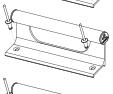
PUX-650 Puxador 160mm Porta e Janela de Correr 17.04

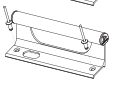
PUX-652 Puxador 160mm Porta e Janela de Correr para FRA815 ..... 17.05

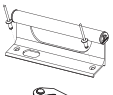
PUX-660 Puxador 160mm Porta e Janela de Correr 17.09


ROL-0426 / **ROL-0426N** Roldana Simples com Regulagem e sem Rolamento 18.07

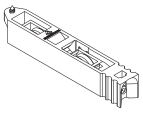
ROL-0439R Roldana Dupla com Regulagem e com Rolamento 18.05
ROL-0439 Roldana Dupla com Regulagem e sem Rolamento 18.05


ROL-0440R / **ROL-0440NR** Roldana Simples com Regulagem e com Rolamento 18.07


TPA-250 Tampa Lateral da Janela com Persiana 19.31

TPA-255 Tampa do Montante 19.13


TPA-2088 Tampa do Montante ALV-2088 ..... 19.53

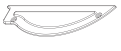
TPA-350 Tampa Lateral da Porta com Persiana 19.32

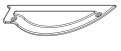
TPA-450 Tampa Lateral da Janela com Persiana 19.33


SUP-624 Suporte da Guia 12.19

Componentes para a Linha

MEGA 32

VISUAL	DESCRIÇÃO	PÁGINA



BRA-762 Articulação para Maxim-Ar 340mm 2.11
BRA-763 Articulação para Maxim-Ar 600mm 2.11
BRA-764 Articulação para Maxim-Ar 950mm 2.11
Detalhe da aplicação 2.13



CAL-929 Calço Vedante 4.05

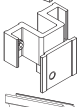

CON-32 Contrafecho da Folha Fixa 6.06



CON-320 Contrafecho Lateral 6.11

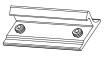

CON-321 Contrafecho Central 6.12

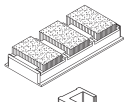

CON-381 Vedação Superior 21.03

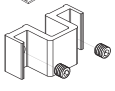

CON-383 Contrafecho Lateral 6.05



CON-386 Contratesta 6.19

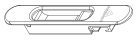

CON-0350 Concha Cega com Fixação Não Aparente 5.07



CON-448 Concha Cega 158mm em Alumínio 5.03

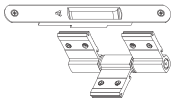

CON-449 Concha Cega 204mm em Alumínio 5.04
DOB-828 Dobradiça para Porta 7.05

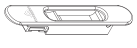

FEC-320 Fecho Concha com Fixação Não Aparente 10.17
FEC-321 Fecho Concha com Fixação Não Aparente 10.10

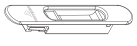

FEC-0320 Fecho Concha com Fixação Não Aparente 10.10



FEC-1035 Fecho Concha 158mm com Chave 10.04



FEC-1037 Fecho Concha 158mm 10.05

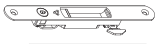

FEC-1039 Fecho Concha 204mm com Chave 10.06



FEC-1041 Fecho Concha 204mm 10.07

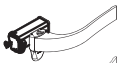

FEC-0026 Fecho Alavanca com Baguete 8.27



FEC-493 Fecho Alavanca sem Baguete 8.07

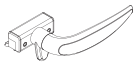

FEC-600D Fecho Alavanca Inj. Sob Pressão com Baguete - Direito 8.12
FEC-600E Fecho Alavanca Inj. Sob Pressão com Baguete - Esquerdo 8.12

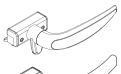

FEC-604 Fecho Alavanca Injetado Sob. Pressão com Baguete 8.18



FEC-4004 Fecho Alavanca Injetado sem Chave 8.33

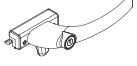

FEC-4006 Fecho Alavanca Injetado com Chave 8.33



FEC-0400 Acionamento Externo para Fecho Concha 10.13



FEC-338 Fecho Tipo Unha de Sobrepor 11.06

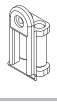

GUI-25 Guia da Cinta do Recolhedor 15.12

VISUAL	DESCRIÇÃO	PÁGINA



GUI-3264 Guia e Limitador 12.48

GUI-3278 Guia e Limitador 12.48



GUI-320 Guia e Limitador 12.14



LIN04 Lingueta de Aço Inox Reta 40mm 14.02



LIN06 Lingueta de Aço Inox Torta 40mm 14.02



LIN320 Lingueta de Aço Inox Reta 14.07

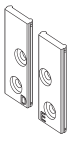

LM-0004 Guia Limitador de Abertura 2.21



NYL-347 Batedeira 3.04



NYL-369 Guia e Limitador da Persiana 12.25

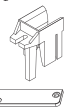

NYL-370 Guia da Persiana 12.24



NYL-382 Tampa Lateral para Janela 19.24



NYL-383 Tampa Lateral para Porta 19.26



NYL-394 Calço da Folha Fixa 4.04

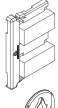

NYL-395 Caixa do Dreno 20.03

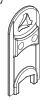

NYL-396 Guia e Limitador 12.03



NYL-398 Batedeira 3.03



BAT-0001 Batedeira 3.09

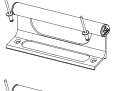

PUX-648 Puxador 160mm Porta e Janela de Correr para Fecho Concha 17.01

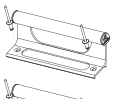

PUX-649 Puxador 205mm Porta e Janela de Correr para Fecho Concha 17.02

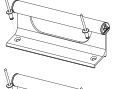

PUX-654 Puxador 205mm Porta e Janela de Correr 17.03

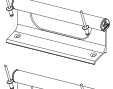

PUX-650 Puxador 160mm Porta e Janela de Correr 17.04

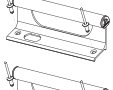

PUX-652 Puxador 160mm Porta e Janela de Correr para FRA815 Preto 17.05

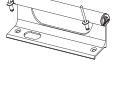

PUX-660 Puxador 160mm Porta e Janela de Correr 17.09

VISUAL	DESCRIÇÃO	PÁGINA

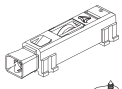

ROL-468 Roldana Simples com Regulagem e Rolamento 18.08

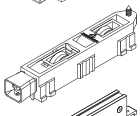

ROL-413 Roldana Dupla com Regulagem e Rolamento 18.09

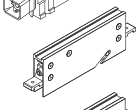

ROL-470 Roldana Powerful Simples com Regulagem e Rolamento 18.32

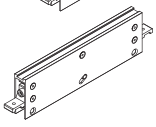

ROL-471 Roldana Powerful Dupla com Regulagem e Rolamento 18.33



TPA-250 Tampa Lateral da Janela com Persiana 19.31

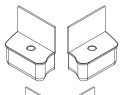

TPA-320 Tampa do Montante 19.17

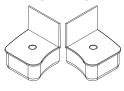

TPA-321 Tampa do Montante 19.18



TPA-350 Tampa Lateral da Porta com Persiana 19.32

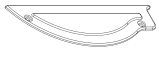

TPA-450 Tampa Lateral da Porta com Persiana 19.33

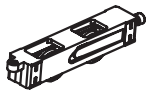

ROL-322 Roldana Dupla com Regulagem e Rolamento 18.42

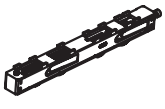

ROL-323 Roldana Quadrupla com Rolamento e Regulagem 18.43

MÓDULO ESPECIAL

VISUAL	DESCRIÇÃO	PÁGINA
	**CON-200** Concha Cega 152mm em Alumínio	5.06
	**CON-276** Concha Cega 152mm em Alumínio	5.01
	**CON-448** Concha Cega 158mm em Alumínio	5.03
	**CON-449** Concha Cega 204mm em Alumínio	5.04
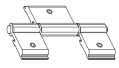	**DOB-831** Dobradiça Tipo Camarão SEM puxador	7.01
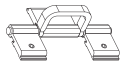	**DOB-832** Dobradiça Tipo Camarão COM puxador	7.01
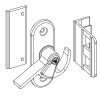	**FEC-083** Fecho Caracol Direito **FEC-084** Fecho Caracol Esquerdo	9.03 9.03
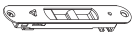	**FEC-200** Fecho Concha 152mm	10.11
	**FEC-202** Fecho Concha 152mm com Chave	10.12
	**FEC-311** Fecho Central Bate e Fecha para Janela de Correr	11.04
	**FEC-636** Fecho Concha 152mm	10.01
	**FEC-695** Fecho de Embutir Tipo Camarão	10.09
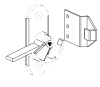	**FEC-947** Fecho Caracol Direito **FEC-953** Fecho Caracol Esquerdo	9.05 9.05
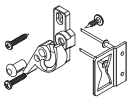	**FEC-954** Fecho Caracol Direito Preto **FEC-955** Fecho Caracol Esquerdo Preto	9.08 9.08
	**FEC-966** Fecho Caracol	9.01
	**LIN01** Lingueta de Zamac Reta 48mm	14.03
	**LIN07** Lingueta de Aço Inox Reta 45mm	14.02
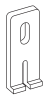	**NYL-036** Guia Deslizante	12.01
	**NYL-075** Tampa de Recobrimento	19.20
	**NYL-278** Guia e Limitador	12.01
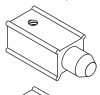	**NYL-303** Trava do Fecho Tipo Unha	12.16
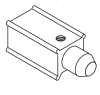	**NYL-304** Guia Deslizante	12.15
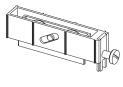	**ROL- 412** Roldana em Alumínio com Regulagem e sem Rolamento	18.03

VISUAL	DESCRIÇÃO	PÁGINA



BRA-6320 Articulação para Maxim-Ar 200mm 2.03
BRA-632 Articulação para Maxim-Ar 250mm 2.03
BRA-635 Articulação para Maxim-Ar 350mm 2.03
BRA-638 Articulação para Maxim-Ar 550mm 2.03
BRA-641 Articulação para Maxim-Ar 700mm 2.03
BRA-685 Articulação para Maxim-Ar 938mm 2.03



LM-02 Limitador de Abertura 2.19

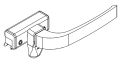

FEC-125 Fecho Alavanca com Baguete 8.03



FEC-601D Fecho Alavanca Injetado sob Pressão com Baguete Direito 8.11
FEC-601E Fecho Alavanca Injetado sob Pressão com Baguete Esquerdo 8.11

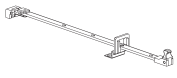

HAS-544 Haste de Comando 200mm com Baguete 13.01
HAS-547 Haste de Comando 250mm com Baguete 13.01
HAS-550 Haste de Comando 300mm com Baguete 13.01
HAS-553 Haste de Comando 400mm com Baguete 13.01



NYL-075 Tampa do Recobrimento 19.20

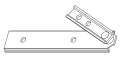

PIV-751 Pivô para Janela Maxim-Ar 16.07

VISUAL	DESCRIÇÃO	PÁGINA
	**CON-200** Concha Cega 152mm em Alumínio	5.06
	**CON-276** Concha Cega 152mm em Alumínio	5.01
	**CON-448** Concha Cega 158mm em Alumínio	5.03
	**CON-449** Concha Cega 204mm em Alumínio	5.04
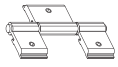	**DOB-831** Dobradiça Tipo Camarão SEM puxador	7.01
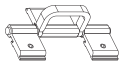	**DOB-832** Dobradiça Tipo Camarão COM puxador	7.01
	**FEC-083** Fecho Caracol Direito	9.03
	FEC-084 Fecho Caracol Esquerdo	9.03
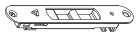	**FEC-200** Fecho Concha 152mm	10.11
	**FEC-202** Fecho Concha 152mm com Chave	10.12
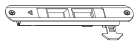	**FEC-636** Fecho Concha 152mm	10.01
	**FEC-695** Fecho de Embutir Tipo Camarão	10.09
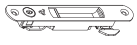	**FEC-1035** Fecho Concha 158mm com Chave	10.04
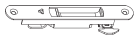	**FEC-1037** Fecho Concha 158mm	10.05
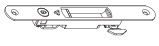	**FEC-1039** Fecho Concha 204mm com Chave	10.06
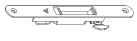	**FEC-1041** Fecho Concha 204mm	10.07
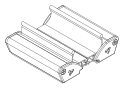	**FEC-311** Fecho Central Bate e Fecha para Janela de Correr	11.04
	**FEC-947** Fecho Caracol Direito	9.05
	FEC-953 Fecho Caracol Esquerdo	9.05
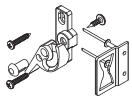	**FEC-954** Fecho Caracol Direito	9.08
	FEC-955 Fecho Caracol Esquerdo	9.08
	**FEC-966** Fecho Caracol	9.01
	**LIN01** Lingueta de Zamac Reta 48mm	14.03
	**LIN04** Lingueta de Aço Inox Reta 40mm	14.02
	LIN07 Lingueta de Aço Inox Reta 45mm	14.02
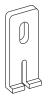	**NYL-036** Guia Deslizante	12.01
	**NYL-075** Tampa de Recobrimento	19.20
	**NYL-278** Guia e Limitador	12.01
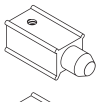	**NYL-303** Trava do Fecho Tipo Unha	12.16
	**NYL-304** Guia Deslizante	12.15

VISUAL	DESCRIÇÃO	PÁGINA
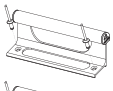	**PUX-648** Puxador 160mm Porta e Janela de Correr para Fecho Concha	17.01
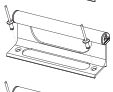	**PUX-649** Puxador 205mm Porta e Janela de Correr para Fecho Concha	17.02
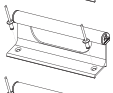	**PUX-654** Puxador 205mm Porta e Janela de Correr	17.03
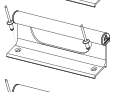	**PUX-650** Puxador 160mm Porta e Janela de Correr	17.04
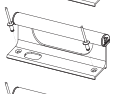	**PUX-652** Puxador 160mm Porta e Janela de Correr para FRA815 Preto	17.05
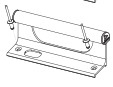	**PUX-660** Puxador 160mm Porta e Janela de Correr	17.09
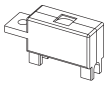	**ROL-237** Roldana de Poliamida sem Rolamento e sem Regulagem	18.01
	ROL-448 Roldana de Poliamida sem Rolamento e sem Regulagem	18.01
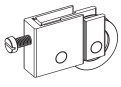	**ROL-415R** Roldana Alumínio sem Rolamento e sem Regulagem	18.02

VISUAL	DESCRIÇÃO	PÁGINA



BAT-0001 Batedeira 3.09



BRA-706 Articulação para Maxim-Ar 200mm 2.04
BRA-705 Articulação para Maxim-Ar 250mm 2.04
BRA-704 Articulação para Maxim-Ar 400mm 2.04
BRA-702 Articulação para Maxim-Ar 500mm 2.04
BRA-703 Articulação para Maxim-Ar 750mm 2.04
BRA-725 Articulação para Maxim-Ar 810mm 2.04



CAL-948 Calço da Folha Fixa 4.01



CON-150 Concha Cega 158mm em Alumínio 5.05



CON-0155 Concha Cega 204mm em Alumínio 5.09



CON-200 Concha Cega 152mm em Alumínio 5.06

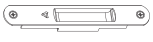

CON-448 Concha Cega 158mm em Alumínio 5.03



CON-449 Concha Cega 204mm em Alumínio 5.04

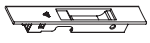

CON-500 Concha Cega 158mm 05.10



CON-501 Concha Cega 192mm 05.11



CON-370 Contrafecho Lateral 6.02



CON-371 Contrafecho Lateral 6.02



CON-376 Fixador da Travessa 22.06

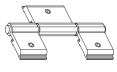

DOB-837 Dobradiça Tipo Camarão SEM puxador 7.02

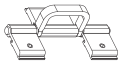

DOB-838 Dobradiça Tipo Camarão COM puxador 7.02

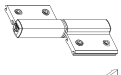

DOB-840 Dobradiça para Porta 7.07

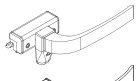

FEC-009 Fecho Alavanca COM Baguete 8.04

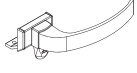

FEC-010 Fecho Alavanca SEM Baguete 8.08

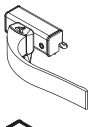

FEC-0020 Fecho Alavanca COM Baguete 8.19

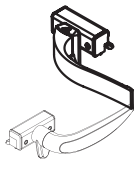

FEC-0024 Fecho Alavanca COM Baguete 8.21

FEC-600D Fecho Alavanca Inj. Sob Pressão com Baguete - Direito 8.12
FEC-600E Fecho Alavanca Inj. Sob Pressão com Baguete - Esquerdo 8.12

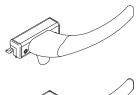

FEC-4008 Fecho Alavanca Injetado sem Chave 8.34

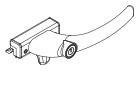

FEC-4010 Fecho Alavanca Injetado com Chave 8.34

VISUAL	DESCRIÇÃO	PÁGINA


FEC-200 Fecho Concha 152mm 10.11
FEC-202 Fecho Concha 152mm com Chave 10.12

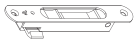
FEC-250 Fecho Concha 158mm Fechamento Lateral 10.08

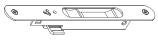
FEC-0254 Fecho Concha 204mm Fechamento Lateral 10.18

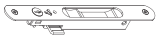
FEC-0255 Fecho Concha 204mm com Chave e Fechamento Lateral 10.17


FEC-338 Fecho Tipo Unha de Sobrepor 11.06

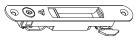
FEC-1035 Fecho Concha 158mm com Chave 10.04

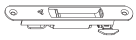
FEC-1037 Fecho Concha 158mm 10.05

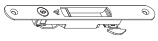
FEC-1039 Fecho Concha 204mm com Chave 10.06

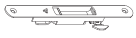
FEC-1041 Fecho Concha 204mm 10.07

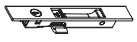
FEC-500 Fecho Concha 158mm com Chave 10.19

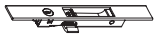
FEC-501 Fecho Concha 192mm com Chave 10.20

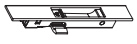
FEC-502 Fecho Concha 158mm sem Chave 10.21


FEC-503 Fecho Concha 192mm sem Chave 10.22


GUI-25 Guia da Cinta do Recolhedor 15.12


GUI-35 Guia Central da Persiana 12.23

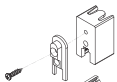
GUI-250 Guia e Limitador 12.13

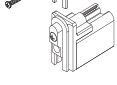
Gui-2544 Guia e Limitador 12.45
GUI-2533 Guia e Limitador 12.45

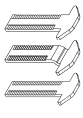
LIN04 Lingueta de Aço Inox Reta 40mm 14.02
LIN06 Lingueta de Aço Inox Torta 40mm 14.02
LIN07 Lingueta de Aço Inox Reta 45mm 14.02

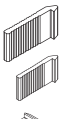
LIN-250 Lingueta Reta 30mm 14.01
LIN-257 Lingueta Reta 38mm 14.06


LIN-3225 Lingueta de Aço Inox Reta 14.07


NYL-190 Presilha do Remate 22.07


NYL-0191 Conexão Clic de Alinhamento 22.14

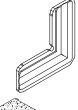
NYL-0291 Conexão do Arremate Interno 22.13

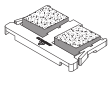
NYL-329 Caixa de Dreno 20.05


NYL-335 Vedação Superior 21.05

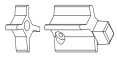
NYL-336 Guia e Ponteira 12.20


NYL-362 Guia Deslizante com Freio e Stop 12.18

VISUAL	DESCRIÇÃO	PÁGINA


NYL-369 Guia e Limitador da Persiana 12.25


NYL-370 Guia da Persiana 12.24


NYL-0192 Tampa Perfil Acabamento 22.15

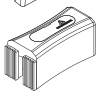
NYL-414 Batedeira 3.02

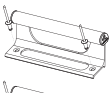
PUX-648 Puxador 160mm Porta e Janela de Correr para Fecho Concha 17.01

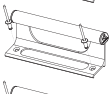
PUX-649 Puxador 205mm Porta e Janela de Correr para Fecho Concha 17.02

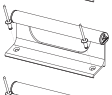
PUX-654 Puxador 205mm Porta e Janela de Correr 17.03

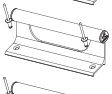
PUX-650 Puxador 160mm Porta e Janela de Correr 17.04

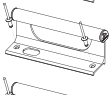
PUX-652 Puxador 160mm Porta e Janela de Correr para FRA815 Preto 17.05

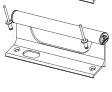
PUX-660 Puxador 160mm Porta e Janela de Correr 17.09

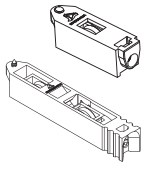
ROL-0426 / **ROL-0426N** Roldana Simples com Regulagem e sem Rolamento 18.07

ROL-0439R Roldana Dupla com Regulagem e com Rolamento 18.05

ROL-0439 Roldana Dupla com Regulagem e sem Rolamento 18.05

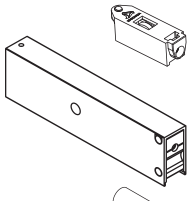
ROL-0440R / **ROL-0440NR** Roldana Simples com Regulagem e com Rolamento 18.07

ROL-4390 Roldana Dupla com Regulagem e Rolamento 18.40


SUP-624 Suporte da Guia 12.19


TPA-0031 Tampa Lateral da Janela com Persiana 19.66


TPA-250 Tampa Lateral da Janela com Persiana 19.31


TPA-255 Tampa do Montante 19.13


TPA-350 Tampa Lateral da Porta com Persiana 19.32

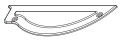
TPA-450 Tampa Lateral da Janela com Persiana 19.33


TPA-2088 Tampa do Montante ALV-2088 ..... 19.53

Componentes para a Linha

NOSTRA 32

VISUAL | DESCRIÇÃO | PÁGINA



BRA-762 Articulação para Maxim-Ar 340mm 2.11
BRA-763 Articulação para Maxim-Ar 600mm 2.11
BRA-764 Articulação para Maxim-Ar 950mm 2.11
Detalhe da aplicação 2.13



BAT-0001 Batedeira 3.09



CAL-929 Calço Vedante 4.05

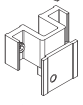

CON-32 Contrafecho da Folha Fixa 6.06



CON-381 Vedação Superior 21.03

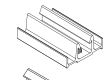

CON-320 Contrafecho Lateral 6.11

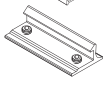

CON-321 Contrafecho Central 6.12

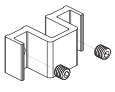

CON-383 Contrafecho Lateral 6.05

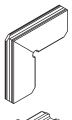

CON-433 Conexão de Alinhamento 6.13

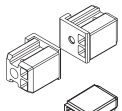

CON-434 Conexão para Montante 6.14

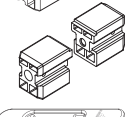

CON-435 Conexão para Montante 6.15

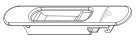

CON-0350 Concha Cega com Fixação Não Aparente 5.07



CON-386 Contratesta 6.19

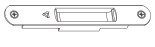

CON-448 Concha Cega 158mm em Alumínio 5.03

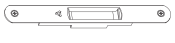

CON-449 Concha Cega 204mm em Alumínio 5.04

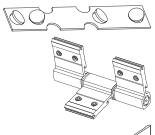

CHU-787 Chumbador para Contramarcos 22.04

DOB-828 Dobradiça para Porta 7.05

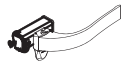

FEC-026 Fecho Alavanca com Baguete 8.27

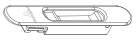

FEC-320 Fecho Concha com Fixação Não Aparente 10.17
FEC-321 Fecho Concha com Fixação Não Aparente 10.10

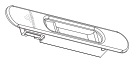

FEC-0320 Fecho Concha com Fixação Não Aparente 10.10



FEC-338 Fecho Tipo Unha de Sobrepor 11.06

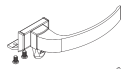

FEC-493 Fecho Alavanca sem Baguete 8.07

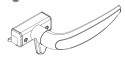

FEC-604D Fecho Alavanca Injetado Sob. Pressão com Baguete Direito 8.18
FEC-604E Fecho Alavanca Injetado Sob. Pressão com Baguete Esquerdo 8.18

VISUAL	DESCRIÇÃO	PÁGINA

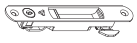
FEC-1035 Fecho Concha 158mm com Chave 10.04

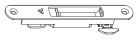
FEC-1037 Fecho Concha 158mm 10.05

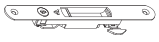
FEC-1039 Fecho Concha 204mm com Chave 10.06


FEC-1041 Fecho Concha 204mm 10.07

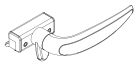
FEC-600D Fecho Alavanca Inj. Sob Pressão com Baguete - Direito 8.12
FEC-600E Fecho Alavanca Inj. Sob Pressão com Baguete - Esquerdo 8.12


FEC-4004 Fecho Alavanca Injetado sem Chave 8.33

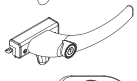
FEC-4006 Fecho Alavanca Injetado com Chave 8.33


FEC-0400 Acionamento Externo para Fecho Concha 10.13


GUI-25 Guia da Cinta do Recolhedor 15.12


GUI-320 Guia e Limitador 12.14


GUI-3264 Guia e Limitador 12.48
GUI-3278 Guia e Limitador 12.48


LIN04 Lingueta de Aço Inox Reta 40mm 14.02
LIN06 Lingueta de Aço Inox Torta 40mm 14.02


LIN320 Lingueta de Aço Inox Reta 14.07

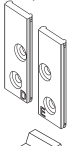
LM-0004 Guia Limitador de Abertura 2.21


NYL-190 Presilha do Remate 22.07


NYL-0191 Conexão Clic de Alinhamento 22.14


NYL-0192 Tampa Perfil Acabamento 22.15

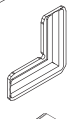
NYL-0291 Conexão do Arremate Interno 22.13


NYL-347 Batedeira 3.04

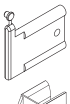
NYL-369 Guia e Limitador da Persiana 12.25


NYL-370 Guia da Persiana 12.24


NYL-382 Tampa Lateral para Janela 19.24


NYL-383 Tampa Lateral para Porta 19.26

VISUAL	DESCRIÇÃO	PÁGINA


NYL-394 Calço da Folha Fixa 4.04

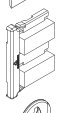
NYL-395 Caixa do Dreno 20.03


NYL-396 Guia e Limitador 12.03


NYL-398 Batedeira 3.03

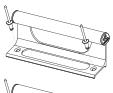
PUX-648 Puxador 160mm Porta e Janela de Correr para Fecho Concha 17.01

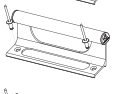
PUX-649 Puxador 205mm Porta e Janela de Correr para Fecho Concha 17.02

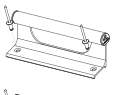
PUX-654 Puxador 205mm Porta e Janela de Correr 17.03

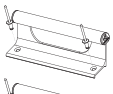
PUX-650 Puxador 160mm Porta e Janela de Correr 17.04

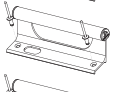
PUX-652 Puxador 160mm Porta e Janela de Correr para FRA815 Preto 17.05


PUX-660 Puxador 160mm Porta e Janela de Correr 17.09

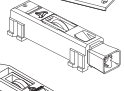
ROL-468 Roldana Simples com Regulagem e Rolamento 18.08

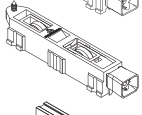
ROL-413 Roldana Dupla com Regulagem e Rolamento 18.09

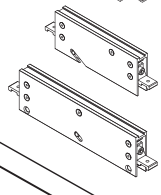
ROL-470 Roldana Powerful Simples com Regulagem e Rolamento 18.32

ROL-471 Roldana Powerful Dupla com Regulagem e Rolamento 18.33

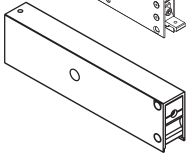
ROL-4390 Roldana Dupla com Regulagem e Rolamento 18.40


ROL-322 Roldana Dupla com Regulagem e Rolamento 18.42


ROL-323 Roldana Quadrupla com Rolamento e Regulagem 18.43


TPA-0031 Tampa Lateral da Janela com Persiana 19.66


TPA-250 Tampa Lateral da Janela com Persiana 19.31

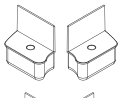
TPA-320 Tampa do Montante 19.17

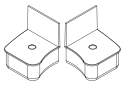
TPA-321 Tampa do Montante 19.18

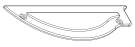
TPA-350 Tampa Lateral da Porta com Persiana 19.32

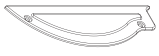
TPA-450 Tampa Lateral da Porta com Persiana 19.33

VISUAL	DESCRIÇÃO	PÁGINA


EXL-055 Terminal da Persiana 15.14


EXL-999 Terminal da Persiana 15.14


EXL-340 Terminal da Persiana 15.14


FIT-148 Cinta de Fixação Automático em Aço Mola 15.01


FIT-749 Mola de Segurança para Fixação da Esteira 15.03

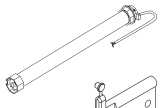
MAR-40 Motor para Persiana 15.04


NYL-369 Guia Limitador da Persiana 12.25


NYL-370 Guia da Persiana 12.24


NYL-371 Tampa Lateral da Janela com Persiana MN-008 ..... 19.39


NYL-372 Tampa Lateral da Porta com Persiana MN-005 e MN-006 ..... 19.40


NYL-0302 Tampa Lateral das Caixas da Persiana MI-0007 ..... 19.48


NYL-447 Tampa da Persiana 15.15


NYL-448 Tampa da Persiana de Alta Densidade 15.18


NYL-738 Limitador de Abertura 15.02

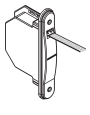
REC-120 Recolhedor 15.08

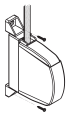
REC-124 Recolhedor Externo 15.12

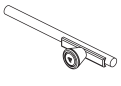
TRA-0250 Trinco para Persiana de Enrolar 27.01


VZP Palheta para Persiana 15.05


PAD Palheta de Alta Densidade para Persiana 15.06

VISUAL	DESCRIÇÃO	PÁGINA



Esteira sob medida 15.16

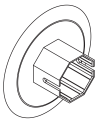

DIA-40118 Disco Alinhador 15.13
DIA-60135 Disco Alinhador 15.13

VISUAL	DESCRIÇÃO	PÁGINA

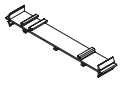

CHU-838 Chumbador para Contramarco 22.10



CHU-787 Chumbador para Contramarco 22.04



ARP-34 Articulação para Maxim-ar 340mm 2.08
ARP-60 Articulação para Maxim-ar 600mm 2.08
ARP-95 Articulação para Maxim-ar 950mm 2.08
ARP-120 Articulação para Maxim-ar 1200mm 2.08

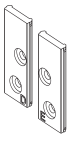

LM-0004 Guia Limitador de Abertura 02.21



LM-0200 Limitador de Abertura 200mm 2.17
LM-0300 Limitador de Abertura 300mm 2.17



FEC-480 Fecho Alavanca 24mm 8.06
FEC-478 Fecho Alavanca 21,5mm 8.06



FEC-0490 Fecho Alavanca sem Chave 24mm 8.29
FEC-0488 Fecho Alavanca sem Chave 21,5mm 8.29
FEC-0491 Fecho Alavanca com Chave 24mm 8.29
FEC-0489 Fecho Alavanca com Chave 21,5mm 8.29



CFE-01 Contrafecho para Fecho Alavanca 8.38



CFE-02 Contrafecho para Fecho Alavanca 8.38



CON-0610 Contrafecho Superior para Fachada 6.22



FEC-152 Fecho Alavanca 8.05



FEC-4012 Fecho Alavanca Injetado sem Chave 8.35
FEC-4014 Fecho Alavanca Injetado com Chave 8.35



KIT-0006 Kit Multi Ponto para Fachadas 24.04

VISUAL	DESCRIÇÃO	PÁGINA

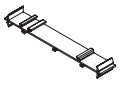

CHU-838 Chumbador para Contramarco 22.10

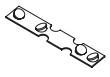

CHU-787 Chumbador para Contramarco 22.04



ARP-34 Articulação para Maxim-ar 340mm 2.08
ARP-60 Articulação para Maxim-ar 600mm 2.08
ARP-95 Articulação para Maxim-ar 950mm 2.08
ARP-120 Articulação para Maxim-ar 1200mm 2.08

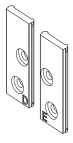

LM-0004 Guia Limitador de Abertura 2.21



LM-0200 Limitador de Abertura 200mm 2.17
LM-0300 Limitador de Abertura 300mm 2.17



FEC-480 Fecho Alavanca 24mm 8.06
FEC-478 Fecho Alavanca 21,5mm 8.06



FEC-0490 Fecho Alavanca sem Chave 24mm 8.29
FEC-0488 Fecho Alavanca sem Chave 21,5mm 8.29
FEC-0491 Fecho Alavanca com Chave 24mm 8.29
FEC-0489 Fecho Alavanca com Chave 21,5mm 8.29



CFE-01 Contrafecho para Fecho Alavanca 8.38



CFE-02 Contrafecho para Fecho Alavanca 8.38

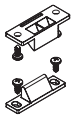

CON-0610 Contrafecho Superior para Fachada 6.22

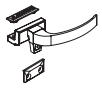

FEC-152 Fecho Alavanca 8.05



FEC-4012 Fecho Alavanca Injetado sem Chave 8.35
FEC-4014 Fecho Alavanca Injetado com Chave 8.35



KIT-0006 Kit Multi Ponto para Fachadas 24.04

PRIMORA FU080 | FU100 | FU120 | FU150

VISUAL	DESCRIÇÃO	PÁGINA

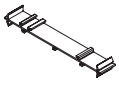

CHU-838 Chumbador para Contramarco 22.10

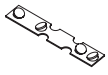

CHU-787 Chumbador para Contramarco 22.04



ARP-34 Articulação para Maxim-ar 340mm 2.08
ARP-60 Articulação para Maxim-ar 600mm 2.08
ARP-95 Articulação para Maxim-ar 950mm 2.08
ARP-120 Articulação para Maxim-ar 1200mm 2.08

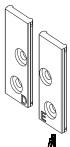

LM-0004 Guia Limitador de Abertura 02.21



LM-0200 Limitador de Abertura 200mm 2.17
LM-0300 Limitador de Abertura 300mm 2.17



FEC-480 Fecho Alavanca 24mm 8.06
FEC-478 Fecho Alavanca 21,5mm 8.06



FEC-0490 Fecho Alavanca sem Chave 24mm 8.29
FEC-0488 Fecho Alavanca sem Chave 21,5mm 8.29
FEC-0491 Fecho Alavanca com Chave 24mm 8.29
FEC-0489 Fecho Alavanca com Chave 21,5mm 8.29



CFE-01 Contrafecho para Fecho Alavanca 8.38



CFE-02 Contrafecho para Fecho Alavanca 8.38

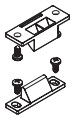

CON-0610 Contrafecho Superior para Fachada 6.22

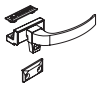

FEC-152 Fecho Alavanca 8.05



FEC-4012 Fecho Alavanca Injetado sem Chave 8.35
FEC-4014 Fecho Alavanca Injetado com Chave 8.35



KIT-0006 Kit Multi Ponto para Fachadas 24.04



NYL-190 Presilha de Remate 22.07

VISUAL	DESCRIÇÃO	PÁGINA


BAT-0414 Batedeira 3.08


BRA-1712 Articulação para Maxim-Ar 2.18


BT-001 Vedação da Folha 26.02


BT-002 Vedação do Marco 26.02

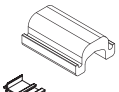
CAL-0133 Calço da Folha Fixa 4.03

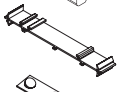
CHU-838 Chumbador para Contramarco 22.10

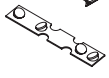
CHU-787 Chumbador para Contramarco 22.04

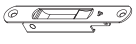
CON-0130 Concha Cega 158mm em Alumínio 5.08


CON-0230 Contratesta 6.23


CON-276 Concha Cega 152mm em Alumínio 5.01


CON-370 Contrafecho Lateral 6.02


CON-370NB Contrafecho Lateral 6.02

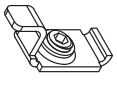
CON-371 Contrafecho Lateral 6.02


CON-448 Concha Cega 158mm em Alumínio 5.03


CON-449 Concha Cega 204mm em Alumínio 5.04


DIA-40118 Disco Alinhador 15.13
DIA-60135 Disco Alinhador 15.13

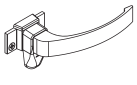
FEC-0008 Fecho Alavanca Slim 8.26

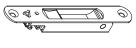
FEC-0230 Fecho Concha Fechamento Lateral 10.16

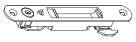
FEC-1035 Fecho Concha 158mm com Chave 10.04

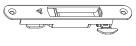
FEC-1037 Fecho Concha 158mm sem Chave 10.05

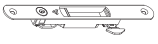
FEC-1039 Fecho Concha 204mm com Chave 10.06

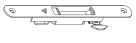
FEC-1041 Fecho Concha 204mm sem Chave 10.07


FEC-636 Fecho Concha 152mm 10.01

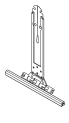
FIT-148 Cinta de Fixação Automático em Aço Mola 15.01

PRIMORA R200

VISUAL	DESCRIÇÃO	PÁGINA



FIT-749 Mola de Segurança para Fixação da Esteira 15.03



GUI-02 Guia da Cinta em Poliamida 15.11



GUI-1051 Guia e Limitador 12.26



GUI-1151 Guia da Cinta do Recolhedor 12.21

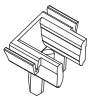

GUI-1181 Guia da Persiana 12.22

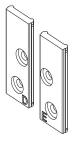

LM-0004 Guia Limitador de Abertura 2.21

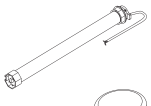

MAR10 Motor para Persiana | Tubo de 40 ..... 15.04
MAR40 Motor para Persiana | Tubo de 60 ..... 15.04



NYL-042 Botão Tampa Furo 19.21



NYL-190 Presilha do Arremate 22.07



NYL-369 Guia e Limitador da Persiana 12.25



NYL-370 Guia da Persiana 12.24



NYL-411 Tampa Lateral para Janela 19.25



NYL-447 Tampa da Persiana 15.15



NYL-448 Tampa da Persiana de Alta Densidade 15.18



NYL-738 Limitador de Abertura 15.02

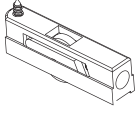

ROL-1003 Roldana com Regulagem sem Rolamento 18.13
ROL-4902 Roldana com Regulagem com Rolamento 18.13

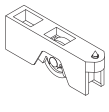

ROL-464 Roldana Simples com Regulagem e Rolamento 18.10

VISUAL	DESCRIÇÃO	PÁGINA

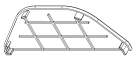

TPA-0132 Tampa de Arremate Lateral Direito/Esquerdo SC-2063 ..... 19.29



TPA-0114 Tampa de Arremate Lateral Direito/Esquerdo SC-2029 ..... 19.30

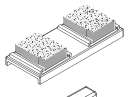

VED-3011 Vedação Superior 21.01

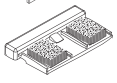

VED-3031 Caixa de Dreno 20.01



VZP Palheta para Persiana 15.05



PAD Palheta de Alta Densidade para Persiana 15.06



PRE-965 Presilha do Remate 22.08

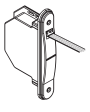

REC-120 Recolhedor Interno 15.08

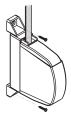

REC-124 Recolhedor Externo 15.12

VISUAL	DESCRIÇÃO	PÁGINA


BAT-0414 Batedeira 3.08


BRA-706 Articulação para Maxim-Ar 200mm 2.04
BRA-705 Articulação para Maxim-Ar 250mm 2.04
BRA-704 Articulação para Maxim-Ar 400mm 2.04
BRA-702 Articulação para Maxim-Ar 500mm 2.04
BRA-703 Articulação para Maxim-Ar 750mm 2.04
BRA-725 Articulação para Maxim-Ar 810mm 2.04


BT-001 Vedação da Folha 26.02


BT-002 Vedação do Marco 26.02


CAL-948 Calço da Folha Fixa 4.01


CHU-838 Chumbador para Contramarco 22.10


CHU-787 Chumbador para Contramarco 22.04

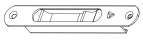
CON-150 Concha Cega 158mm em Alumínio 5.05


CON-250 Contratesta 6.04


CON-295 Contratesta 6.17


CON-370 Contrafecho Lateral 6.02


CON-370NB Contrafecho Lateral 6.02


CON-376 Fixador da Travessa 22.06


CON-448 Concha Cega 158mm em Alumínio 5.03

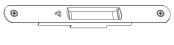
CON-449 Concha Cega 204mm em Alumínio 5.04


DIA-40118 Disco Alinhador 15.13
DIA-60135 Disco Alinhador 15.13

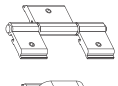
DOB-837 Dobradiça Tipo Camarão sem puxador 7.02

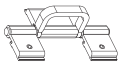
DOB-838 Dobradiça Tipo Camarão com puxador 7.02

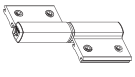
DOB-840 Dobradiça para Porta 7.07

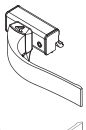
FEC-0022 Fecho Alavanca COM Baguete e Contrafecho 8.20

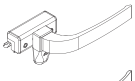
FEC-009 Fecho Alavanca COM Baguete 8.04

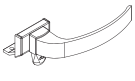
FEC-010 Fecho Alavanca sem Baguete 8.08

PRIMORA R250

VISUAL	DESCRIÇÃO	PÁGINA

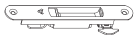

FEC-1037 Fecho Concha 158mm 10.05



FEC-1041 Fecho Concha 204mm 10.07

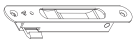

FEC-250 Fecho Concha 158mm Fechamento Lateral 10.08



FEC-338 Fecho Tipo Unha de Sobrepor 11.06



FIT-148 Cinto de Fixação Automática em Aço Mola 15.01



FIT-749 Mola de Segurança para Fixação da Esteira 15.03

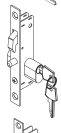

FRA-0020 Acionamento Externo para Fecho Concha 25.01

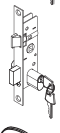

FRA-0022 Acionamento Externo para Fecho Concha 25.02



GUI-02 Guia da Cinta em Poliamida 15.11



GUI-1151 Guia da Cinta do Recolhedor 12.21

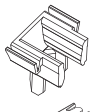

GUI-1181 Guia da Persiana 12.22

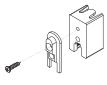

GUI-250 Guia e Limitador 12.13

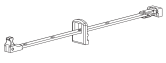

HAS-059 Haste de Comando com Baguete 13.02



LIN-250 Lingueta Reta 30mm 14.01
LIN-251 Lingueta Torta 30mm 14.01
LIN-252 Lingueta Reta 38mm 14.01



LIN-03 Lingueta de Aço Inox Torta 33mm 14.02



LIN-04 Lingueta de Aço Inox Reta 40mm 14.02



LIN-05 Lingueta de Aço Inox Reta 33mm 14.02



LIN-06 Lingueta de Aço Inox Torta 40mm 14.02



LIN-07 Lingueta de Aço Inox Reta 45mm 14.02



LIN-08 Lingueta de Aço Inox Torta 45mm 14.02

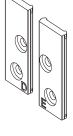

LM-0004 Guia Limitador de Abertura 2.21

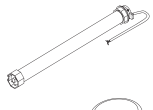

MAR-10 Motor para Persiana | Tubo de 40 ..... 15.04
MAR-40 Motor para Persiana | Tubo de 60 ..... 15.04



NYL-042 Botão Tampa Furo 19.21



NYL-190 Presilha do Arremate 22.07

PRIMORA R250

VISUAL	DESCRIÇÃO	PÁGINA



NYL-329 Caixa de Dreno 20.05



NYL-335 Vedação Superior 21.05



NYL-369 Guia e Limitador da Persiana 12.25

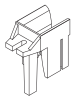

NYL-370 Guia da Persiana 12.24



NYL-411 Tampa Lateral para Janela 19.25



NYL-414 Batedeira 3.02



NYL-447 Tampa da Persiana 15.15



NYL-448 Tampa da Persiana de Alta Densidade 15.18



NYL-738 Limitador de Abertura 15.02

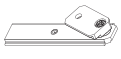

PIV-752 Pivô 16.08



PRE-965 Presilha do Remate 22.08

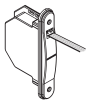

REC-120 Recolhedor Interno 15.08

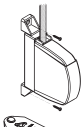

REC-124 Recolhedor Externo 15.12



ROL-426 / **ROL-0426N** Roldana Simples com Regulagem e sem Rolamento 18.07

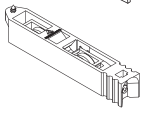

ROL-439R Roldana Dupla com Regulagem e com Rolamento 18.05



ROL-440R / **ROL-0440NR** Roldana Simples com Regulagem e com Rolamento 18.07

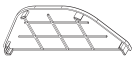

TPA-0132 Tampa de Arremate Lateral Direito/Esquerdo SC-2063 ..... 19.29



TPA-0114 Tampa de Arremate Lateral Direito/Esquerdo SC-2029 ..... 19.30



VZP Palheta para Persiana 15.05



PAD Palheta de Alta Densidade para Persiana 15.06

VISUAL	DESCRIÇÃO	PÁGINA



ARP-34 Articulação para Maxim-Ar 340mm 2.08
ARP-60 Articulação para Maxim-Ar 600mm 2.08
ARP-95 Articulação para Maxim-Ar 950mm 2.08
ARP-120 Articulação para Maxim-Ar 1200mm 2.08
Detalhe da Aplicação 2.09



ARQ-40 Articulação para Maxim-Ar 400mm 2.06
ARQ-60 Articulação para Maxim-Ar 600mm 2.06
ARQ-95 Articulação para Maxim-Ar 950mm 2.06
ARQ-120 Articulação para Maxim-Ar 1200mm 2.06
Detalhe da Aplicação 2.07



ARQC-40 Articulação para Maxim-Ar 400mm 2.15
ARQC-60 Articulação para Maxim-Ar 600mm 2.15
ARQC-95 Articulação para Maxim-Ar 950mm 2.15
ARQC-120 Articulação para Maxim-Ar 1200mm 2.15



BRA-762 Articulação para Maxim-Ar 340mm 2.11
BRA-763 Articulação para Maxim-Ar 600mm 2.11
BRA-764 Articulação para Maxim-Ar 950mm 2.11
Detalhe da Aplicação 2.12



BRA-8000 Articulação para Maxim-Ar 290mm 2.05
BRA-8010 Articulação para Maxim-Ar 440mm 2.05
BRA-8020 Articulação para Maxim-Ar 635mm 2.05

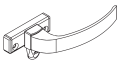

FEC-800 Fecho Alavanca 8.15

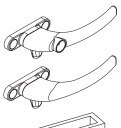

FEC-4000 Fecho Alavanca Injetado sem Chave 8.32
FEC-4002 Fecho Alavanca Injetado com Chave 8.32



ROL-400 Roldana Poliamida com Regulagem e sem Rolamento 18.17



BAT-0001 Batedeira 3.09

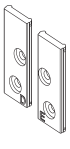

LM-0004 Guia Limitador de Abertura 02.21

VISUAL	DESCRIÇÃO	PÁGINA
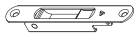	**CON-0130** Concha Cega 158mm em Alumínio	5.08
	**CON-448** Concha Cega 158mm em Alumínio	5.03
	**CON-449** Concha Cega 204mm em Alumínio	5.04
	**FEC-0230** Fecho Concha Fechamento Lateral	10.16
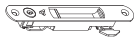	**FEC-1035** Fecho Concha 158mm com Chave	10.04
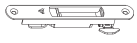	**FEC-1037** Fecho Concha 158mm	10.05
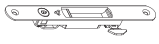	**FEC-1039** Fecho Concha 204mm com Chave	10.06
	**FEC-1041** Fecho Concha 204mm	10.07
	**FIT-148** Cinta de Fixação Automático em Aço Mola	15.01
	**FIT-749** Mola de Segurança para Fixação da Esteira	15.03
	**GUI-01** Guia da Cinta em Poliamida	15.11
	**GUI-02** Guia da Cinta em Poliamida	15.11
	**GUI-1151** Guia da Cinta do Recolhedor	12.21
	**LIN04** Lingueta de Aço Inox Reta 40mm	14.02
	**LIN-256** Lingueta	14.05
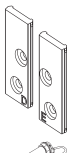	**LM-0004** Guia Limitador de Abertura	02.21
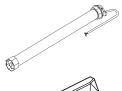	**MAR-40** Motor para Persiana	15.04
	**NYL-738** Limitador de Abertura	15.02
	**NYL-447** Tampa da Persiana	15.15
	**BAT-0001** Batedeira	3.09
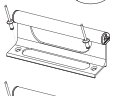	**PUX-648** Puxador 160mm Porta e Janela de Correr para Fecho Concha	17.01
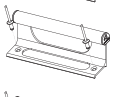	**PUX-649** Puxador 205mm Porta e Janela de Correr para Fecho Concha	17.02
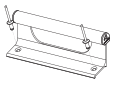	**PUX-654** Puxador 205mm Porta e Janela de Correr	17.03

VISUAL	DESCRIÇÃO	PÁGINA
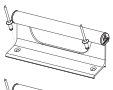	**PUX-650** Puxador 160mm Porta e Janela de Correr	17.04
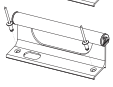	**PUX-652** Puxador 160mm Porta e Janela de Correr para FRA815 Preto	17.05
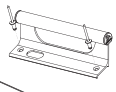	**PUX-660** Puxador 160mm Porta e Janela de Correr	17.09
	**ROL-4902** Roldana com Regulagem e Rolamento	18.13
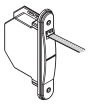	**REC-120** Recolhedor	15.08
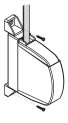	**REC-124** Recolhedor Externo	15.12

Componentes para a Linha

SMART 2.0

VISUAL	DESCRIÇÃO	PÁGINA
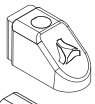	**BAT-0001** Batedeira	3.09
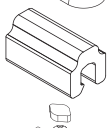	**BAT-0123** Batedeira	3.01
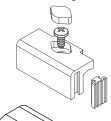	**BAT-0414** Batedeira	3.08
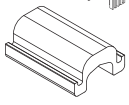	**CAL-0133** Calço da Folha Fixa	4.03
	**CON-0130** Concha Cega 158mm em Alumínio	5.08
	**CON-200** Concha Cega 152mm em Alumínio	5.06
	**CON-276** Concha Cega 152mm em Alumínio	5.01
	**CON-448** Concha Cega 158mm em Alumínio	5.03
	**CON-0230** Contratesta	6.23
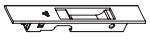	**CON-500** Concha Cega 158mm	5.10
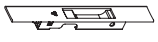	**CON-501** Concha Cega 192mm	5.11
	**CON-370** Contrafecho Lateral	6.02
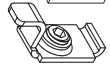	**CON-371** Contrafecho Lateral	6.02
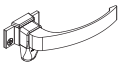	**FEC-0008** Fecho Alvanca Slim	8.26
	**FEC-200** Fecho Concha 152mm	10.11
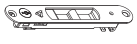	**FEC-202** Fecho Concha 152mm com Chave	10.12
	**FEC-0230** Fecho Concha Fechamento Lateral	10.16
	**FEC-636** Fecho Concha 152mm	10.01
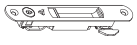	**FEC-1035** Fecho Concha 158mm com Chave	10.04
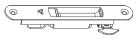	**FEC-1037** Fecho Concha 158mm	10.05
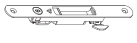	**FEC-1039** Fecho Concha 204mm com Chave	10.06
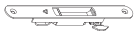	**FEC-1041** Fecho Concha 204mm	10.07
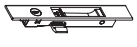	**FEC-500** Fecho Concha 158mm com Chave	10.19
	**FEC-501** Fecho Concha 192mm com Chave	10.20
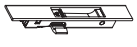	**FEC-502** Fecho Concha 158mm sem Chave	10.21
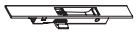	**FEC-503** Fecho Concha 192mm sem Chave	10.22
	**FEC-0400** Acionamento Externo para Fecho Concha	10.13
	**GUI-1051** Guia e Limitador	12.26

VISUAL	DESCRIÇÃO	PÁGINA
	**GUI-1151** Fecho da Cinta do Recolhedor	12.21
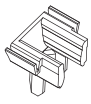	**GUI-1181** Guia da Persiana	12.22
	**LIN01** Lingueta de Zamac Reta 48mm	14.03
	**LIN02** Lingueta de Zamac 33mm	14.03
	**LIN03** Lingueta de Aço Inox Torta 33mm	14.02
	**LIN05** Lingueta de Aço Inox Reta 33mm	14.02
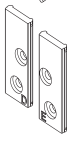	**LM-0004** Guia Limitador de Abertura	2.21
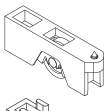	**ROL-464** Roldana Simples com Regulagem e Rolamento	18.10
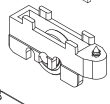	**ROL-515R** Roldana com Regulagem e Rolamento	18.14
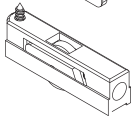	**ROL-1003** Roldana com Regulagem e sem Rolamento	18.13
	ROL-4902 Roldana com Regulagem e Rolamento	18.13
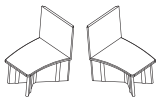	**TPA-0008** Tampa do Montante Inferior e Superior SC-2160	19.10
	**TPA-0114** Tampa de Arremate Lateral Direito/Esquerdo SC-2029	19.30
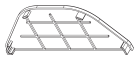	**TPA-0132** Tampa de Arremate Lateral Direito/Esquerdo SC-2063	19.29
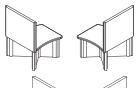	**TPA-0137** Tampa do Montante Inferior e Superior SC-2108	19.11
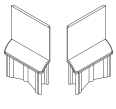	**TPA-2589** Tampa do Montante Inferior e Superior SC-2142	19.12
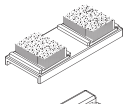	**VED-3011** Vedação Superior	21.01
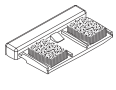	**VED-3031** Caixa de Dreno	20.01

VISUAL	DESCRIÇÃO	PÁGINA



BRA-706 Articulação para Maxim-Ar 200mm 2.04
BRA-705 Articulação para Maxim-Ar 250mm 2.04
BRA-704 Articulação para Maxim-Ar 400mm 2.04
BRA-702 Articulação para Maxim-Ar 500mm 2.04
BRA-703 Articulação para Maxim-Ar 750mm 2.04
BRA-725 Articulação para Maxim-Ar 810mm 2.04

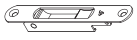

CON-0130 Concha Cega 158mm em Alumínio 5.08



CON-200 Concha Cega 152mm em Alumínio 5.06



CON-276 Concha Cega 152mm em Alumínio 5.01



CON-448 Concha Cega 158mm em Alumínio 5.03



CON-449 Concha Cega 204mm em Alumínio 5.04



CON-0230 Contratesta 6.23



CON-500 Concha Cega 158mm 05.10



CON-501 Concha Cega 192mm 05.11

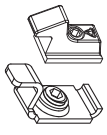

CON-370 Contrafecho Lateral 6.02

CON-371 Contrafecho Lateral 6.02



FEC-055 Contrafecho Central 6.03



FEC-200 Fecho Concha 152mm 10.11



FEC-202 Fecho Concha 152mm com Chave 10.12

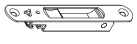

FEC-0230 Fecho Concha Fechamento Lateral 10.16



FEC-636 Fecho Concha 152mm 10.01

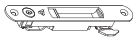

FEC-1035 Fecho Concha 158mm com Chave 10.04

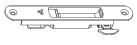

FEC-1037 Fecho Concha 158mm 10.05

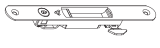

FEC-1039 Fecho Concha 204mm com Chave 10.06

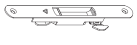

FEC-1041 Fecho Concha 204mm 10.07

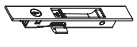

FEC-500 Fecho Concha 158mm com Chave 10.19

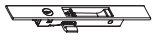

FEC-501 Fecho Concha 192mm com Chave 10.20

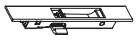

FEC-502 Fecho Concha 158mm sem Chave 10.21

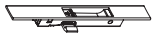

FEC-503 Fecho Concha 192mm sem Chave 10.22

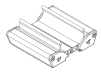

FEC-311 Fecho Central Bate e Fecha para Janela de Correr 11.04

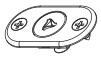

FEC-0400 Acionamento Externo para Fecho Concha 10.13

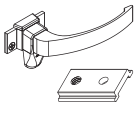

FEC-0008 Fecho Alavanca Slim 8.26

LM-01 Limitador de Abertura 2.16



LIN04 Lingueta de Aço Inox Reta 40mm 14.02



LIN-256 Lingueta 14.05

VISUAL	DESCRIÇÃO	PÁGINA
	**NYL-369** Guia e Limitador da Persiana	12.25
	**NYL-370** Guia da Persiana	12.24
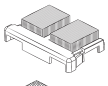	**NYL-412** Caixa de Dreno	20.06
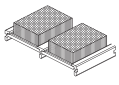	**NYL-413** Vedação Superior	21.06
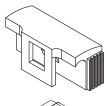	**NYL-442** Batedeira	3.07
	**BAT-0001** Batedeira	3.09
	**NYL-443** Calço da Folha Fixa	4.02
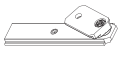	**PIV-752** Pivô para Janela Maxin-ar	16.08
	**PIV-758** Pivô para Basculante	16.02
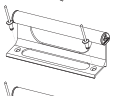	**PUX-648** Puxador 160mm Porta e Janela de Correr para Fecho Concha	17.01
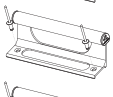	**PUX-649** Puxador 205mm Porta e Janela de Correr para Fecho Concha	17.02
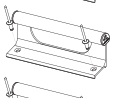	**PUX-654** Puxador 205mm Porta e Janela de Correr	17.03
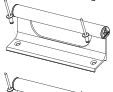	**PUX-650** Puxador 160mm Porta e Janela de Correr	17.04
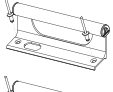	**PUX-652** Puxador 160mm Porta e Janela de Correr para FRA815 Preto	17.05
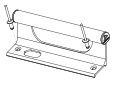	**PUX-660** Puxador 160mm Porta e Janela de Correr	17.09
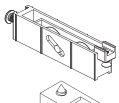	**ROL-458** Roldana Dupla com Regulagem e sem Rolamento	18.11
	**ROL-465** Roldana Simples sem Regulagem e Rolamento	18.12
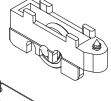	**ROL-515R** Roldana com Regulagem e Rolamento	18.14
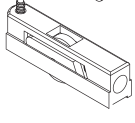	**ROL-1003** Roldana com Regulagem e sem Rolamento **ROL-4902** Roldana com Regulagem e Rolamento	18.13 18.13

Componentes para a Linha

SUPREMA

VISUAL	DESCRIÇÃO	PÁGINA


ALA-055 Alavanca para Basculante 1.01


BAT-0414 Batedeira 3.08


BAT-0001 Batedeira 3.09


BRA-706 Articulação para Maxim-Ar 200mm 2.04
BRA-705 Articulação para Maxim-Ar 250mm 2.04
BRA-704 Articulação para Maxim-Ar 400mm 2.04
BRA-702 Articulação para Maxim-Ar 500mm 2.04
BRA-703 Articulação para Maxim-Ar 750mm 2.04
BRA-725 Articulação para Maxim-Ar 810mm 2.04


CAL-948 Calço da Folha Fixa 4.01


CON-150 Concha Cega 158mm em Alumínio 5.05


CON-0155 Concha Cega 204mm em Alumínio 5.09


CON-200 Concha Cega 152mm em Alumínio 5.06


CON-276 Concha Cega 152mm em Alumínio 5.01


CON-448 Concha Cega 158mm em Alumínio 5.03

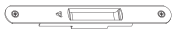
CON-449 Concha Cega 204mm em Alumínio 5.04


CON-500 Concha Cega 158mm 5.10


CON-501 Concha Cega 192mm 5.11


CON-250 Contratesta 6.04


CON-295 Contratesta 6.17


CON-0251 Contrafecho Central 6.09


CON-370 Contrafecho Lateral 6.02


CON-371 Contrafecho Lateral 6.02


CON-376 Fixador da Travessa 22.06

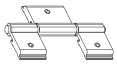
DOB-837 Dobradiça Tipo Camarão sem puxador 7.02

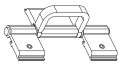
DOB-838 Dobradiça Tipo Camarão com puxador 7.02

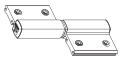
DOB-840 Dobradiça para Porta 7.07

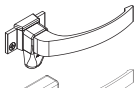
FEC-0008 Fecho Alavanca Slim 8.26

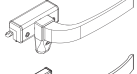
FEC-009 Fecho Alavanca com Baguete 8.04

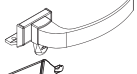
FEC-010 Fecho Alavanca sem Baguete 8.08

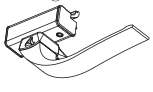
FEC-0020 Fecho Alavanca com Baguete e Contrafecho 8.19

VISUAL	DESCRIÇÃO	PÁGINA


FEC-0024 Fecho Alavanca com Baguete e Contrafecho 8.21

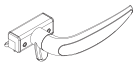
FEC-600D Fecho Alavanca Inj. Sob Pressão com Baguete - Direito 8.12
FEC-600E Fecho Alavanca Inj. Sob Pressão com Baguete - Esquerdo 8.12

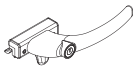
FEC-4008 Fecho Alavanca Injetado sem Chave 8.34


FEC-4010 Fecho Alavanca Injetado com Chave 8.34


FEC-055 Contrafecho Central 6.03


FEC-057 Fecho Caracol Direito 9.04


FEC-060 Fecho Caracol 9.02


FEC-063 Fecho Caracol Esquerdo 9.04


FEC-200 Fecho Concha 152mm 10.11


FEC-202 Fecho Concha 152mm com Chave 10.12

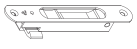
FEC-250 Fecho Concha 158mm Fechamento Lateral 10.08

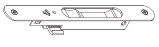
FEC-0254 Fecho Concha 204mm Fechamento Lateral 10.18

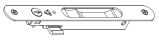
FEC-0255 Fecho Concha 204mm com Chave e Fechamento Lateral 10.17


FEC-636 Fecho Concha 152mm 10.01

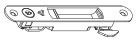
FEC-1035 Fecho Concha 158mm com Chave 10.04

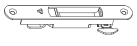
FEC-1037 Fecho Concha 158mm 10.05

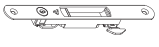
FEC-1035 Fecho Concha 204mm com Chave 10.06


FEC-1041 Fecho Concha 204mm 10.07

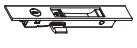
FEC-500 Fecho Concha 158mm com Chave 10.19


FEC-501 Fecho Concha 192mm com Chave 10.20


FEC-502 Fecho Concha 158mm sem Chave 10.21

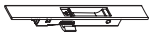
FEC-503 Fecho Concha 192mm sem Chave 10.22

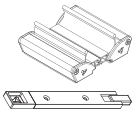
FEC-311 Fecho Central Bate e Fecha para Janela de Correr 11.04


FEC-338 Fecho Tipo Unha de Sobrepor 11.06


FEC-0400 Acionamento Externo para Fecho Concha 10.13

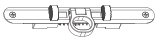
FEC-695 Fecho de Embutir Tipo Camarão 10.09

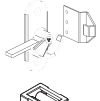
FEC-947 Fecho Caracol Direito 9.05
FEC-953 Fecho Caracol Esquerdo 9.05


GUI-01 Guia da Cinta em Poliamida 15.11

VISUAL	DESCRIÇÃO	PÁGINA



GUI-02 Guia da Cinta em Poliamida 15.11

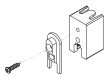

GUI-250 Guia e Limitador 12.13

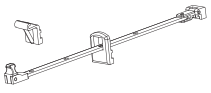

HAS-059 Haste de Comando 200mm com Baguete 13.02
HAS-062 Haste de Comando 250mm com Baguete 13.02
HAS-064 Haste de Comando 300mm com Baguete 13.02
HAS-060 Haste de Comando 400mm com Baguete 13.02



LIN01 Lingueta de Zamac Reta 48mm 14.03



LIN04 Lingueta de Aço Inox Reta 40mm 14.02



LIN06 Lingueta de Aço Inox Torta 40mm 14.02



LIN07 Lingueta de Aço Inox Reta 45mm 14.02



LIN-250 Lingueta Reta 30mm 14.01
LIN-252 Lingueta Reta 38mm 14.01



LM-01 Limitador de Abertura 2.16

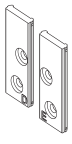

LM-0004 Guia Limitador de Abertura 02.21

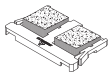

NYL-329 Caixa de Dreno 20.05



NYL-332 Guia Deslizante com Placa 12.02



NYL-332 Guia Deslizante sem Placa 12.02



NYL-335 Vedação Superior 21.05

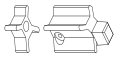

NYL-336 Guia e Ponteira 12.20



NYL-355 Tampa para Maxim-ar 19.19



NYL-356 Tampa do Montante SU-043/044 ..... 19.09



NYL-357 Tampa do Montante SU-047/049 ..... 19.08



NYL-362 Guia Deslizante com Freio e Stop 12.18



NYL-363 Tampa do Montante SU-059/60 ..... 19.42



NYL-364 Tampa do Montante SU-061 ..... 19.43



NYL-369 Guia e Limitador da Persiana 12.25



NYL-370 Guia da Persiana 12.24

VISUAL	DESCRIÇÃO	PÁGINA


NYL-382 Tampa Lateral para Janela 19.24


NYL-383 Tampa Lateral para Porta 19.26


PIV-752 Pivô 16.08


NYL-414 Batedeira 3.02

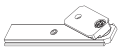
NYL-416 Recobrimento da Soleira 22.12


PIV-753 Pivô 16.01

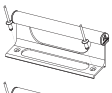
PUX-648 Puxador 160mm Porta e Janela de Correr para Fecho Concha 17.01

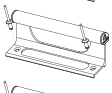
PUX-649 Puxador 205mm Porta e Janela de Correr para Fecho Concha 17.02

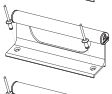
PUX-654 Puxador 205mm Porta e Janela de Correr 17.03

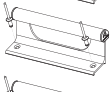
PUX-650 Puxador 160mm Porta e Janela de Correr 17.04

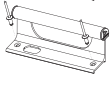
PUX-652 Puxador 160mm Porta e Janela de Correr para FRA815 Preto 17.05


ROL-426 / **ROL-0426N** Roldana Simples com Regulagem e sem Rolamento 18.07


ROL-427 Roldana Simples sem Regulagem e sem Rolamento 18.06

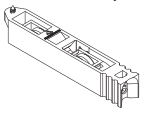
ROL-439R Roldana Dupla com Regulagem e com Rolamento 18.05
ROL-439 Roldana Dupla com Regulagem e sem Rolamento 18.05


ROL-440R / **ROL-0440NR** Roldana Simples com Regulagem e com Rolamento 18.07


SUP-624 Suporte da Guia 12.19

VISUAL	DESCRIÇÃO	PÁGINA



BRA-706 Articulação para Maxim-Ar 200mm 2.04
BRA-705 Articulação para Maxim-Ar 250mm 2.04
BRA-704 Articulação para Maxim-Ar 400mm 2.04
BRA-702 Articulação para Maxim-Ar 500mm 2.04
BRA-703 Articulação para Maxim-Ar 750mm 2.04
BRA-725 Articulação para Maxim-Ar 810mm 2.04



CON-0130 Concha Cega 158mm em Alumínio 5.08



CON-200 Concha Cega 152mm em Alumínio 5.06



CON-276 Concha Cega 152mm em Alumínio 5.01



CON-448 Concha Cega 158mm em Alumínio 5.03



CON-449 Concha Cega 204mm em Alumínio 5.04



CON-0230 Contratesta 6.23

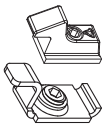

CON-370 Contrafecho Lateral 6.02
CON-371 Contrafecho Lateral 6.02



CON-295 Contratesta 6.17

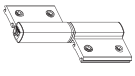

DOB-840 Dobradiça para Porta 7.07

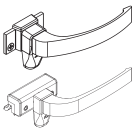

FEC-0008 Fecho Alavanca Slim 8.26
FEC-009 Fecho Alavanca COM Baguete 8.04

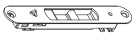

FEC-200 Fecho Concha 152mm 10.11



FEC-202 Fecho Concha 152mm com Chave 10.12

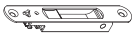

FEC-0230 Fecho Concha Fechamento Lateral 10.16

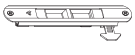

FEC-636 Fecho Concha 152mm 10.01

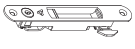

FEC-1035 Fecho Concha 158mm com Chave 10.04

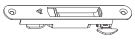

FEC-1037 Fecho Concha 158mm 10.05

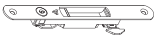

FEC-1039 Fecho Concha 204mm com Chave 10.06



FEC-1041 Fecho Concha 204mm 10.07



FEC-338 Fecho Tipo Unha de Sobrepor 11.06



FEC-0400 Acionamento Externo para Fecho Concha 10.13

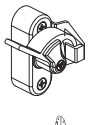

FEC-474 Fecho Caracol Esquerdo 9.06
FEC-475 Fecho Caracol Direito 9.06

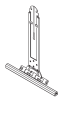

FIT-148 Cinta de Fixação Automático em Aço Mola 15.01

VISUAL	DESCRIÇÃO	PÁGINA

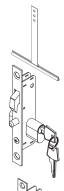
FIT-749 Mola de Segurança para Fixação da Esteira 15.03

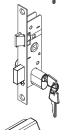
FRA-0020 Acionamento Externo para Fecho Concha 25.01

FRA-0022 Acionamento Externo para Fecho Concha 25.02


GUI-1151 Guia da Cinta do Recolhedor 12.21


LM-01 Limitador de Abertura 2.16

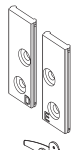
LM-0004 Guia Limitador de Abertura 2.21


MAC-0610 Maçaneta com espelho 23.01


MAR-40 Motor para Persiana 15.04


NYL-738 Limitador de Abertura 15.02


NYL-447 Tampa da Persiana 15.15


LIN03 Lingueta de Aço Inox Torta 33mm 14.02
LIN05 Lingueta de Aço Inox Reta 33mm 14.02


NYL-369 Guia e Limitador da Persiana 12.25


NYL-370 Guia da Persiana 12.24

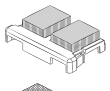
NYL-412 Caixa de Dreno 20.06

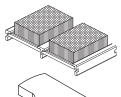
NYL-413 Vedação Superior 21.06

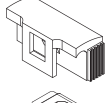
NYL-442 Batedeira 3.07


BAT-0001 Batedeira 3.09

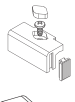
BAT-0414 Batedeira 3.08


NYL-443 Calço da Folha Fixa 4.02

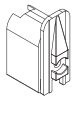
NYL-444 Guia e Limitador 12.06

VISUAL	DESCRIÇÃO	PÁGINA
	**NYL-444L** Guia Deslizante	12.08
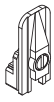	**NYL-450** Guia Deslizante	12.07
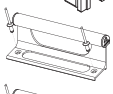	**PUX-648** Puxador 160mm Porta e Janela de Correr para Fecho Concha	17.01
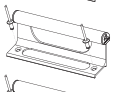	**PUX-649** Puxador 205mm Porta e Janela de Correr para Fecho Concha	17.02
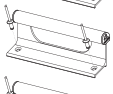	**PUX-654** Puxador 205mm Porta e Janela de Correr	17.03
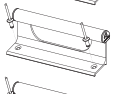	**PUX-650** Puxador 160mm Porta e Janela de Correr	17.04
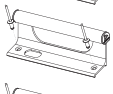	**PUX-652** Puxador 160mm Porta e Janela de Correr para FRA815 Preto	17.05
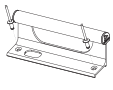	**PUX-660** Puxador 160mm Porta e Janela de Correr	17.09
	**PIV-752** Pivô	16.08
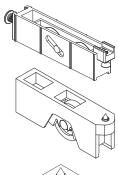	**ROL-458** Roldana Dupla com Regulagem e sem Rolamento	18.11
	ROL-464 Roldana Simples com Regulagem e Rolamento	18.10
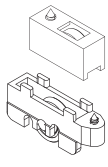	**ROL-465** Roldana Simples sem Regulagem e Rolamento	18.12
	ROL-515R Roldana com Regulagem e Rolamento	18.14
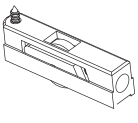	**ROL-1003** Roldana com Regulagem e sem Rolamento **ROL-4902** Roldana com Regulagem e Rolamento	18.13 18.13
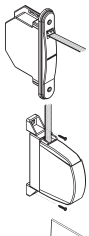	**REC-120** Recolhedor	15.08
	REC-124 Recolhedor Externo	15.12
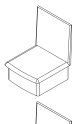	**TPA-720** Tampa do Montante	19.63
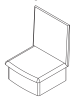	**TPA-761** Tampa Lateral Porta com Persiana	19.62
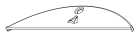	**TPA-773** Tampa Lateral Porta com Persiana	19.61
	**TPA-791** Tampa Lateral Janela com Persiana	19.57
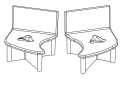	**TPA-796**Tampa Lateral Porta com Persiana	19.58

Componentes para a Linha

VAN GOGH

VISUAL	DESCRIÇÃO	PÁGINA

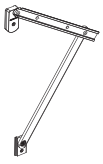

BRA-775 Articulação para Maxim-Ar 250mm 2.14
BRA-776 Articulação para Maxim-Ar 400mm 2.14
BRA-777 Articulação para Maxim-Ar 600mm 2.14
BRA-779 Articulação para Maxim-Ar 810mm 2.14

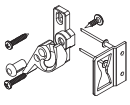

FEC-954 Fecho Caracol Direito Preto 9.08
FEC-955 Fecho Caracol Esquerdo Preto 9.08



FEC-1014 Fecho Alavanca sem Baguete Preto 8.16

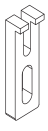

NYL-006 Gui ae Trava da Folha..... 12.30

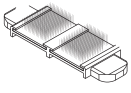

NYL-316 Vedação Superior..... 21.07

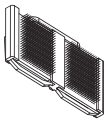

NYL-317 Vedação Superior..... 20.07

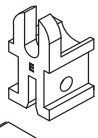

NYL-324 Guia e Limitador..... 12.29

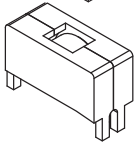

ROL-212 Roldana Sem Rolamento Sem Regulagem..... 18.22

ALAVANCA PARA JANELA BASCULANTE

APLICAÇÃO:
LINHAS

DIVERSAS

Fevereiro/2008

PERSPECTIVA
(sem escala)

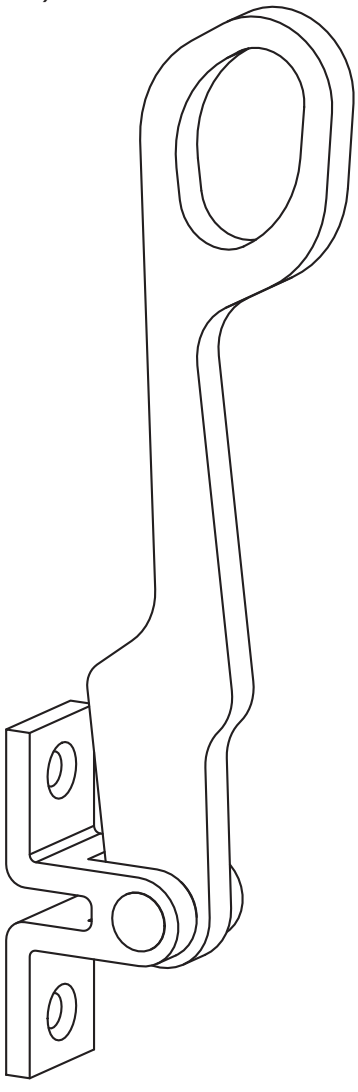

DIMENSÕES
(escala 1:2)

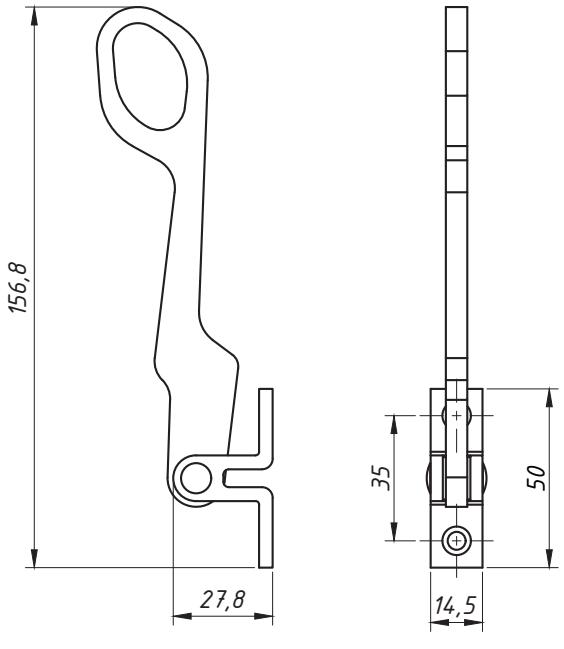

CARACTERÍSTICAS:

Componentes:	Matéria-prima:
Base	Alumínio
Eixo	Alumínio
Alça	Alumínio
Buchas	Poliamida

Acabamento		
Preto	Fosco	Branco

Embalagem	10 Alavancas

CÓDIGO	ACABAMENTO
ALA-055	Fosco
ALA-057	Preto
ALA-057EB	Branco

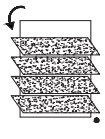

JANELA BASCULANTE

1.01

*Referência a marcas registradas ® verificar índice.

A ALUMICONTE Reserva-se do direito de fazer modificações em qualquer informação descrita neste catálogo sem aviso prévio.

ARTICULAÇÃO PARA MAXIM-AR

APLICAÇÃO:

- LINHAS 20® e 25® MADEIRA

Setembro/2008

PERSPECTIVA:
(sem escala)

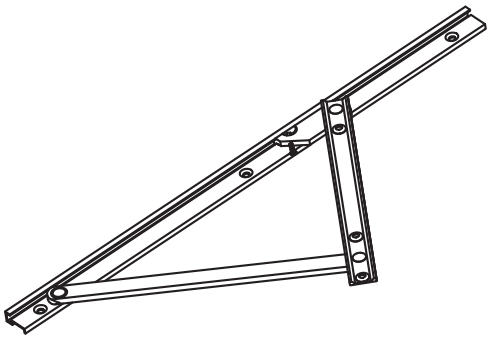

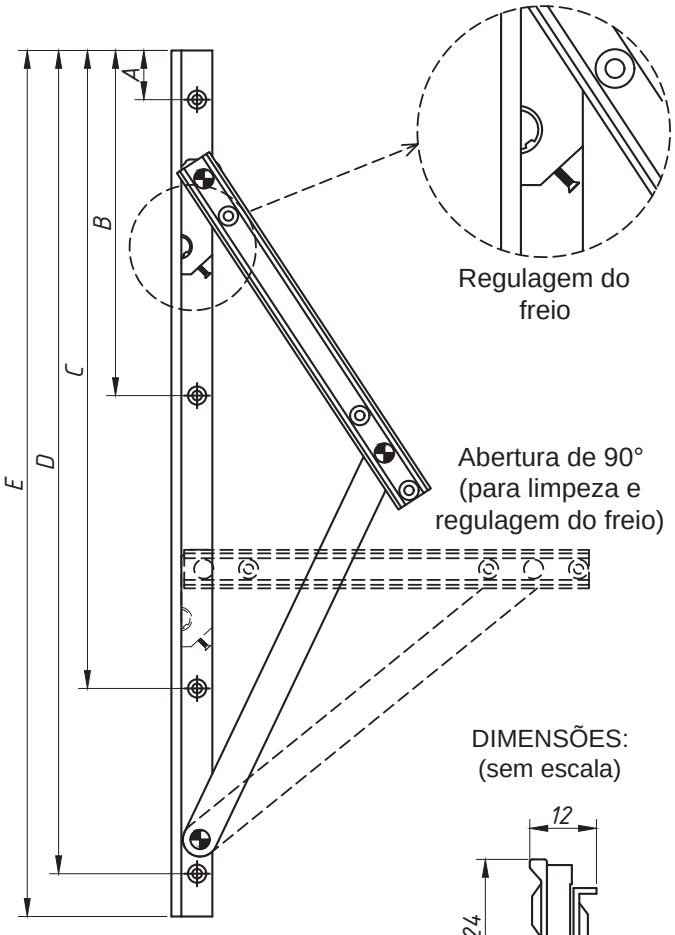

REFERÊNCIA DE FURAÇÃO

Tamanhos Braços	250		320		400		600	
	Dir.	Esq.	Dir.	Esq.	Dir.	Esq.	Dir.	Esq.
A	52,5	59,5	30,5	37,5	18	25	30	37
B	233,5	240.5	120.5	127.5	199	206	211	218
C	-	-	301.5	308.5	380	387	400	407
D	-	-	-	-	-	-	581	588
E	255 ± 1,0		325 ± 1,0		405 ± 1,0		605 ± 1,0	

DIMENSÕES:
(sem escala)

CARACTERÍSTICAS:

Componentes:	Matéria-prima:
Estrutura	Alumínio
Rebites	Alumínio
Guia deslizante	Poliamida
Buchas	Poliamida
Freio	Poliacetal

Acabamento			
Preto	Fosco	Bronze 1003	Branco

Embalagem	1 par de braços
	Rebites e Parafusos

DETALHE DE APLICAÇÃO:
(escala 1:1)

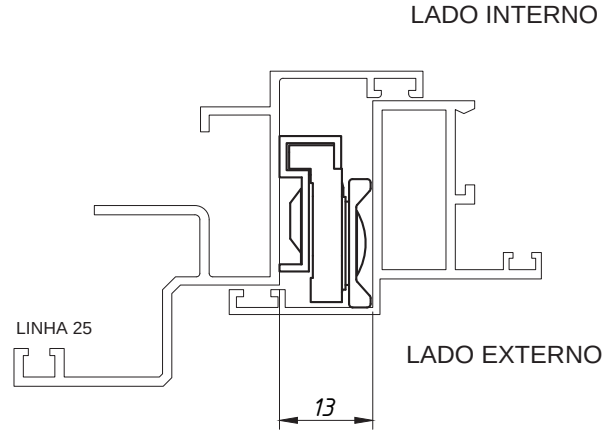

Código Preto	Código Fosco	Código Bronze	Código Branco	Comp. (mm)	Altura (mm) Mín./Máx.	Largura Máxima (mm)	Peso (Kg) Admissível	Vidro (mm) Esp. Máxima
BRA-698	BRA-6980	BRA-6981	BRA-698EB	250	265 a 350	550	4,5	4
BRA-699	BRA-6990	BRA-6991	BRA-699EB	320	350 a 600	650	5,5	4
BRA-700	BRA-7000	BRA-7001	BRA-700EB	400	450 a 750	750	7,5	4
BRA-701	BRA-7010	BRA-7011	BRA-701EB	600	650 a 900	850	10,0	4

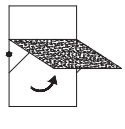

JANELAS MAXIM-AR

* Referência a marcas registradas ® verificar índice.

A ALUMICONTE Reserva-se do direito de fazer modificações em qualquer informação descrita neste catálogo sem aviso prévio.

ARTICULAÇÃO PARA MAXIM-AR

APLICAÇÃO:
- LINHA MÓDULO MAX®

Maio/2012

PERSPECTIVA:
(sem escala)

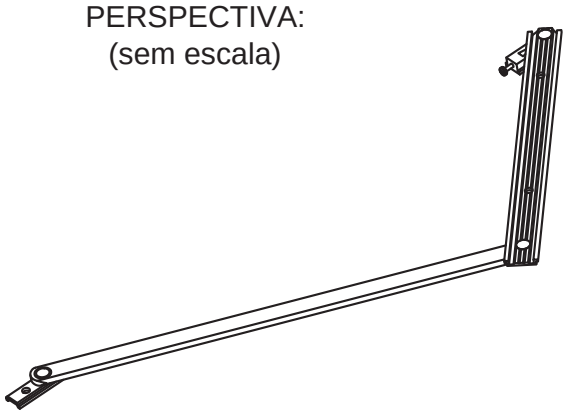

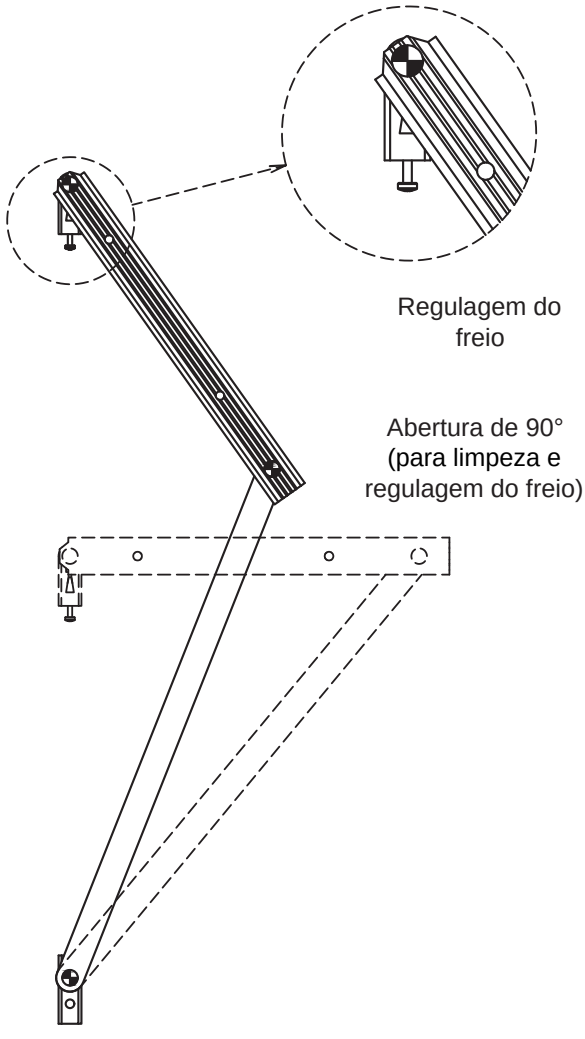

DIMENSÕES:
(escala 1:1)

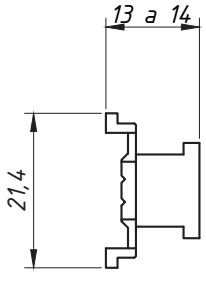

DETALHE DE APLICAÇÃO:
(escala 1:1)

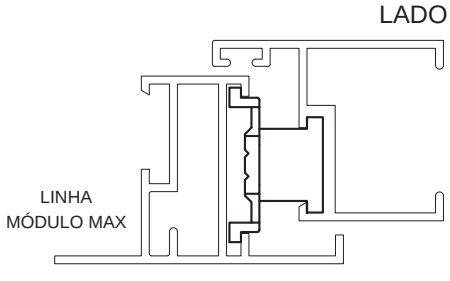

CARACTERÍSTICAS:

Componentes:	Matéria-prima:
Estrutura	Alumínio
Rebites	Alumínio
Guia deslizante	Poliamida
Buchas	Poliamida

Acabamento		
Preto	Fosco	Branco

Embalagem	1 par de braços

Código Preto	Código Fosco	Código Branco	Comp. (mm)	Altura (mm) Mín./Máx.	Largura Máxima (mm)	Peso (Kg) Admissível	Vidro (mm) Esp. Máxima
BRA-6320	BRA-6300	BRA-6320EB	200	205 a 300	300	2,0	4
BRA-632	BRA-630	BRA-632EB	250	255 a 400	500	3,0	4
BRA-635	BRA-633	BRA-635EB	350	355 a 550	700	5,0	4
BRA-638	BRA-636	BRA-638EB	550	555 a 700	800	9,0	4
BRA-641	BRA-639	BRA-641EB	700	705 a 1000	900	10,0	4
BRA-685	BRA-684	BRA-685EB	938	942 a 1200	900	12,0	4

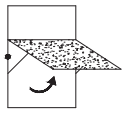

JANELAS MAXIM-AR

*Referência a marcas registradas ® verificar índice.

A ALUMICONTE Reserva-se do direito de fazer modificações em qualquer informação descrita neste catálogo sem aviso prévio.

ARTICULAÇÃO PARA MAXIM-AR

APLICAÇÃO:

- LINHAS: LUNA®, SUPREMA® ABSOLUTA®, IMPERIAL 2.5®, HYDRO OFFICIAL®, SP20®, ALUK 2.5®, MEGA 25, NOSTRA 25®

Outubro/2007 - REV.:01 Janeiro/2024

PERSPECTIVA:
(sem escala)

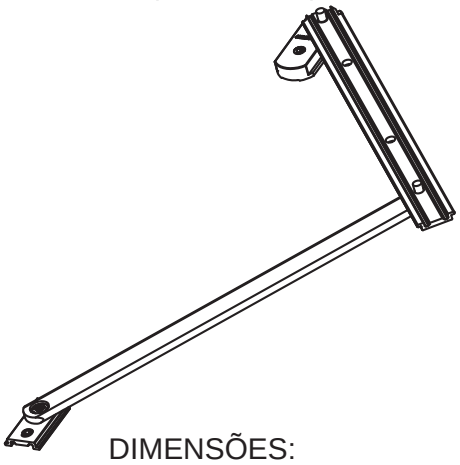

Regulagem do freio

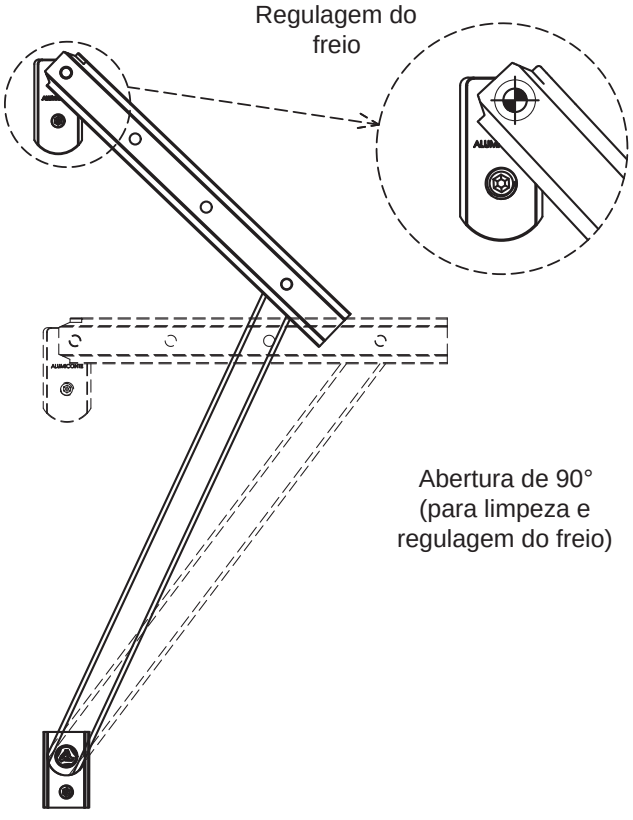

Abertura de 90°
(para limpeza e regulagem do freio)

DIMENSÕES:
(escala 1:1)

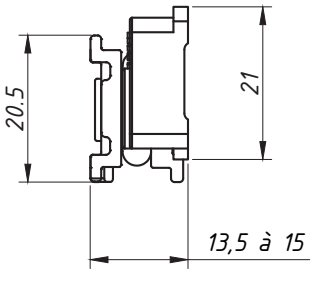

CARACTERÍSTICAS:

Componentes:	Matéria-prima:
Estrutura	Alumínio
Rebites	Alumínio
Guia deslizante	Poliamida
Buchas	Poliamida
Parafusos	Aço inox

Acabamento		
Preto	Fosco	Branco

Embalagem	1 par de braços
	Parafusos Inox

DETALHE DE APLICAÇÃO:
(Sem escala)

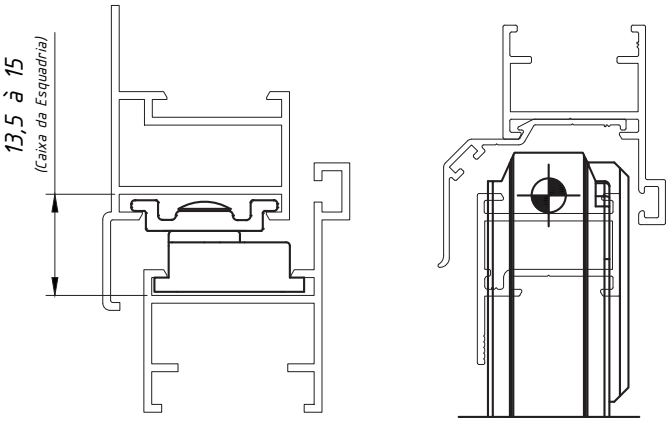

Código Preto	Código Fosco	Código Branco	Comp. (mm)	Altura (mm) Mín./Máx.	Largura Máxima (mm)	Peso (Kg) Admissível	Vidro (mm) Esp. Máxima
BRA-706	BRA-7060	BRA-706EB	200	210 a 270	800	4,0	4
BRA-705	BRA-7050	BRA-705EB	250	270 a 450	800	5,0	4
BRA-704	BRA-7040	BRA-704EB	400	450 a 550	800	7,0	4
BRA-702	BRA-7020	BRA-702EB	500	550 a 770	800	10,5	4
BRA-703	BRA-7030	BRA-703EB	750	770 a 850	800	12,0	4
BRA-725	BRA-7250	BRA-725EB	810	850 a 1000	1000	13,0	4

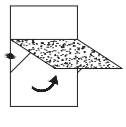

JANELAS MAXIM-AR

*Referência a marcas registradas ® verificar índice.

A ALUMICONTE Reserva-se do direito de fazer modificações em qualquer informação descrita neste catálogo sem aviso prévio.

ARTICULAÇÃO PARA MAXIM-AR

APLICAÇÃO:
- LINHA:
PVC

Janeiro/2005

PERSPECTIVA:
(sem escala)

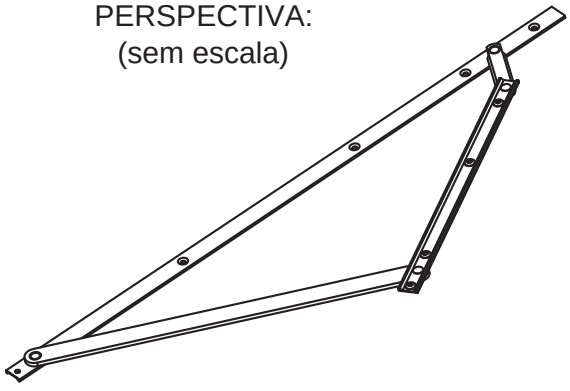

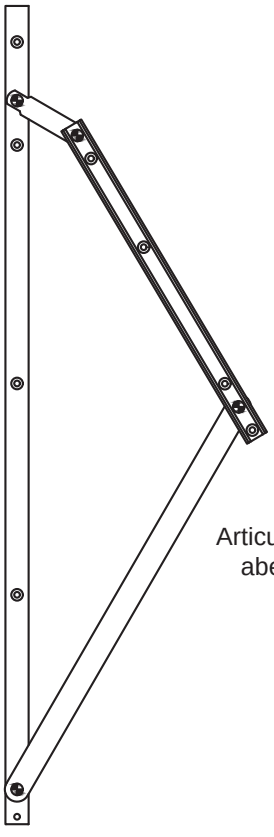

Articulação sem reversão
abertura máxima 35°

DIMENSÕES:
(escala 1:1)

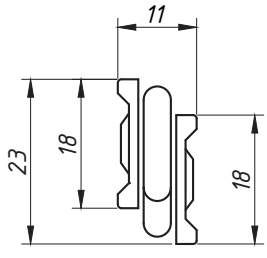

Obs:
Para articulações de 635mm
a caixa é de 13mm

DETALHE DE APLICAÇÃO:
(escala 1:1)

LADO INTERNO

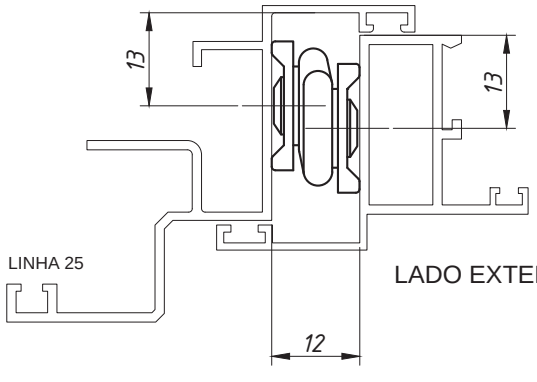

LADO EXTERNO

CARACTERÍSTICAS:

Componentes:	Matéria-prima:
Estrutura	Alumínio
Rebites	Alumínio
Buchas	Poliamida

Acabamento	
Fosco	Branco

Embalagem	1 par de braços

Código Fosco	Código Branco	Comprimento (mm)	Altura (mm) Mín./Máx.	Largura Máxima (mm)	Peso (Kg) Admissível	Vidro (mm) Esp. Máxima
BRA-8000	BRA-800EB	290	300 a 400	1000	8,0	6
BRA-8010	BRA-801EB	440	450 a 600	1000	11,7	6
BRA-8020	BRA-802EB	635	640 a 1000	1000	17,0	6

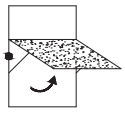

JANELAS
MAXIM-AR

2.05

*Referência a marcas registradas ® verificar índice.

A ALUMICONTE Reserva-se do direito de fazer modificações em qualquer informação descrita neste catálogo sem aviso prévio.

ARTICULAÇÃO ARQ PARA MAXIM-AR

APLICAÇÃO:
- LINHAS:
PVC

Maio/2008

PERSPECTIVA:
(sem escala)

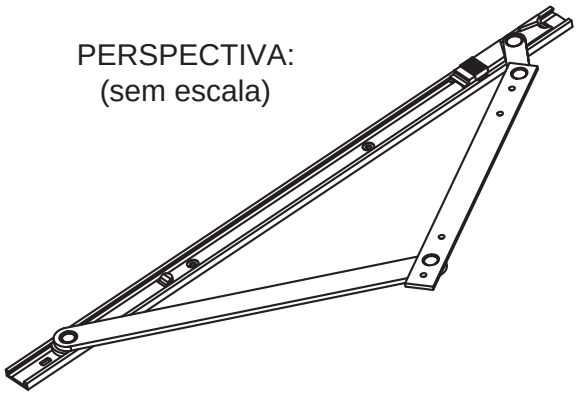

DIMENSÕES:
(escala 1:1)

(Caixa de 17mm)

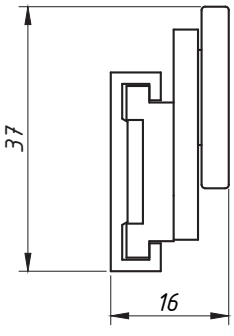

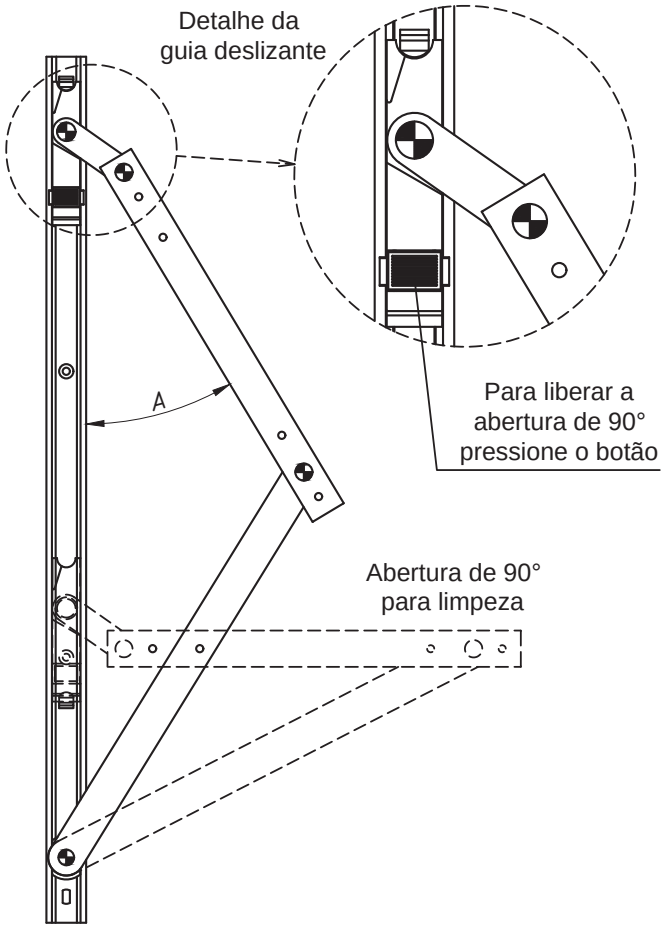

CARACTERÍSTICAS:

Componentes:	Matéria-prima:
Estrutura	Alumínio
Rebites	Alumínio
Guia deslizante	Poliamida
Buchas	Poliamida

Acabamento	
Preto	Branco

Embalagem	1 par de braços
	Com ou sem rebites

DETALHE DE APLICAÇÃO:

PÁGINA 2.07

Acabamento Fosco
sob encomenda

Código	Comprimento (mm)	Altura (mm) Mín./Máx.	Largura Máx. (mm)	Peso (Kg) Admissível	Abertura (A)	Vidro (mm) Esp. Máxima
ARQ40C	400	450 a 600	1200	24,0	30°	8
ARQ60C	600	650 a 1000	1200	30,0	27°	8
ARQ95C	950	1000 a 1200	1200	34,0	21°	8
ARQ120C	1200	1250 a 1500	1500	50,0	18°	8

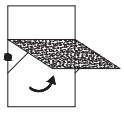

JANELAS MAXIM-AR

*Referência a marcas registradas ® verificar índice.

A ALUMICONTE Reserva-se do direito de fazer modificações em qualquer informação descrita neste catálogo sem aviso prévio.

ALUMICONTE

DETALHE DE MONTAGEM
ARTICULAÇÃO ARQ

APLICAÇÃO:
- LINHA
PVC

Janeiro/2005

INSTALAÇÃO FACHADA:
(escala 1:1)

CAIXA 17MM

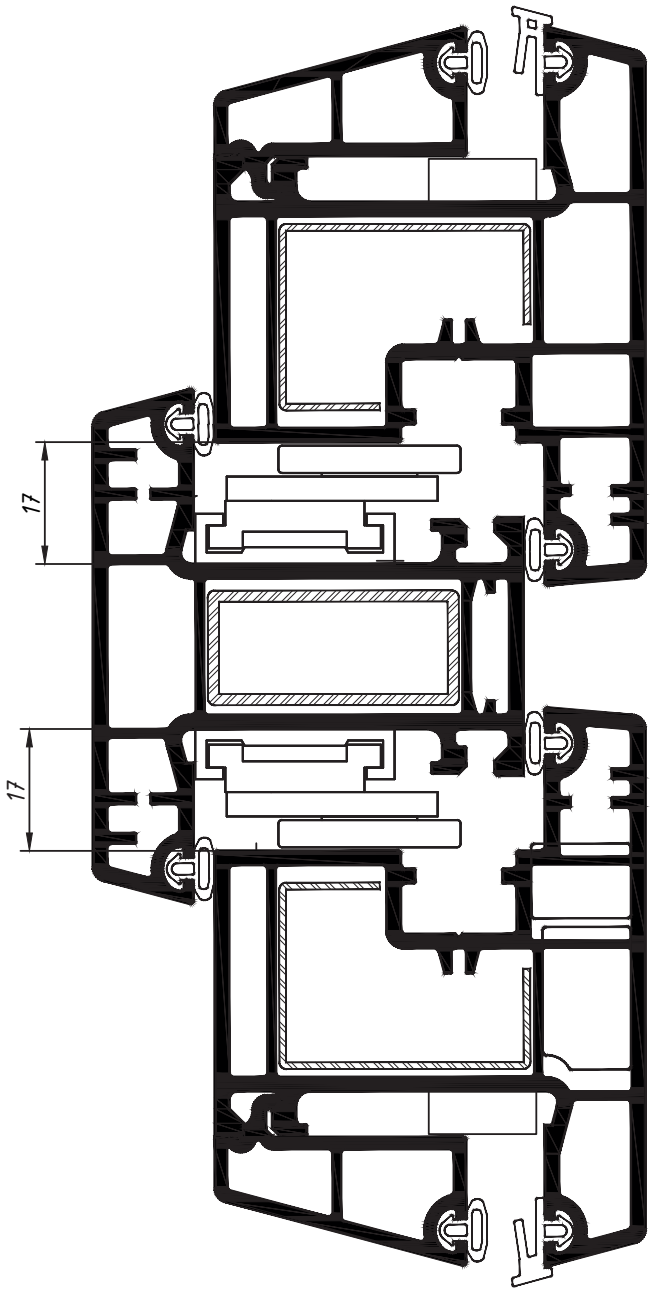

*Referência a marcas registradas ® verificar índice.

A ALUMICONTE Reserva-se do direito de fazer modificações em qualquer informação descrita neste catálogo sem aviso prévio.

ARTICULAÇÃO ARP
PARA MAXIM-AR

APLICAÇÃO:
P.V.II ®, SHADOW ®
ATLANTA II®, PVC
ELEGANCE®, ECO FAÇADE®
GRID®, STICK®, LUXOR®

Janeiro/2005

PERSPECTIVA:
(sem escala)

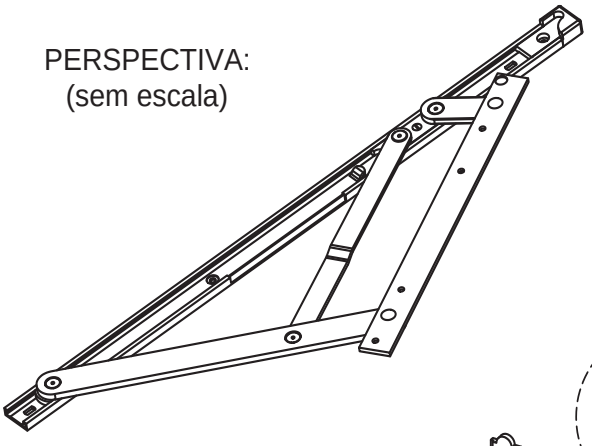

(Cx. 17mm)

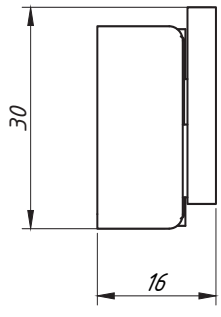



Limitador
de abertura

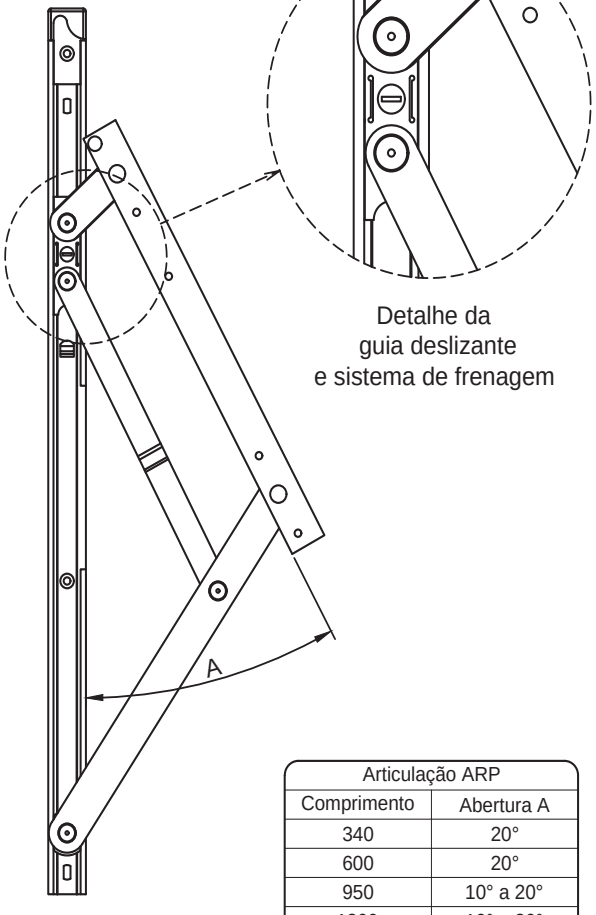

Detalhe da
guia deslizante
e sistema de frenagem

Articulação ARP	
Comprimento	Abertura A
340	20°
600	20°
950	10° a 20°
1200	10° a 20°

CARACTERÍSTICAS:

Componentes:	Matéria-prima:
Estrutura	Alumínio
Rebites	Alumínio
Guia deslizante	Poliamida/aço inox
Freio	Poliacetal/aço inox
Buchas	Poliamida
Limitador	Poliamida

Acabamento	
Preto	Branco

Embalagem	1 par de braços
	rebites

DETALHE DE APLICAÇÃO:

P.V.II®:
PÁGINA 2.09

Acabamento Fosco
sob encomenda

Código Preto	Código Branco	Comprimento (mm)	Altura (mm) Mín./Máx.	Largura Máxima (mm)	Peso (Kg) Admissível	Vidro (mm) Esp. Máxima
ARP-34P	ARP-34EB	340	400 a 600	1500	22,0	8
ARP-60P	ARP-60EB	600	700 a 1000	1500	35,0	8
ARP-95P	ARP-95EB	950	1000 a 1200	1500	42,0	8
ARP-120P	ARP-120EB	1200	1250 a 1500	1500	50,0	8

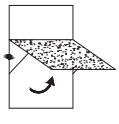

JANELAS
MAXIM-AR

**Referência a marcas registradas ® verificar índice.*

A ALUMICONTE Reserva-se do direito de fazer modificações em qualquer informação descrita neste catálogo sem aviso prévio.

ALUMICONTE

DETALHE DE MONTAGEM
ARTICULAÇÃO ARP

APLICAÇÃO:
- LINHA P.V.II®

Janeiro/2005

INSTALAÇÃO FACHADA:
(escala 1:1)

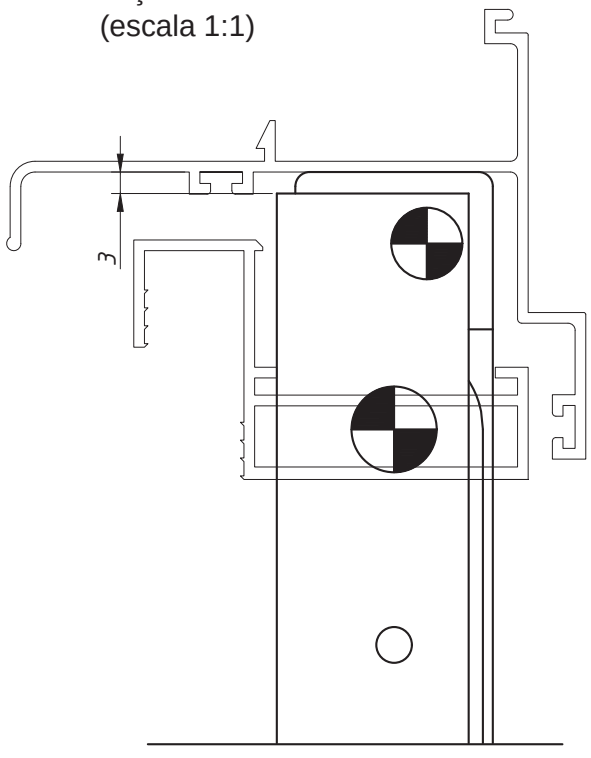

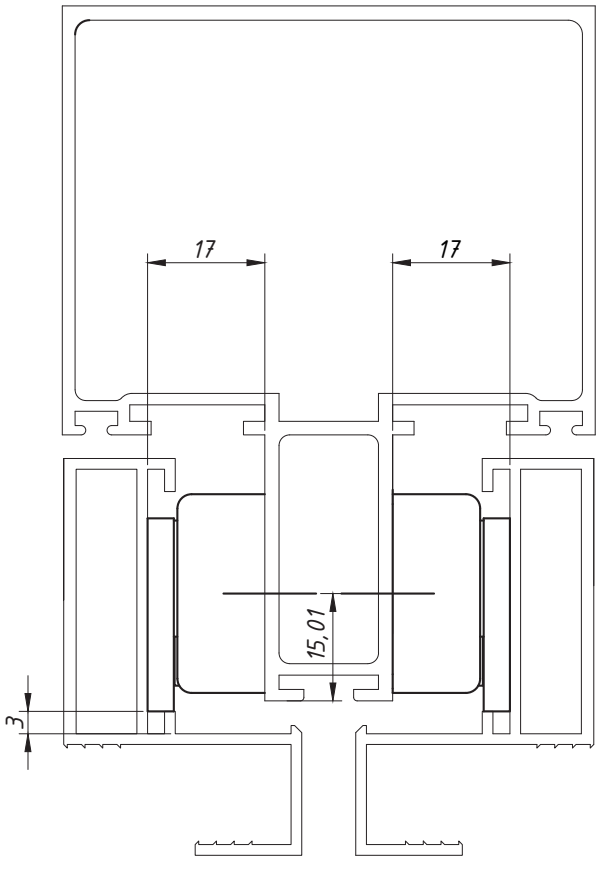

INSTALAÇÃO ENTRE VÃOS:
(escala 1:1)

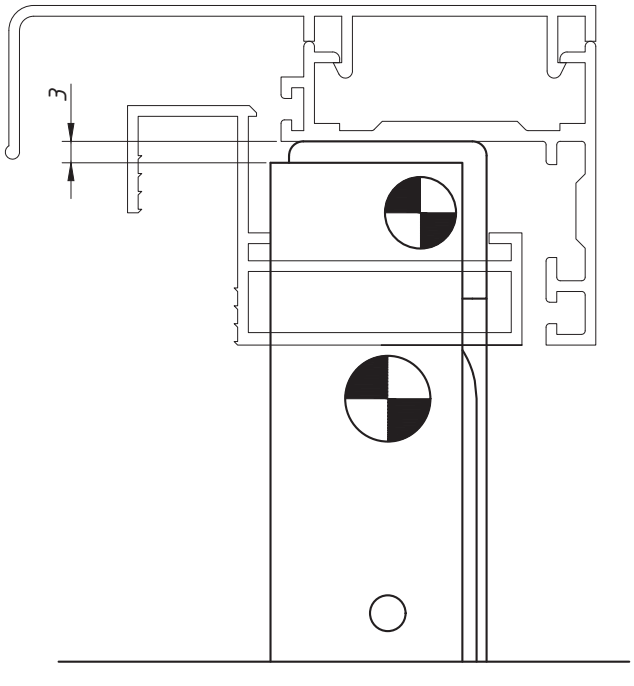

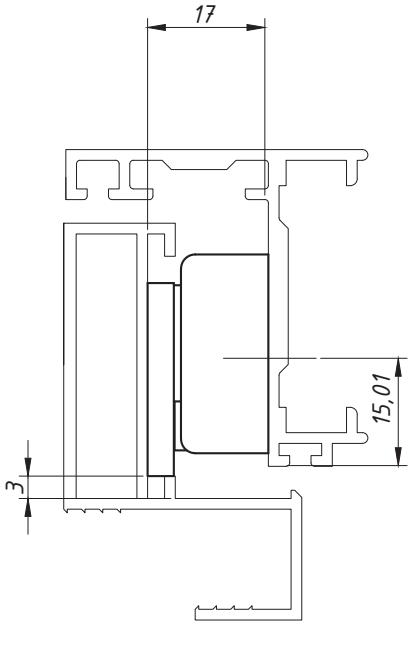

*Referência a marcas registradas ® verificar índice.

A ALUMICONTE Reserva-se do direito de fazer modificações em qualquer informação descrita neste catálogo sem aviso prévio.

ARTICULAÇÃO PARA MAXIM-AR

APLICAÇÃO: LINHAS

25®, 30® e 42®
MADEIRA

Abril/2006

PERSPECTIVA:
(sem escala)

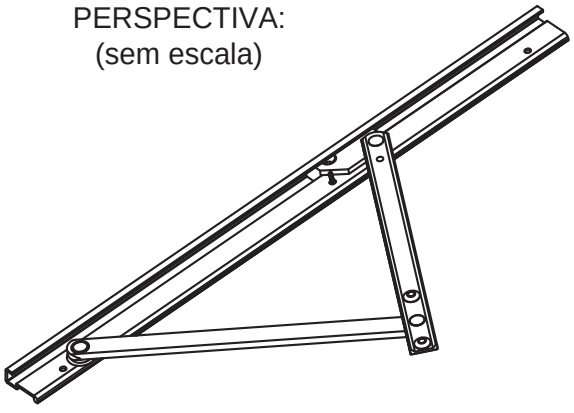

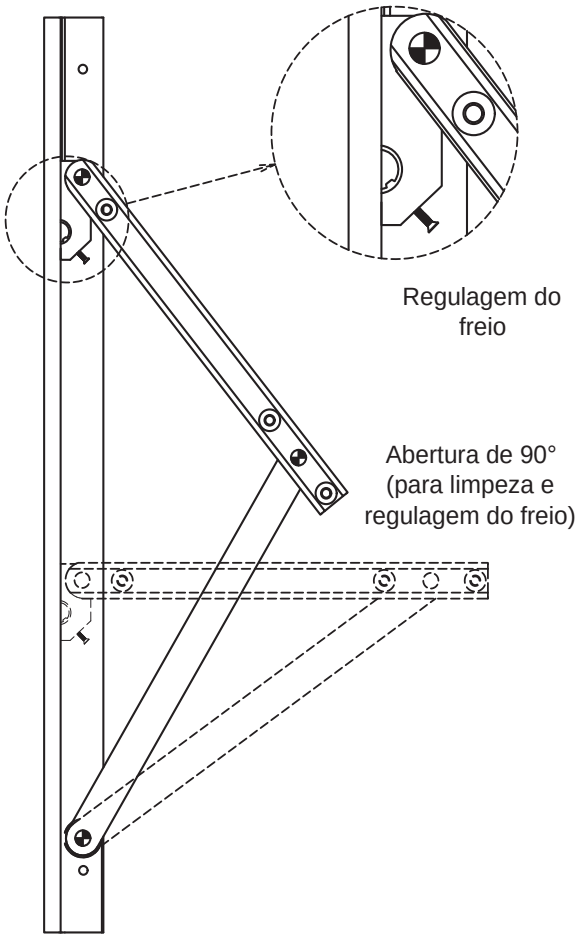

DIMENSÕES:
(escala 1:1)

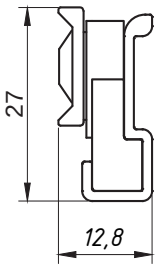

DETALHE DE APLICAÇÃO:
(escala 1:1)

LADO INTERNO

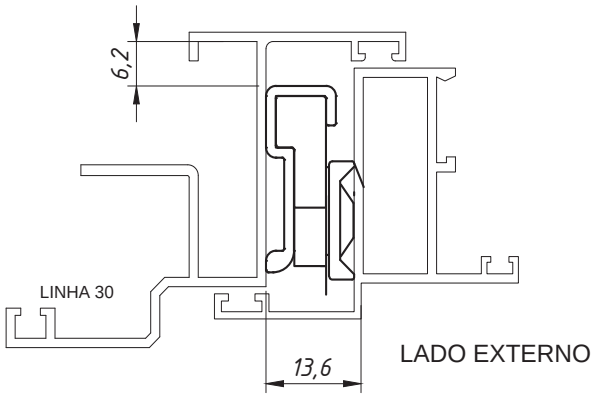

CARACTERÍSTICAS:

Componentes:	Matéria-prima:
Estrutura	Alumínio
Rebites	Alumínio
Guia deslizante	Poliamida
Buchas	Poliamida

Acabamento			
Preto	Fosco	Bronze 1003	Branco

Embalagem	1 par de braços
	Rebites e Parafusos

Código Preto	Código Fosco	Código Bronze	Código Branco	Comp. (mm)	Altura (mm) Mín./Máx.	Largura Máx. (mm)	Peso (Kg) Admissível	Vidro (mm) Esp. Máxima
BRA-402	BRA-400	BRA-401	BRA-402EB	270	275 a 350	800	8,0	6
BRA-4002	BRA-4000	BRA-4001	BRA-4002EB	320	325 a 500	800	10,0	6
BRA-405	BRA-403	BRA-404	BRA-405EB	420	425 a 600	900	12,0	6
BRA-408	BRA-406	BRA-407	BRA-408EB	620	625 a 900	900	15,0	6
BRA-411	BRA-409	BRA-410	BRA-411EB	820	825 a 1000	1000	20,0	6
BRA-442	BRA-441	BRA-443	BRA-442EB	900	950 a 1200	1000	23,0	6

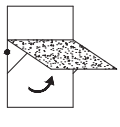

JANELAS MAXIM-AR

*Referência a marcas registradas ® verificar índice.

A ALUMICONTE Reserva-se do direito de fazer modificações em qualquer informação descrita neste catálogo sem aviso prévio.

ARTICULAÇÃO
PARA MAXIM-AR

APLICAÇÃO:
- LINHAS:

CITTÁ DUE®, GOLD®, MEGA 32, NOSTRA 32®, D'ORO®, PVC, IMPERIAL3.5®, ELEGANCE® e ALUK 3.2®.

Janeiro/2005 - REV.:01 Janeiro/2024

PERSPECTIVA:
(sem escala)

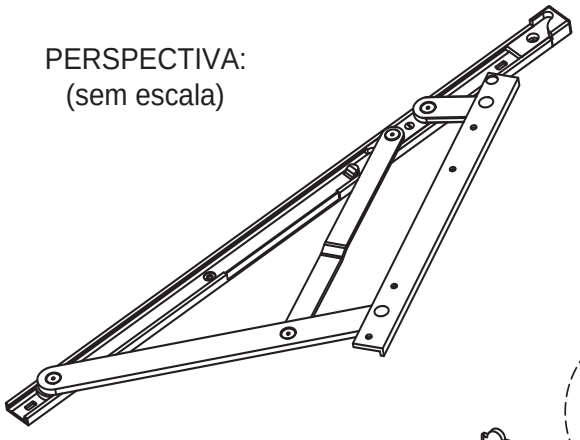

(Cx. 15mm)

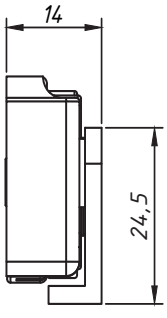



Limitador
de abertura

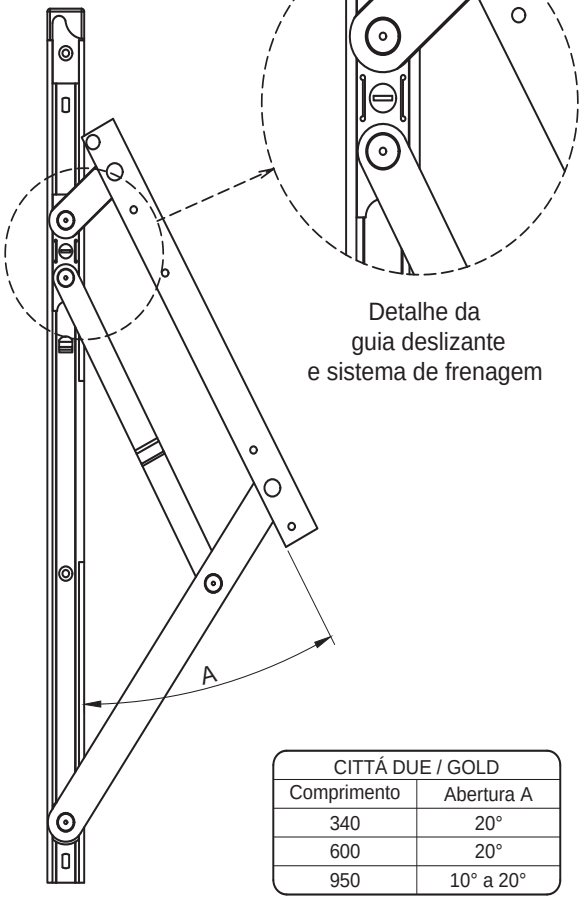

Detalhe da
guia deslizante
e sistema de frenagem

CITTÁ DUE / GOLD	
Comprimento	Abertura A
340	20°
600	20°
950	10° a 20°

CARACTERÍSTICAS:

Componentes:	Matéria-prima:
Estrutura	Alumínio
Rebites	Alumínio
Guia deslizante	Poliamida/Aço Inox
Freio	Poliacetal
Buchas	Poliamida
Limitador	Poliamida

Acabamento	
Preto	Branco

Embalagem	1 par de braços
	Com ou sem rebites

DETALHE DE APLICAÇÃO:

LINHA CITTÁ®:
PÁGINA 2.12

LINHA GOLD®:
PÁGINA 2.13

Acabamento Fosco
sob encomenda

Código	Comprimento (mm)	Altura (mm) Mín./Máx.	Largura Máxima (mm)	Peso (Kg) Admissível	Vidro (mm) Esp. Máxima
BRA762C	340	400 a 699	1200	22,0	8
BRA763C	600	700 a 999	1200	30,0	8
BRA764C	950	1000 a 1200	1200	36,0	8

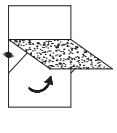

JANELAS
MAXIM-AR

*Referência a marcas registradas ® verificar índice.

A ALUMICONTE Reserva-se do direito de fazer modificações em qualquer informação descrita neste catálogo sem aviso prévio.

DETALHE DE MONTAGEM ARTICULAÇÃO PARA MAXIM-AR

APLICAÇÃO:

- LINHA CITTÁ DUE®

Janeiro/2005

INSTALAÇÃO FACHADA
(Sem escala)

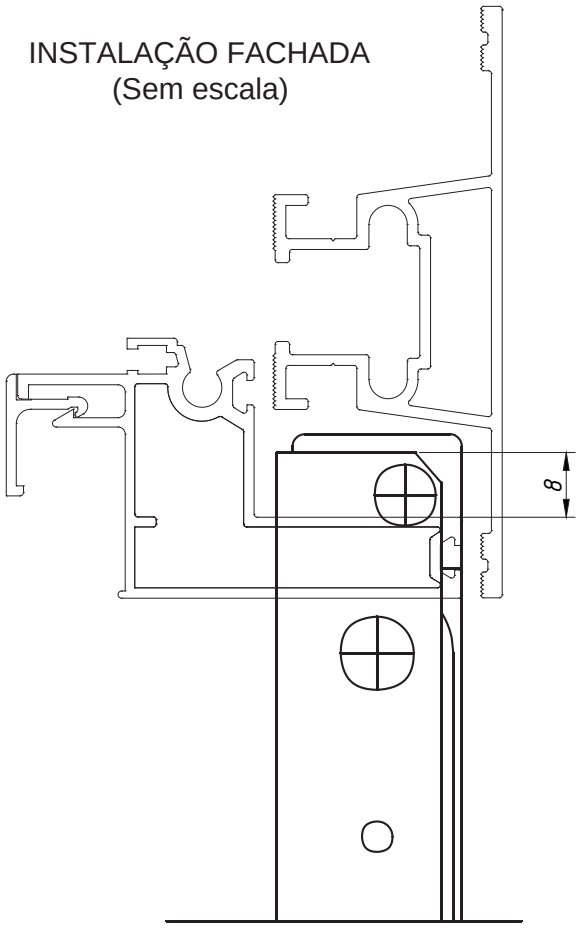

INSTALAÇÃO ENTRE VÃOS:
(escala 1:1)

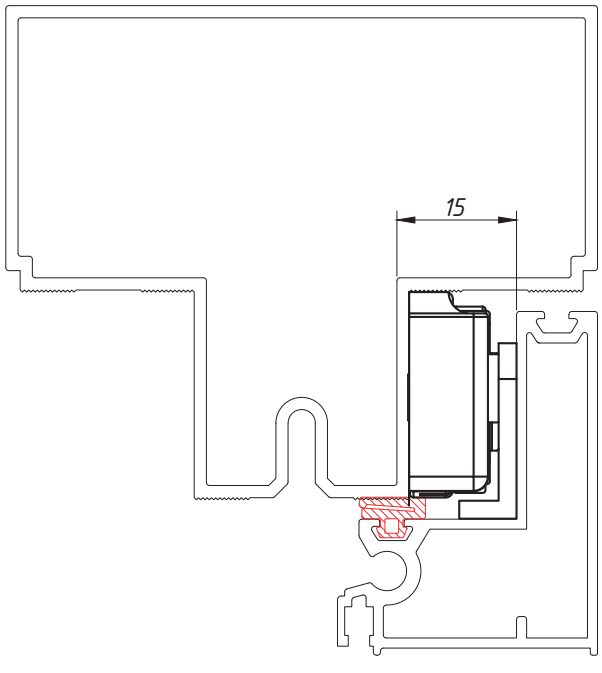

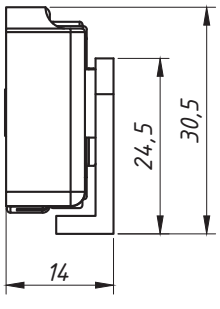

*Referência a marcas registradas ® verificar índice.

A ALUMICONTE Reserva-se do direito de fazer modificações em qualquer informação descrita neste catálogo sem aviso prévio.

DETALHE DE MONTAGEM ARTICULAÇÃO PARA MAXIM-AR

APLICAÇÃO:

- LINHA GOLD®

Janeiro/2005

INSTALAÇÃO FACHADA
(Sem escala)

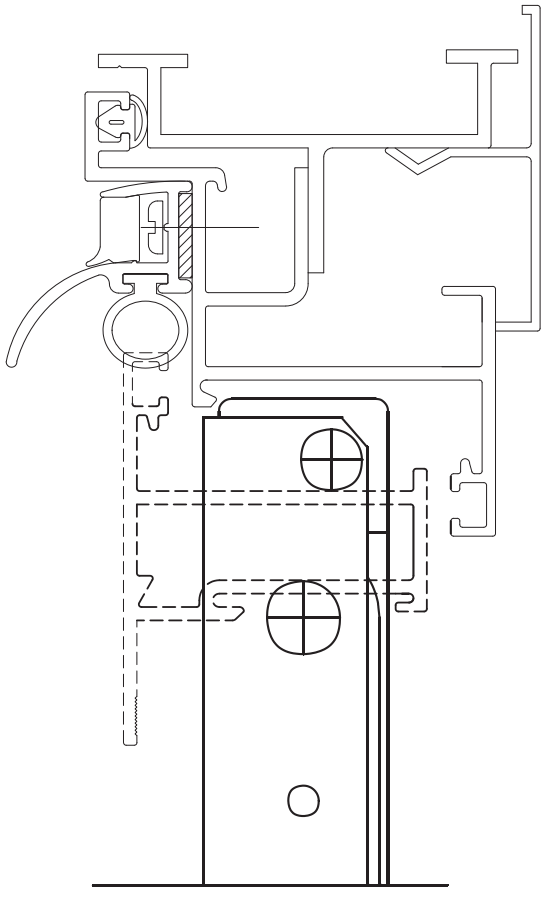

INSTALAÇÃO ENTRE VÃOS:
(escala 1:1)

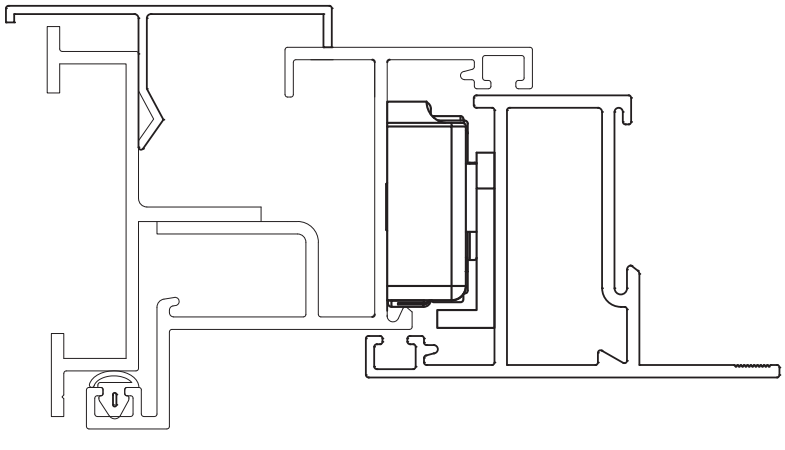

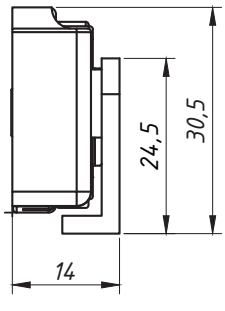

*Referência a marcas registradas ® verificar índice.

A ALUMICONTE Reserva-se do direito de fazer modificações em qualquer informação descrita neste catálogo sem aviso prévio.

ARTICULAÇÃO PARA MAXIM-AR

APLICAÇÃO: LINHAS
INOVA®, MASTER®
ALUK 2.0®
e VAN GOGH®

Maio/2007

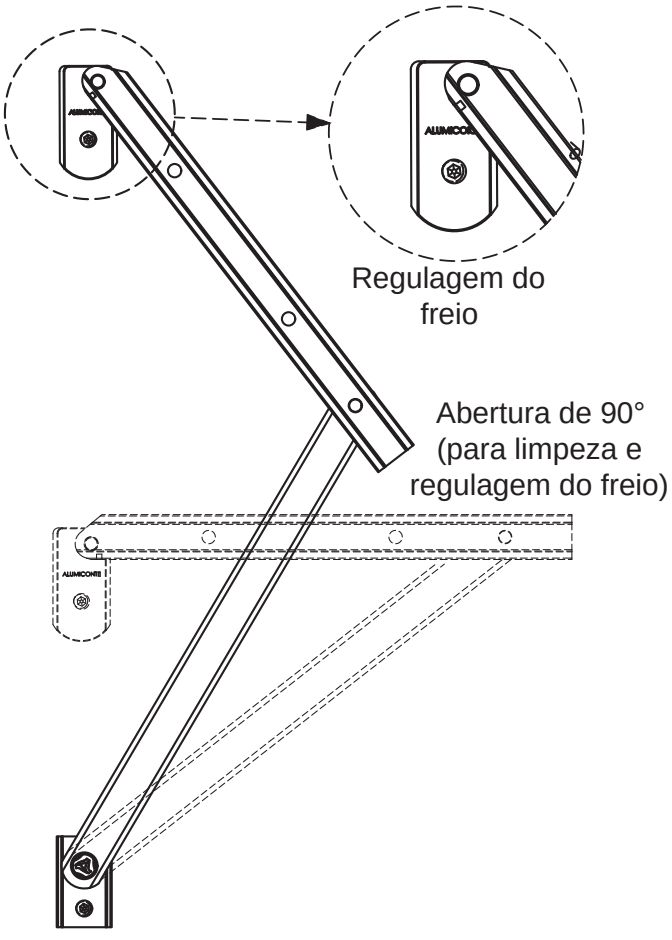

PERSPECTIVA:
(sem escala)

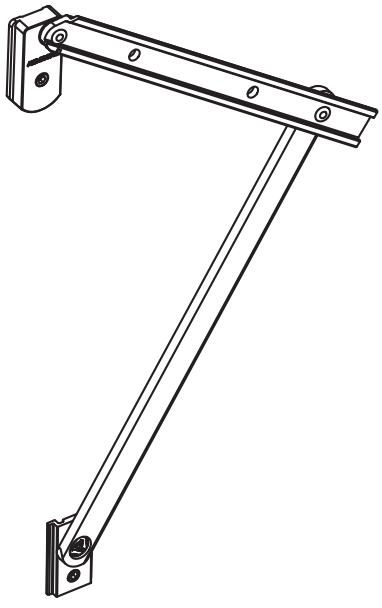

DETALHE DE APLICAÇÃO:
(escala 1:1)

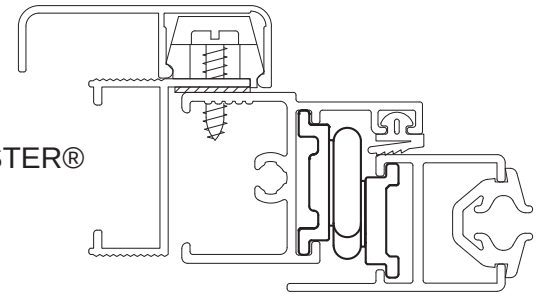

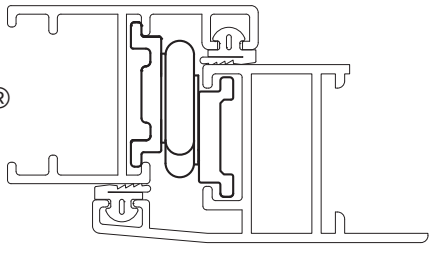

CARACTERÍSTICAS:

Componentes:	Matéria-prima:
Estrutura	Alumínio
Rebites	Alumínio
Guia deslizante	Poliamida
Buchas	Poliamida
Parafusos	Aço inox

Acabamento		
Preto	Fosco	Branco

Embalagem	1 par de braços
	Parafusos Inox

Código Preto	Código Fosco	Código Branco	Comp. (mm)	Altura (mm) Mín./Máx.	Largura Máxima (mm)	Peso (Kg) Admissível	Vidro (mm) Esp. Máxima
BRA-775	BRA-7750	BRA-775EB	250	270 a 430	900	7,0	6
BRA-776	BRA-7760	BRA-776EB	400	420 a 630	900	9,0	6
BRA-777	BRA-7770	BRA-777EB	600	620 a 900	900	10,0	6
BRA-779	BRA-7790	BRA-779EB	810	830 a 1200	900	15,0	6

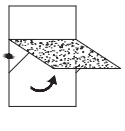

JANELAS MAXIM-AR

*Referência a marcas registradas ® verificar índice.

A ALUMICONTE Reserva-se do direito de fazer modificações em qualquer informação descrita neste catálogo sem aviso prévio.

ARTICULAÇÃO ARQC PARA MAXIM-AR

APLICAÇÃO:
- LINHA PVC

Maio/2008

PERSPECTIVA:
(sem escala)

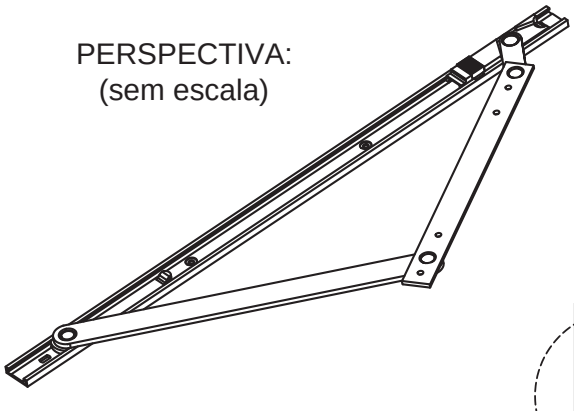

DIMENSÕES:
(escala 1:1)

(Caixa de 14mm)

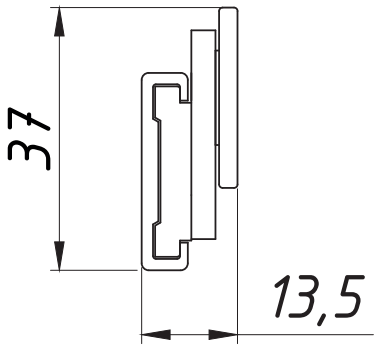

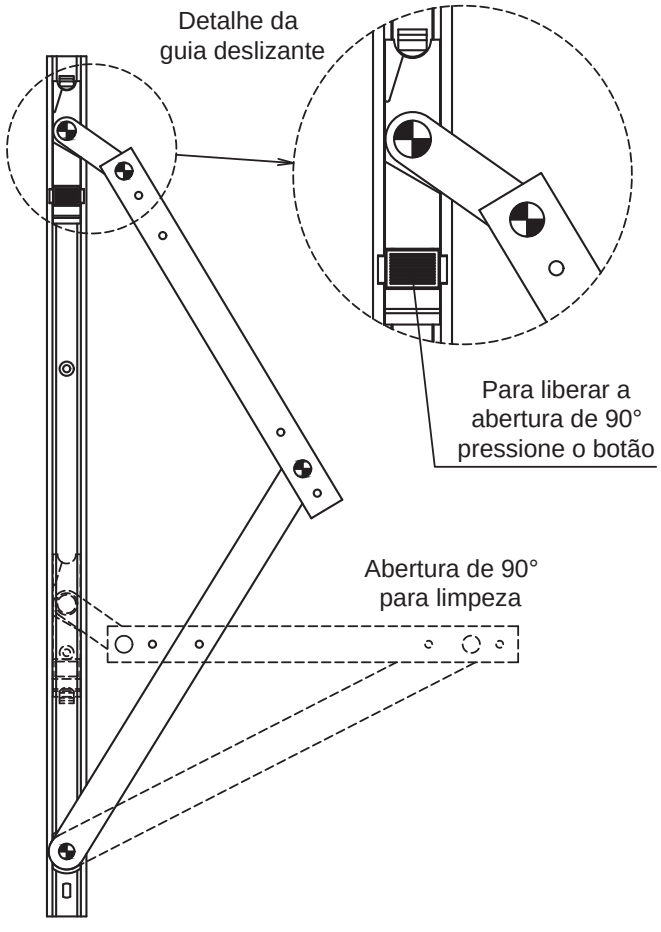

CARACTERÍSTICAS:

Componentes:	Matéria-prima:
Estrutura	Alumínio
Rebites	Alumínio
Guia deslizante	Poliamida
Buchas	Poliamida

Acabamento	
Preto	Branco

Embalagem	1 par de braços
	Com ou sem rebites

Acabamento Fosco
sob encomenda

Código	Comprimento (mm)	Altura (mm) Mín./Máx.	Largura Máxima (mm)	Peso (Kg) Admissível	Vidro (mm) Esp. Máxima
ARQC40C	400	450 a 600	1200	24,0	8
ARQC60C	600	650 a 1000	1200	30,0	8
ARQC95C	950	1000 a 1200	1200	34,0	8
ARQC120C	1200	1250 a 1500	1500	50,0	8

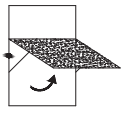

JANELAS
MAXIM-AR

*Referência a marcas registradas ® verificar índice.

A ALUMICONTE Reserva-se do direito de fazer modificações em qualquer informação descrita neste catálogo sem aviso prévio.

LIMITADOR DE ABERTURA

APLICAÇÃO:

- LINHAS:
  DIVERSAS

Maio/2012

PERSPECTIVA:
(sem escala)

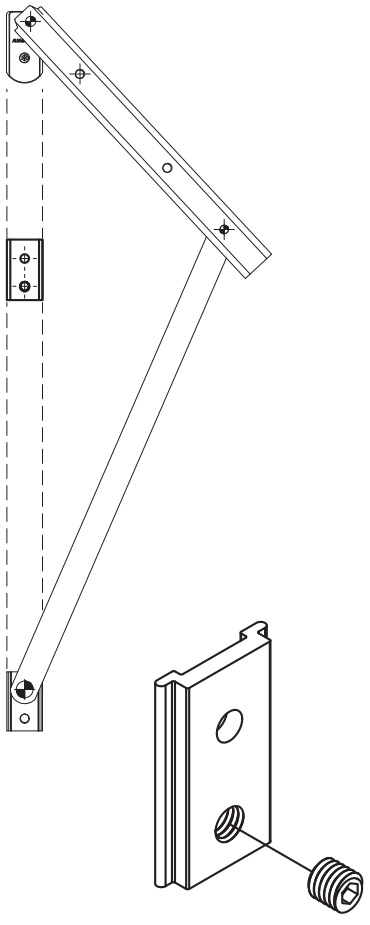

DIMENSÕES:
(escala 1:1)

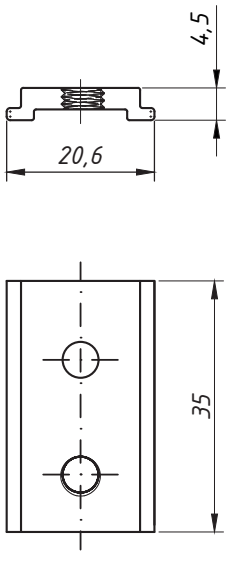

DETALHE DE APLICAÇÃO:
(Sem escala)

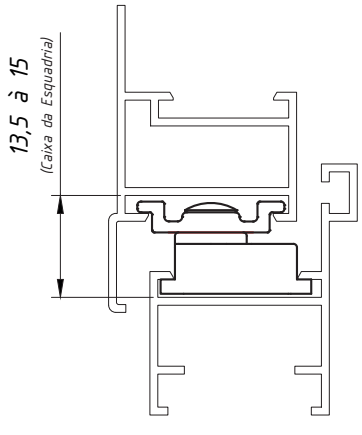

CARACTERÍSTICAS:

Componentes:	Matéria-prima:
Estrutura	Alumínio
Parafuso	Aço inox

Acabamento		
Preto	Fosco	Branco

Embalagem	20 Limitadores
	20 Parafusos

CÓDIGO	ACABAMENTO
LM-01	Preto
LM-010	Fosco
LM-01EB	Branco

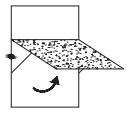

JANELAS
MAXIM-AR

2.16

*Referência a marcas registradas ® verificar índice.

A ALUMICONTE Reserva-se do direito de fazer modificações em qualquer informação descrita neste catálogo sem aviso prévio.

LIMITADOR DE ABERTURA

APLICAÇÃO:
P.V.II®, SHADOW ®
ATLANTA II®, PVC, CITTA DUE®
ELEGANCE®, ECO FAÇADE ®
GRID®, STICK® e GOLD®

Março/2014

PRODUTO:
Escala 1:5

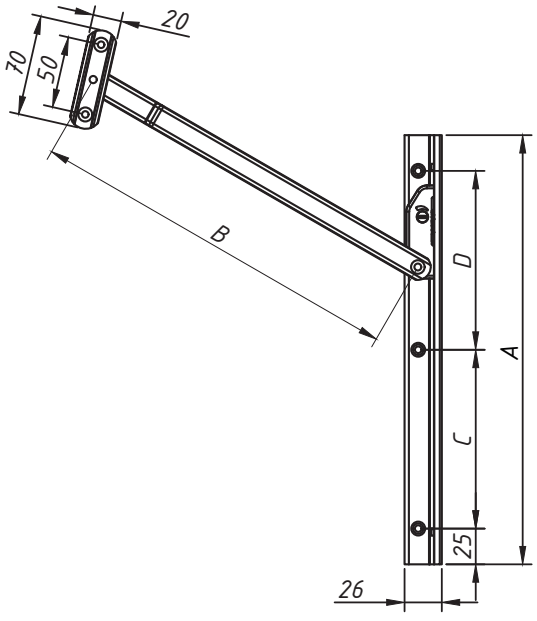

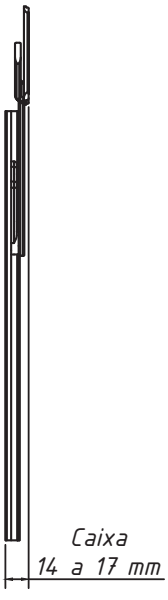

ILUSTRAÇÃO
Escala 1:10

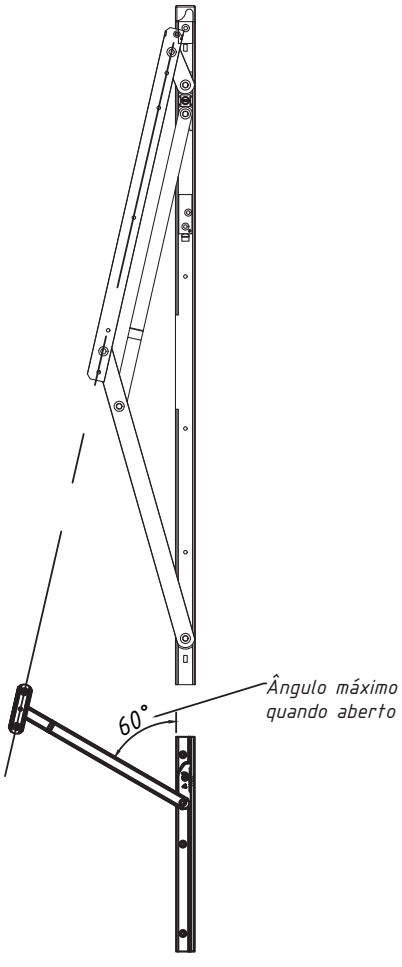

DIMENSÕES:

Detalhe	LM-0200	LM-0300
A	200 mm	300 mm
B	162 mm	262 mm
C	150 mm	125 mm
D	-	125 mm

CARACTERÍSTICAS:

Componentes:	Matéria-prima:
Estrutura	Alumínio
Rebites	Alumínio
Guia deslizante	Poliamida
Freio	Poliacetal
Buchas	Poliamida

Aconselha-se o uso do limitador em esquadrias com medida de altura de folha superiores a 1200 mm.

Acabamento		
Branco	Fosco	Preto

Embalagem	1 par de braço limitador
	10 rebites

Código	Cor	Tamanho (mm)
LM-0200BC	Branco	200
LM-0200FS	Fosco	200
LM-0200PT	Preto	200
LM-0300BC	Branco	300
LM-0300FS	Fosco	300
LM-0300PT	Preto	300

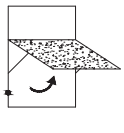

JANELAS MAXIM-AR

2.17

**Referência a marcas registradas ® verificar índice.*

A ALUMICONTE Reserva-se do direito de fazer modificações em qualquer informação descrita neste catálogo sem aviso prévio.

ARTICULAÇÃO PARA MAXIM-AR

APLICAÇÃO:
- LINHA SMART2.0®

Novembro/2015

DIMENSÕES:
(escala 1:1)

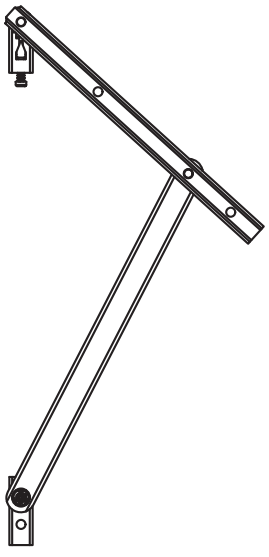

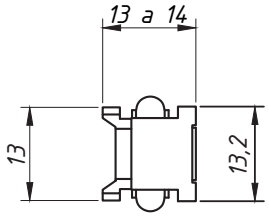

PERSPECTIVA:
(sem escala)

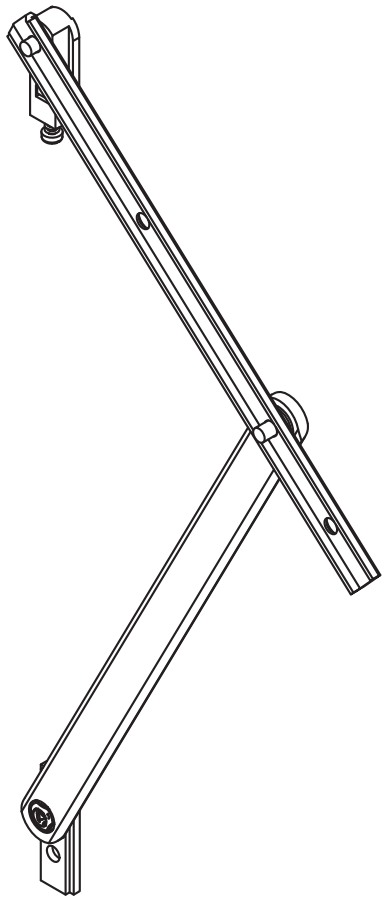

CARACTERÍSTICAS:

Componentes:	Matéria-prima:
Estrutura	Alumínio
Rebites	Alumínio
Guia deslizante	Poliamida
Buchas	Poliamida

Acabamento		
Preto	Fosco	Branco

Embalagem	1 par de braços

DETALHE DE APLICAÇÃO:
(escala 1:1)

LADO INTERNO

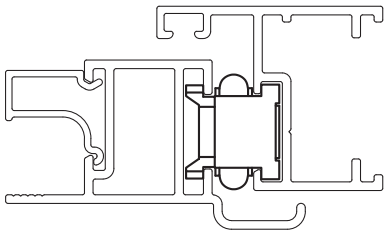

LADO EXTERNO

Código Preto	Código Fosco	Código Branco	Comp. (mm)	Altura (mm) Mín./Máx.	Largura Máxima (mm)	Peso (Kg) Admissível	Vidro (mm) Esp. Máxima
BRA1712PT	BRA1712FS	BRA1712BC	175	180 a 205	300	1,8	4
BRA1912PT	BRA1912FS	BRA1912BC	200	205 a 300	400	2,0	4
BRA2512PT	BRA2512FS	BRA2512BC	250	255 a 365	500	3,0	4
BRA3512PT	BRA3512FS	BRA3512BC	360	365 a 550	700	5,0	4
BRA5512PT	BRA5512FS	BRA5512BC	550	555 a 700	800	9,0	4
BRA7012PT	BRA7012FS	BRA7012BC	700	705 a 1000	900	10,0	4

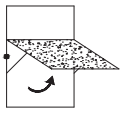

JANELAS MAXIM-AR

*Referência a marcas registradas ® verificar índice.

A ALUMICONTE Reserva-se do direito de fazer modificações em qualquer informação descrita neste catálogo sem aviso prévio.

LIMITADOR DE ABERTURA

APLICAÇÃO:
- LINHA
MÓDULO MAX®

Maio/2017

PERSPECTIVA:
(sem escala)

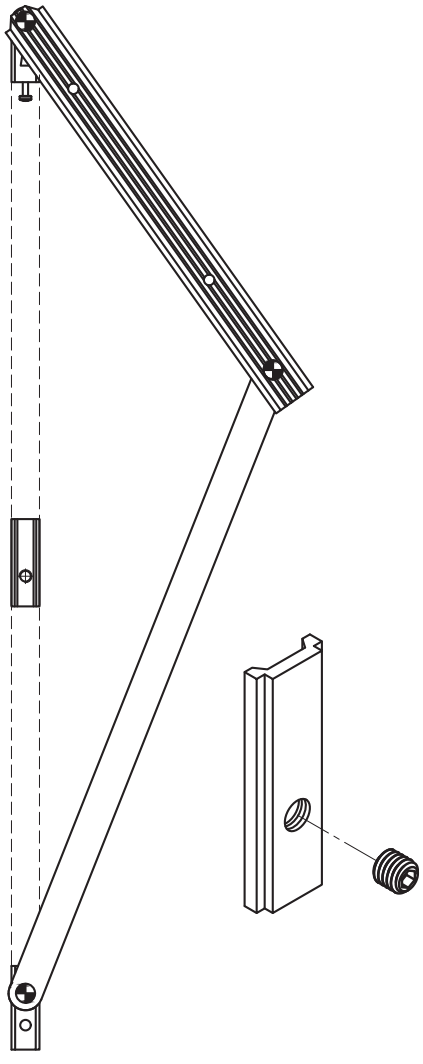

DIMENSÕES:
(escala 1:1)

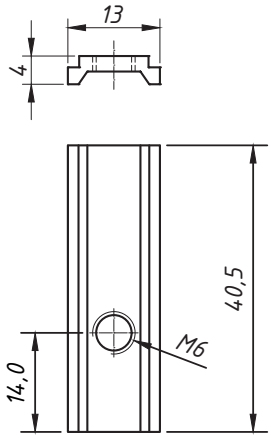

DETALHE DE APLICAÇÃO:
(escala 1:1)

LADO INTERNO

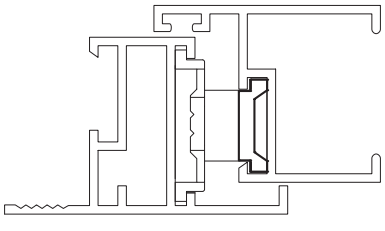

LADO EXTERNO

CARACTERÍSTICAS:

Componentes:	Matéria-prima:
Estrutura	Alumínio
Parafuso	Aço inox

Acabamento		
Preto	Fosco	Branco

Embalagem	20 Limitadores
	20 Parafusos

CÓDIGO	ACABAMENTO
LM-02PT	Preto
LM-02FS	Fosco
LM-02EB	Branco

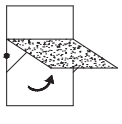

JANELAS
MAXIM-AR

02.19

*Referência a marcas registradas ® verificar índice.

A ALUMICONTE Reserva-se do direito de fazer modificações em qualquer informação descrita neste catálogo sem aviso prévio.

ARTICULAÇÃO ARM PARA MAXIM-AR

APLICAÇÃO:

FACHADA MEGA 25, FACHADA NOSTRA 25®

Setembro/2018 - REV.:01 Janeiro/2024

PERSPECTIVA:
(sem escala)

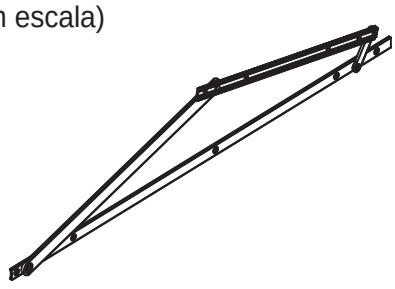

APLICAÇÃO:
Escala 1:2

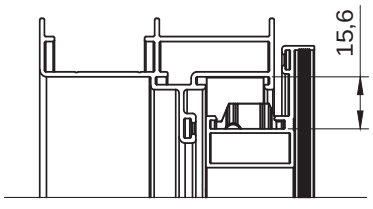

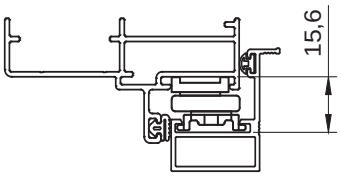

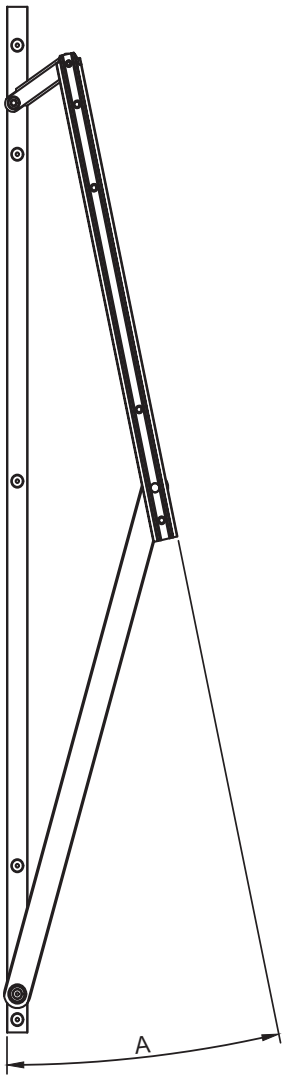

Articulação ARM	
Comprimento	Abertura A
420	35°
550	28°
800	26°

Acabamento Fosco
sob encomenda

CARACTERÍSTICAS:

Componentes:	Matéria-prima:
Estrutura	Alumínio
Rebites	Alumínio
Buchas	Poliamida
Limitador	Alumínio

Acabamento	
Branco	Preto

Embalagem	1 par de braços
	parafusos/rebites

Código Preto	Código Branco	Comprimento (mm)	Altura (mm) Mín./Máx.	Largura Máxima (mm)	Peso (Kg) Admissível	Vidro (mm) Esp. Máxima
ARM0420PT	ARM0420BC	420	450 a 599	800	8,0	6
ARM0550PT	ARM0550BC	550	600 a 849	800	12,0	6
ARM0800PT	ARM0800BC	800	850 a 1000	800	15,0	6

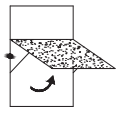

JANELAS
MAXIM-AR

*Referência a marcas registradas ® verificar índice.

A ALUMICONTE Reserva-se do direito de fazer modificações em qualquer informação descrita neste catálogo sem aviso prévio.

LIMITADOR DE ABERTURA

APLICAÇÃO:

ARP60L, ARP95, ARP120, BRA764.

Março/2024 - REV.: 00 Março/2024

DIMENSÕES:
(escala 1:1)

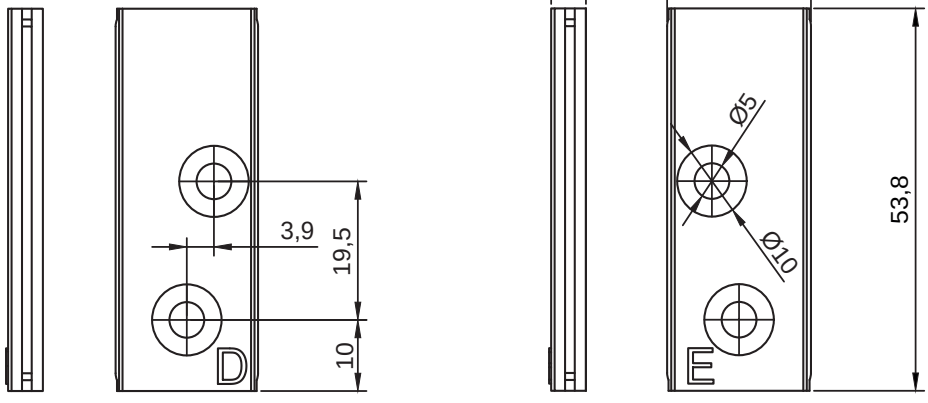

PERSPECTIVA:
(escala 1:1)

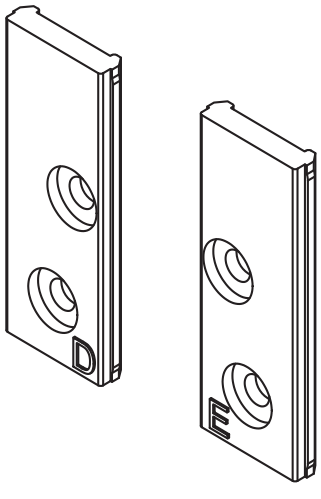

DETALHE DE APLICAÇÃO:
(Escala 1:10)

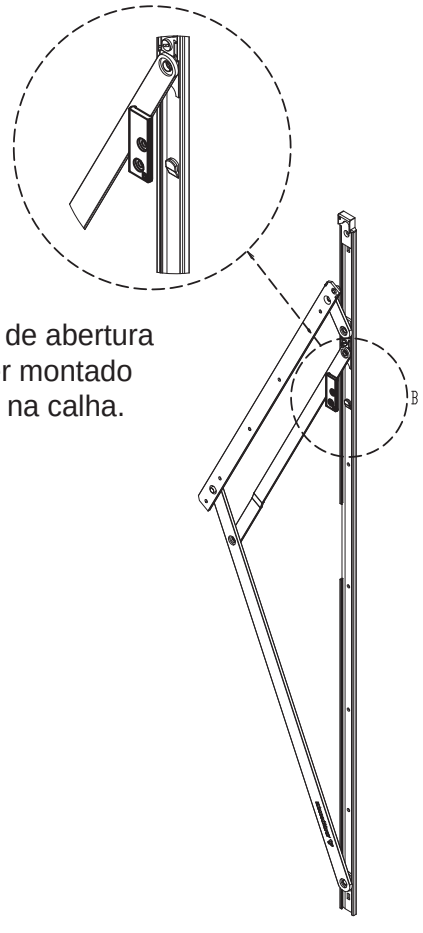

Limitador de abertura deve ser montado clicado na calha.

CARACTERÍSTICAS:

Componentes:	Matéria-prima:
Estrutura	Poliamida

Acabamento	Preto

Embalagem	10 PARES

CÓDIGO	ACABAMENTO
LM004	Preto

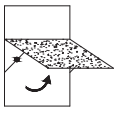

JANELAS MAXIM-AR

*Referência a marcas registradas ® verificar índice.

A ALUMICONTE Reserva-se do direito de fazer modificações em qualquer informação descrita neste catálogo sem aviso prévio.

BATEDEIRA EXTERNA INFERIOR E SUPERIOR

APLICAÇÃO:
- LINHA SMART 2.0®

setembro/2010

DIMENSÕES:
(escala 2:1)

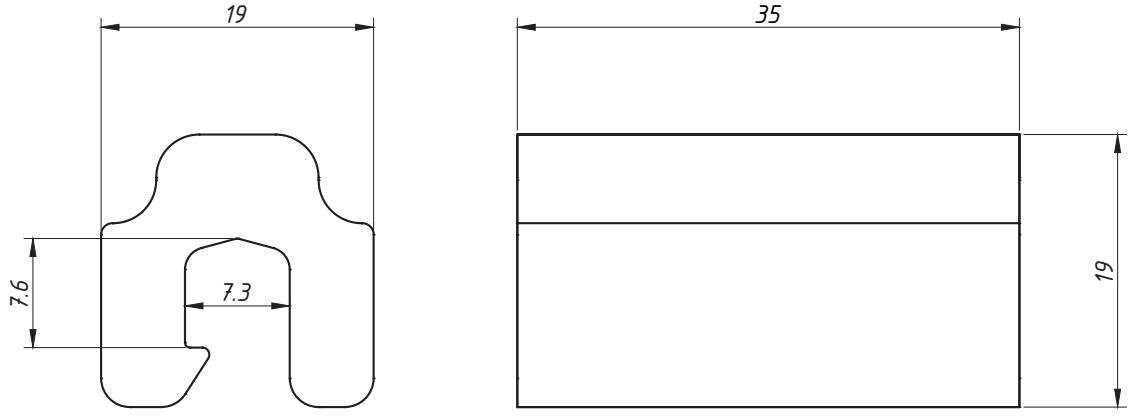

PERSPECTIVA SEM ESCALA:

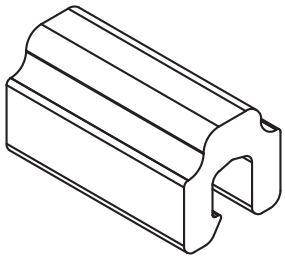

DETALHE DE APLICAÇÃO:
(sem escala)

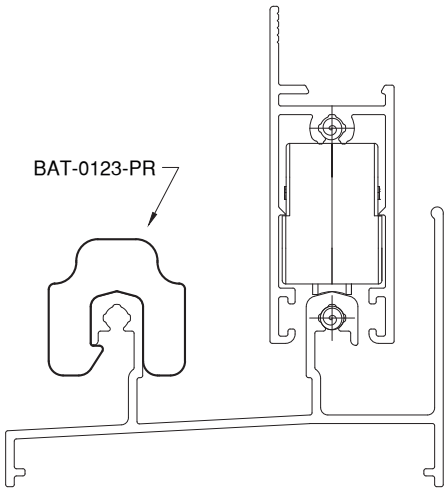

DETALHE DE UTILIZAÇÃO - ESC. 1-1

CARACTERÍSTICAS:

Componentes:	Matéria-prima:
Estrutura	Poliamida

Acabamento	Preto

Embalagem	10 Peças

CÓDIGO	ACABAMENTO
BAT-0123	Preto

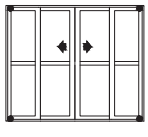

JANELAS E PORTAS DE CORRER

3.01

*Referência a marcas registradas ® verificar índice.

A ALUMICONTE Reserva-se do direito de fazer modificações em qualquer informação descrita neste catálogo sem aviso prévio.

BATEDEIRA

APLICAÇÃO:

LINHAS:
DIVERSAS

Novembro/2008

DIMENSÕES:
(escala 1:1)

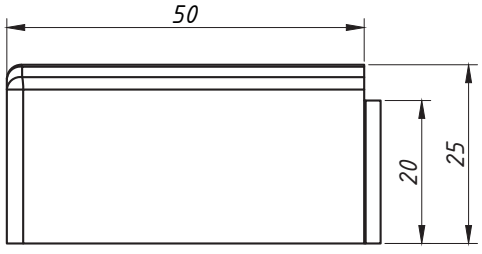

PERSPECTIVA:
(escala 1:1)

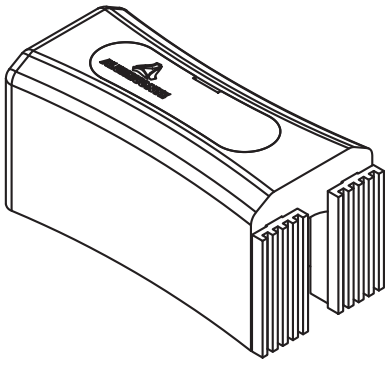

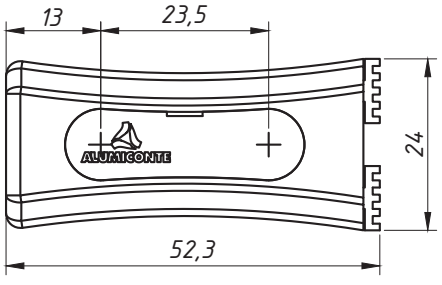

DETALHE DE APLICAÇÃO:
(sem escala)

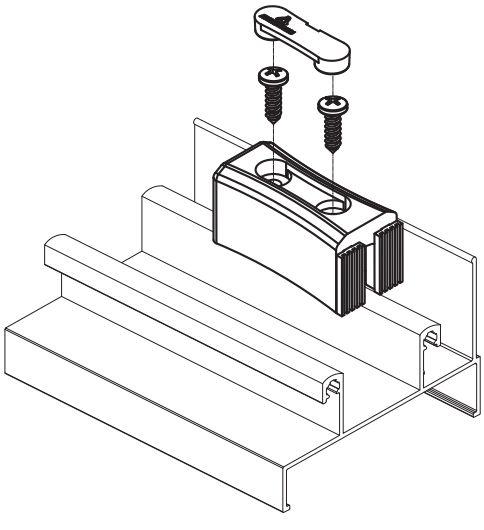

CARACTERÍSTICAS:

Componentes:	Matéria-prima:
Estrutura	Poliamida
Guarnição	EPDM
Parafusos	Aço Inox

Acabamentos	
Preto	Branco

Embalagem	20 peças

CÓDIGO	ACABAMENTO
NYL- 414	Preto
NYL- 414NB	Branco

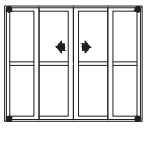

JANELAS
E PORTAS
DE CORRER

3.02

*Referência a marcas registradas ® verificar índice.

A ALUMICONTE Reserva-se do direito de fazer modificações em qualquer informação descrita neste catálogo sem aviso prévio.

BATEDEIRA

APLICAÇÃO:
- LINHAS:
GOLD®, MEGA32,D'ORO®, NOSTRA 32®, IMPERIAL3.5® e ALUK 3.2®

Novembro/2008 - REV.:01 Janeiro/2024

DIMENSÕES:
(escala 1:1)

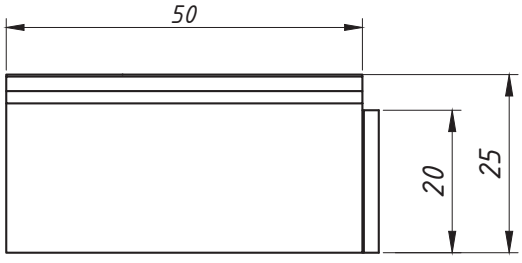

PERSPECTIVA:
(escala 1:1)

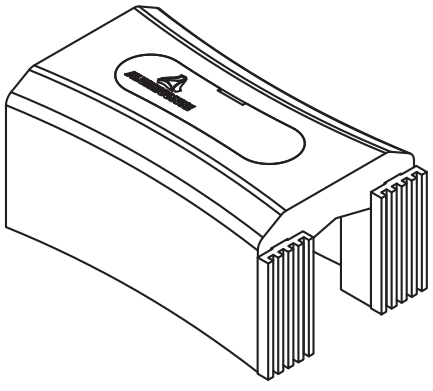

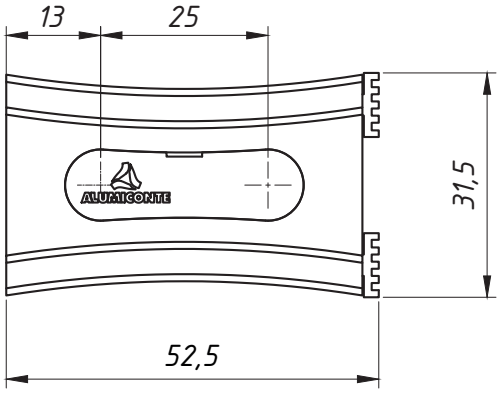

DETALHE DE APLICAÇÃO:
(sem escala)

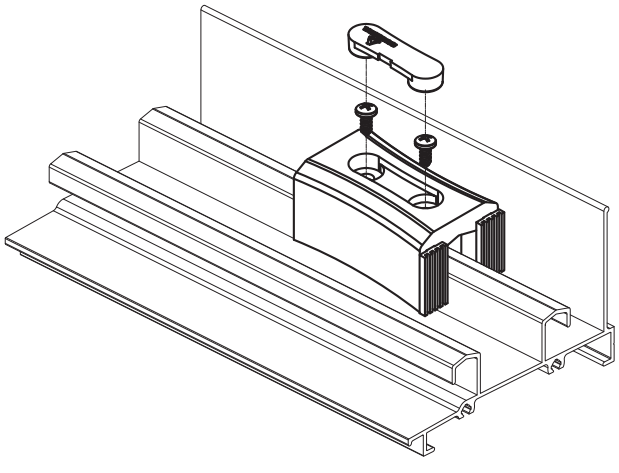

CARACTERÍSTICAS:

Componentes:	Matéria-prima:
Estrutura	Poliamida
Guarnição	EPDM
Parafuso	Aço Inox

Acabamentos	
Preto	Branco

Embalagem	20 peças

CÓDIGO	ACABAMENTO
NYL- 398	Preto
NYL- 398NB	Branco

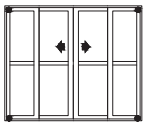

JANELAS
E PORTAS
DE CORRER

*Referência a marcas registradas ® verificar índice.

A ALUMICONTE Reserva-se do direito de fazer modificações em qualquer informação descrita neste catálogo sem aviso prévio.

BATEDEIRA COM ARREMATE

APLICAÇÃO:

- LINHAS: GOLD®, D'ORO®, MEGA32, ALUK 3.2® e NOSTRA 32®

DIMENSÕES:
(escala 1:1)

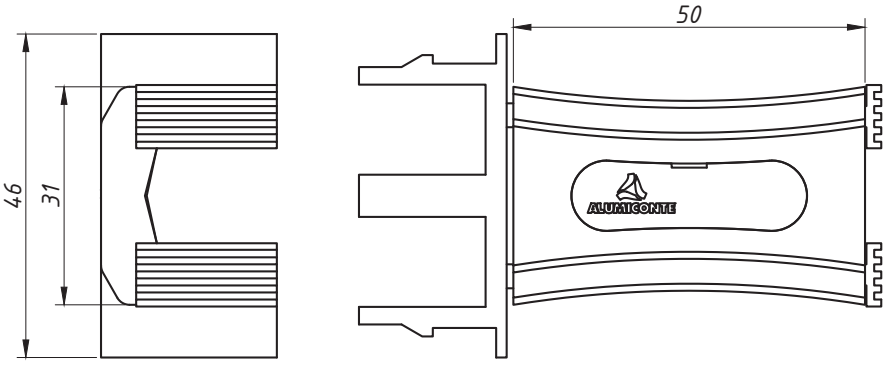

PERSPECTIVA:
(Sem escala)

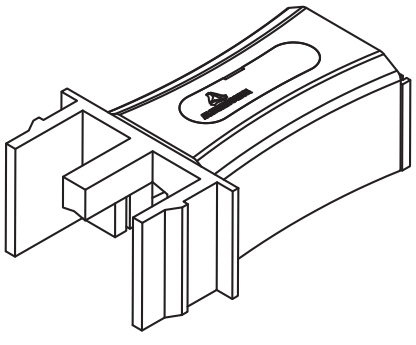

DETALHE DE APLICAÇÃO:
(sem escala)

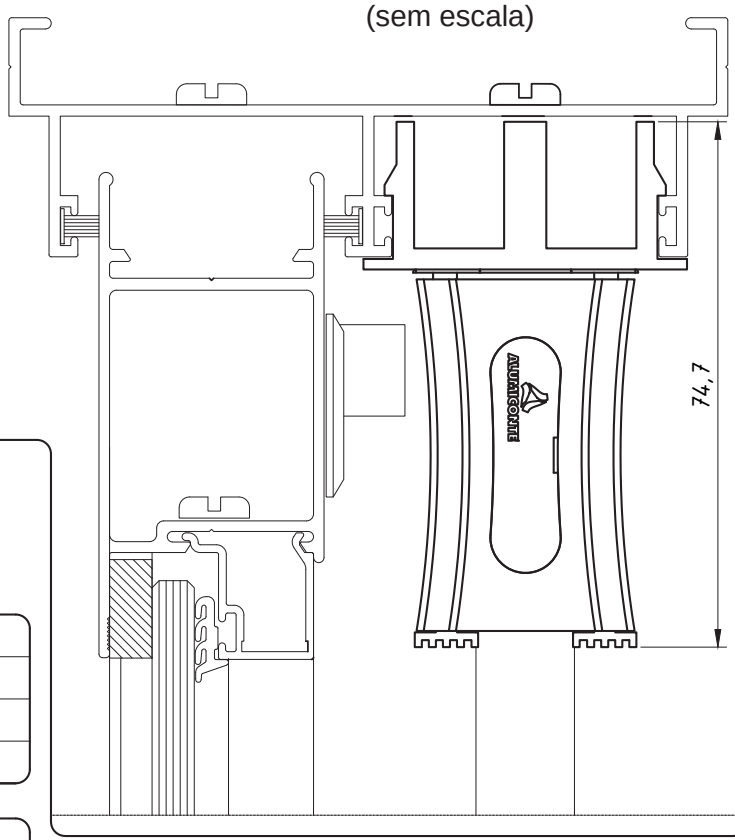

CARACTERÍSTICAS:

Componentes:	Matéria-prima:
Estrutura	Poliamida
Guarnição	EPDM
Parafuso	Aço Inox

Acabamentos	
Preto	Branco

Embalagem	20 peças

CÓDIGO	ACABAMENTO
NYL- 347	Preto
NYL- 347NB	Branco

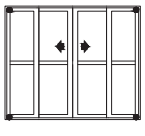

JANELAS E PORTAS DE CORRER

3.04

Agosto/2010 - REV.:01 Janeiro/2024

*Referência a marcas registradas ® verificar índice.

A ALUMICONTE Reserva-se do direito de fazer modificações em qualquer informação descrita neste catálogo sem aviso prévio.

BATEDEIRA

APLICAÇÃO:

- LINHA INOVA®

Maio/2008

DIMENSÕES:
(escala 1:1)

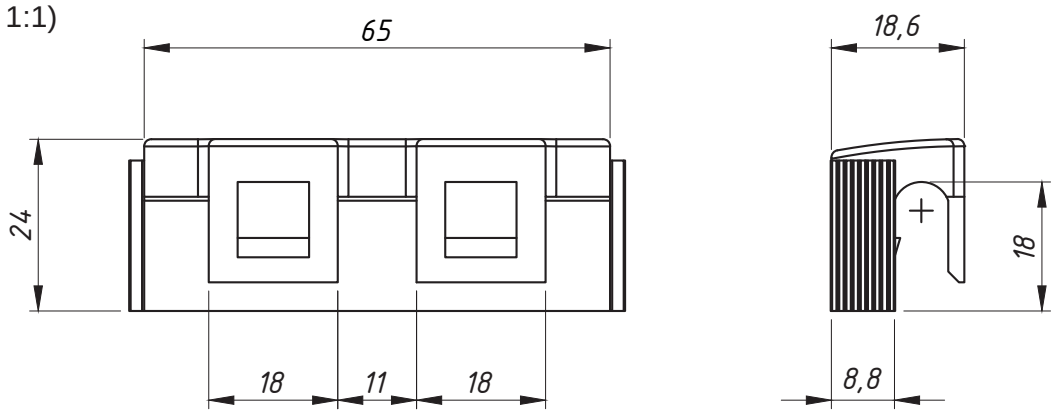

PERSPECTIVA:
(escala 1:1)

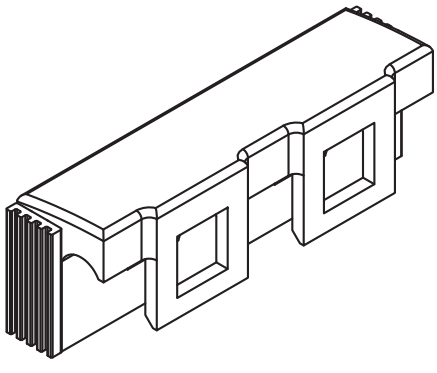

DETALHE DE APLICAÇÃO:
(sem escala)

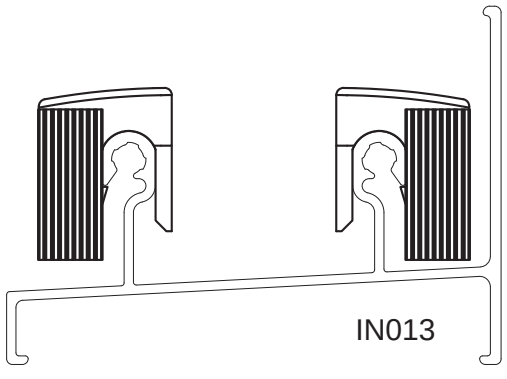

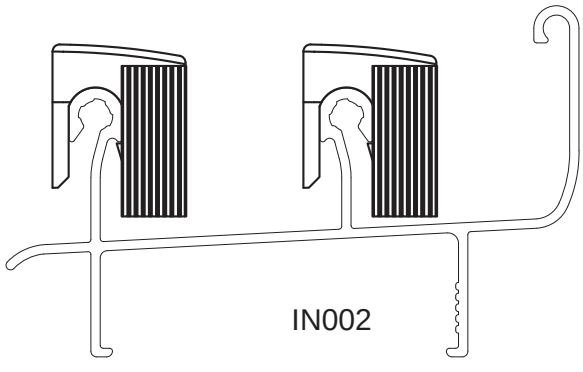

CARACTERÍSTICAS:

Componentes:	Matéria-prima:
Estrutura	Poliamida
Guarnição	EPDM (PRETO)

Acabamento	Preto / Branco

Embalagem	20 peças

CÓDIGO	ACABAMENTO
NYL- 460	Preto
NYL- 460NB	Branco

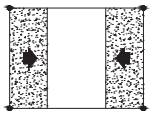

PORTAS DE CORRER

3.05

*Referência a marcas registradas ® verificar índice.

A ALUMICONTE Reserva-se do direito de fazer modificações em qualquer informação descrita neste catálogo sem aviso prévio.

BATEDEIRA

APLICAÇÃO:

- LINHA INOVA®

Maio/2008

DIMENSÕES:
(escala 1:1)

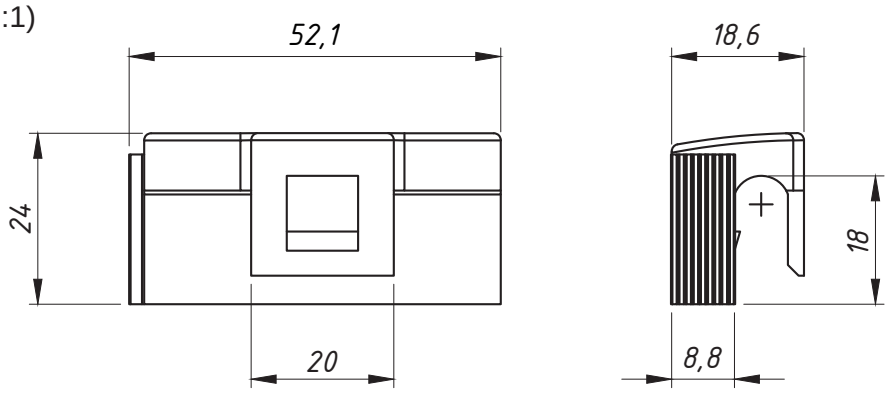

PERSPECTIVA:
(escala 1:1)

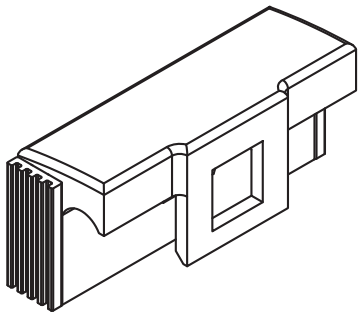

DETALHE DE APLICAÇÃO:
(sem escala)

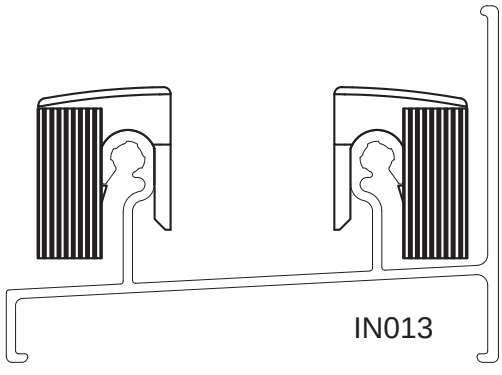

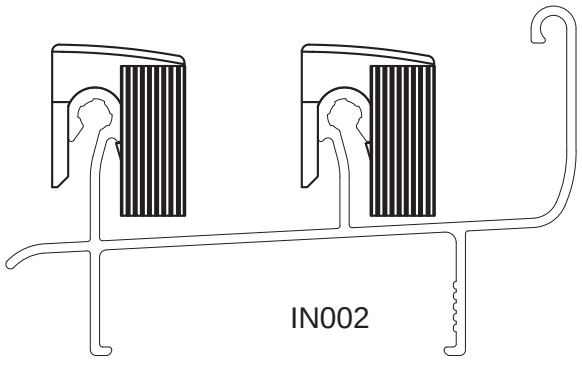

CARACTERÍSTICAS:

Componentes:	Matéria-prima:
Estrutura	Poliamida
Guarnição	EPDM (PRETO)

Acabamento	Preto / Branco

Embalagem	20 peças

CÓDIGO	ACABAMENTO
NYL- 451	Preto
NYL- 451NB	Branco

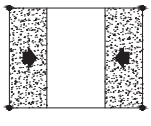

JANELAS DE CORRER

3.06

*Referência a marcas registradas ® verificar índice.

A ALUMICONTE Reserva-se do direito de fazer modificações em qualquer informação descrita neste catálogo sem aviso prévio.

BATEDEIRA

APLICAÇÃO:
- LINHAS

MASTER®, SP20®,
MEGA 20, *ALUK 2.0*®

Março/2006

DIMENSÕES:
(escala 1:1)

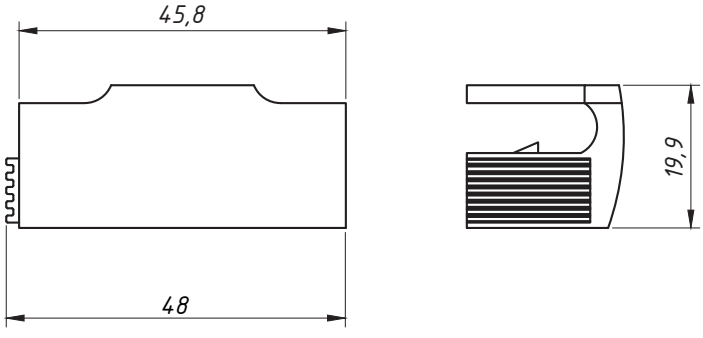

PERSPECTIVA:
(escala 1:1)

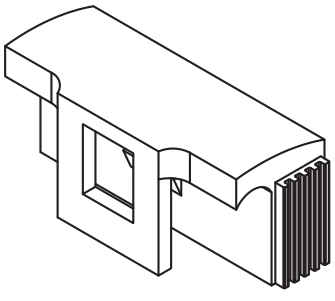

DETALHE DE APLICAÇÃO:
(sem escala)

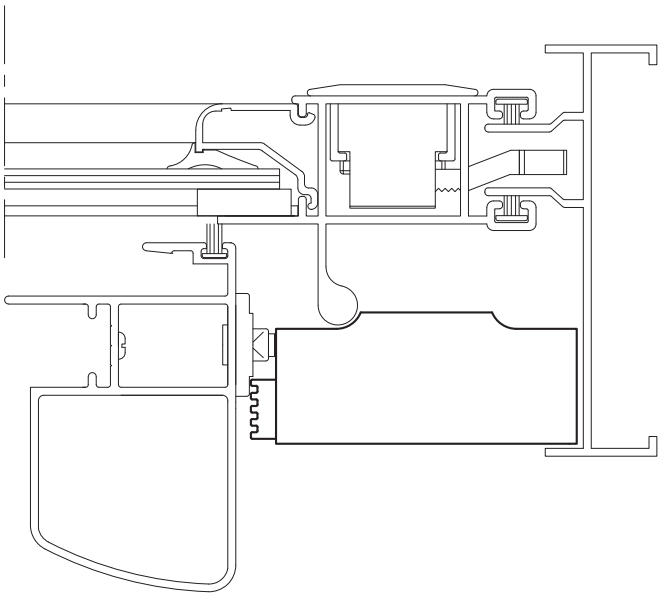

CARACTERÍSTICAS:

Componentes:	Matéria-prima:
Estrutura	Poliamida
Guarnição	EPDM (preto)

Acabamento	Preto / Branco

Embalagem	20 peças

CÓDIGO	ACABAMENTO
NYL- 442	Preto
NYL- 442NB	Branco

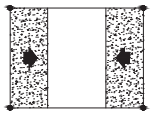

JANELAS
DE CORRER

3.07

**Referência a marcas registradas ® verificar índice.*

A ALUMICONTE Reserva-se do direito de fazer modificações em qualquer informação descrita neste catálogo sem aviso prévio.

BATEDEIRA

APLICAÇÃO:
LINHAS:

SMART 2.0®, LUNA®, ALUK2.5®, SUPREMA®, HYDRO OFFICIAL®, INOVA®, ABSOLUTA® e IMPERIAL2.5®.

setembro/2010

DIMENSÕES:
(escala 1:1)

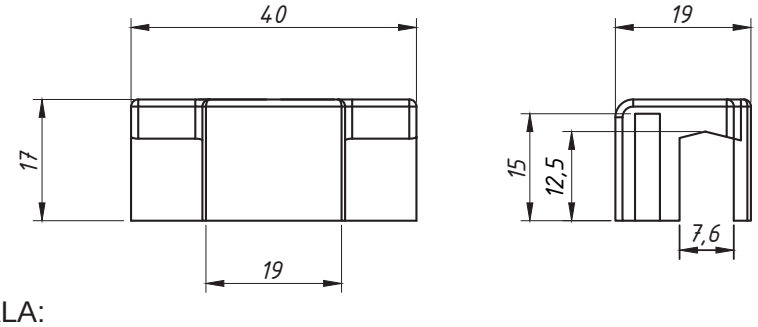

PERSPECTIVA SEM ESCALA:

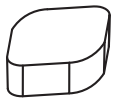

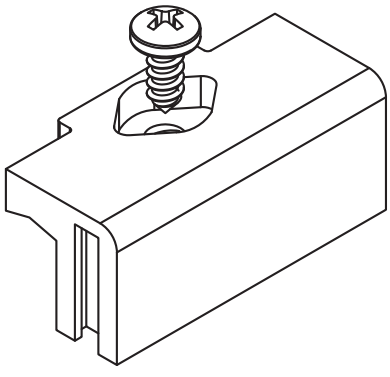

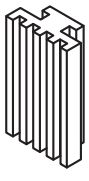

DETALHE DE APLICAÇÃO:
(sem escala)

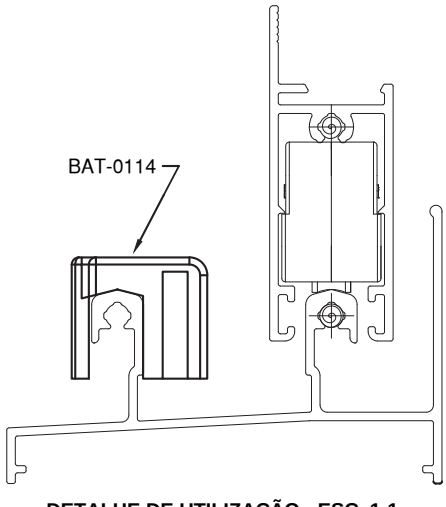

DETALHE DE UTILIZAÇÃO - ESC. 1-1

CARACTERÍSTICAS:

Componentes:	Matéria-prima:
Estrutura	Poliamida
Guarnição	EPDM(PRETO)
Parafusos	Inox

Acabamento	Preto
	Branco

Embalagem	10 Peças

CÓDIGO	ACABAMENTO
BAT-0414-PR	Preto
BAT-0414-BC	Branco

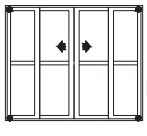

JANELAS E PORTAS DE CORRER

*Referência a marcas registradas ® verificar índice.

A ALUMICONTE Reserva-se do direito de fazer modificações em qualquer informação descrita neste catálogo sem aviso prévio.

BATEDEIRA UNIVERSAL

APLICAÇÃO:

LINHAS:
DIVERSAS

Abril/2018

DIMENSÕES:
(escala 1:1)

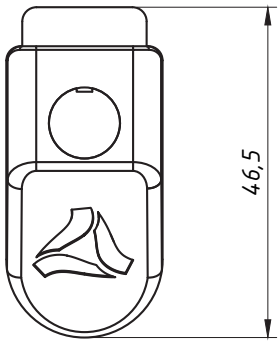

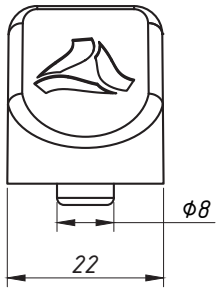

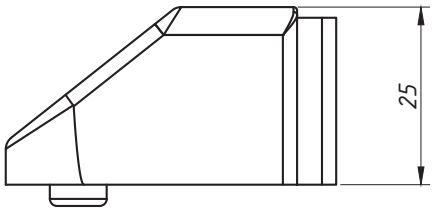

PERSPECTIVA:
(escala 1:1)

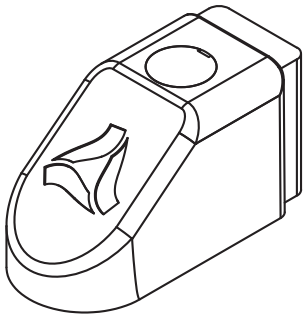

DETALHE DE APLICAÇÃO:
(Escala 1:2)

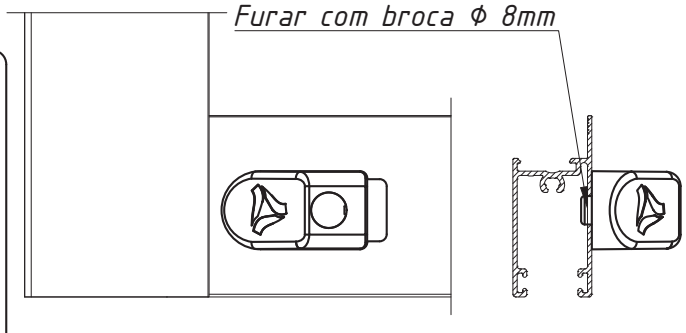

CARACTERÍSTICAS:

Componentes:	Matéria-prima:
Estrutura	Poliamida
Guarnição	EPDM
Parafuso	Aço zincado

Acabamentos	
Preto	Branco

Embalagem	20 peças

CÓDIGO	ACABAMENTO
BAT0001BC	Branco
BAT0001PT	Preto

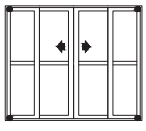

JANELAS
E PORTAS
DE CORRER

3.09

*Referência a marcas registradas ® verificar índice.

A ALUMICONTE Reserva-se do direito de fazer modificações em qualquer informação descrita neste catálogo sem aviso prévio.

CALÇO DA FOLHA FIXA

APLICAÇÃO:

- LINHAS: INOVA®, SUPREMA®, ALUK2.5®, MEGA 25, NOSTRA 25®

Março/2007 - REV.: 01 Janeiro/2024

DIMENSÕES:
(escala 1,5:1)

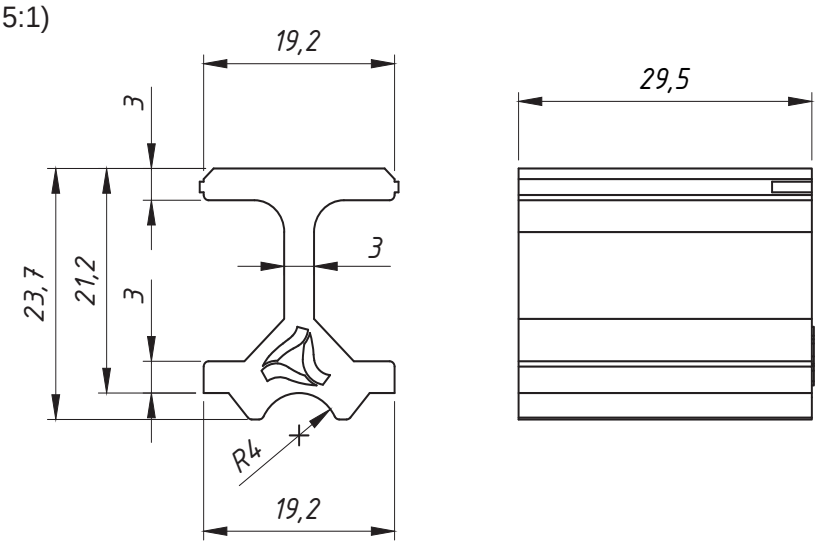

PERSPECTIVA:
(escala 1,5:1)

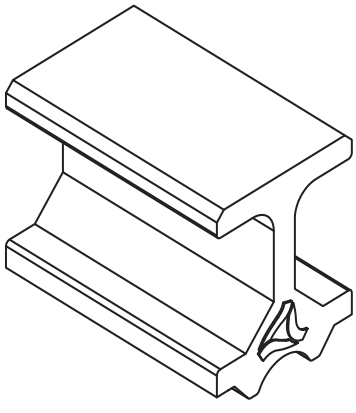

DETALHE DE APLICAÇÃO:
(sem escala)

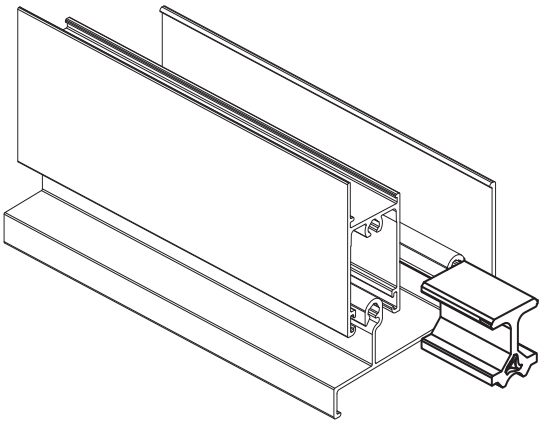

CARACTERÍSTICAS:

Componentes:	Matéria-prima:
Estrutura	Poliamida

Acabamento	Preto

Embalagem	100 Peças

CÓDIGO	ACABAMENTO
CAL 948	Preto

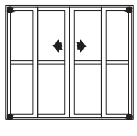

JANELAS
E PORTAS
DE CORRER

4.01

*Referência a marcas registradas ® verificar índice.

A ALUMICONTE Reserva-se do direito de fazer modificações em qualquer informação descrita neste catálogo sem aviso prévio.

CALÇO DA FOLHA FIXA

APLICAÇÃO:

- LINHAS:
MASTER®, SP20® ,
MEGA 20 e ALUK 2.0®

Março/2006

DIMENSÕES:
(escala 2:1)

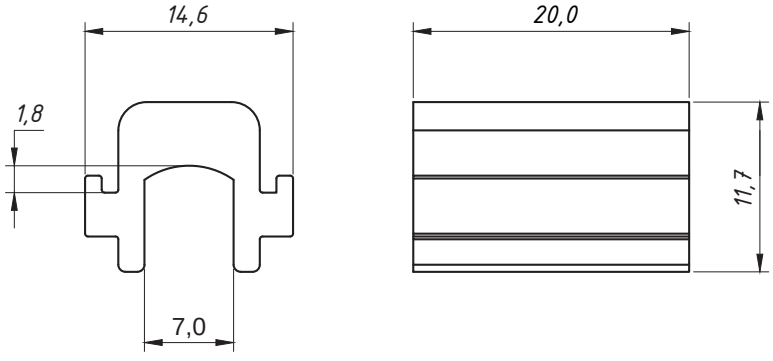

PERSPECTIVA:
(escala 2:1)

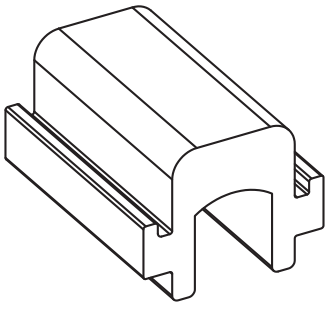

DETALHE DE APLICAÇÃO:
(sem escala)

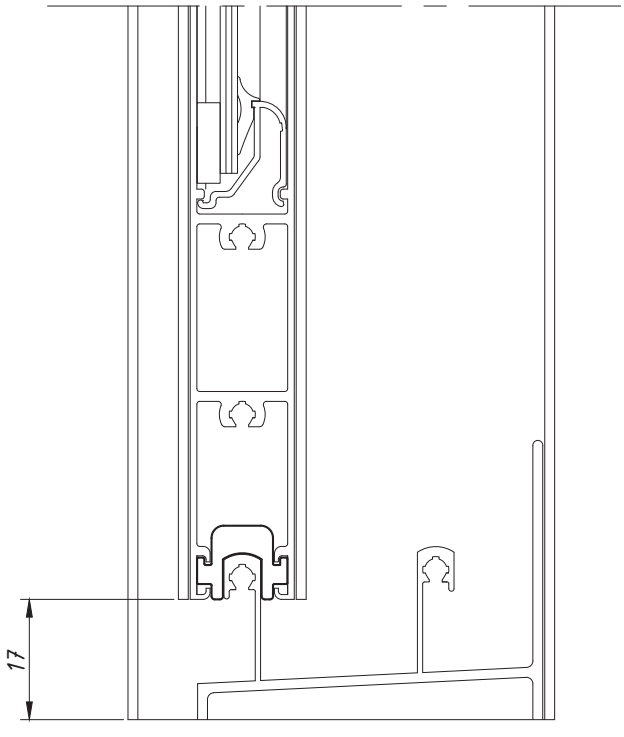

CARACTERÍSTICAS:

Componentes:	Matéria-prima:
Estrutura	Poliamida

Acabamento	Preto

Embalagem	200 peças

CÓDIGO	ACABAMENTO
NYL 443	Preto

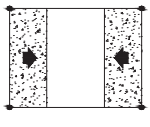

JANELAS
E PORTAS
DE CORRER

4.02

**Referência a marcas registradas ® verificar índice.*

A ALUMICONTE Reserva-se do direito de fazer modificações em qualquer informação descrita neste catálogo sem aviso prévio.

CALÇO DA FOLHA FIXA

APLICAÇÃO:
- LINHA SMART 2.0®

setembro/2010

DIMENSÕES:
(escala 2:1)

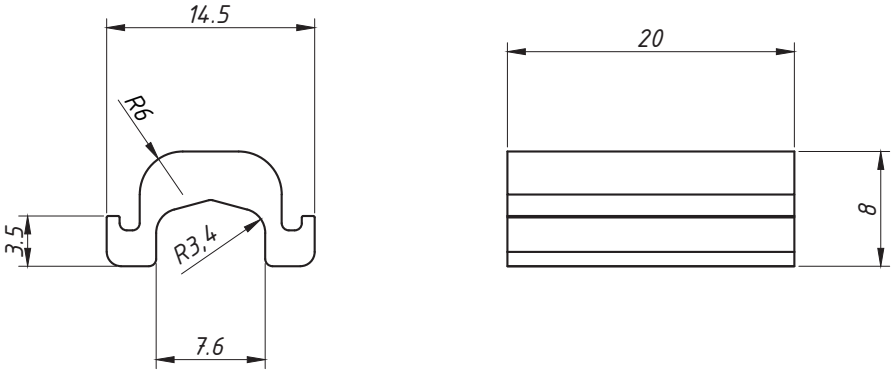

PERSPECTIVA SEM ESCALA:

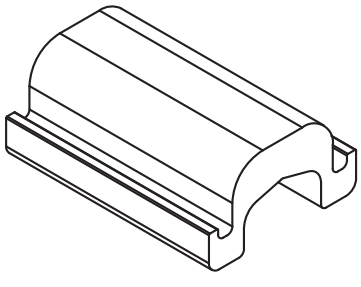

DETALHE DE APLICAÇÃO:
(sem escala)

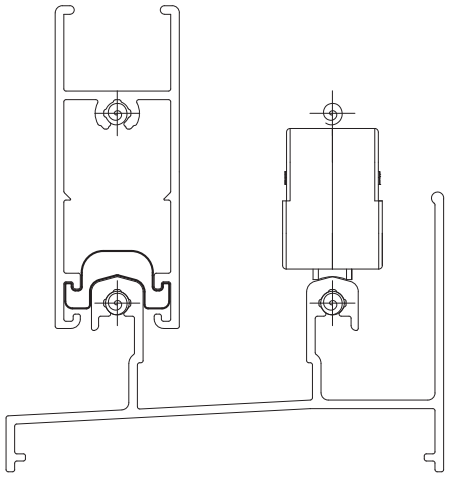

DETALHE DE UTILIZAÇÃO - ESC. 1-1

CARACTERÍSTICAS:

Componentes:	Matéria-prima:
Estrutura	Poliamida

Acabamento	Preto

Embalagem	10 Peças

CÓDIGO	ACABAMENTO
CAL-0133-PR	Preto

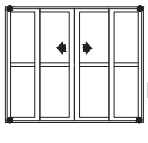

JANELAS E PORTAS DE CORRER

4.03

*Referência a marcas registradas ® verificar índice.

A ALUMICONTE Reserva-se do direito de fazer modificações em qualquer informação descrita neste catálogo sem aviso prévio.

CALÇO DA FOLHA FIXA

APLICAÇÃO:
- LINHAS:
GOLD®, MEGA32, ALUK 3.2®, D'ORO®, IMPERIAL3.5® e NOSTRA 32®

DIMENSÕES:
(escala 1:1)

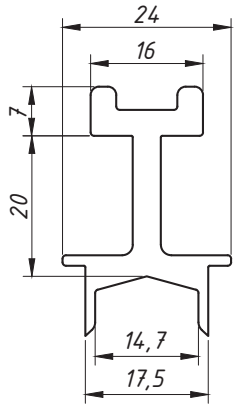

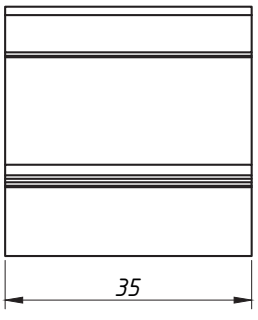

PERSPECTIVA SEM ESCALA:

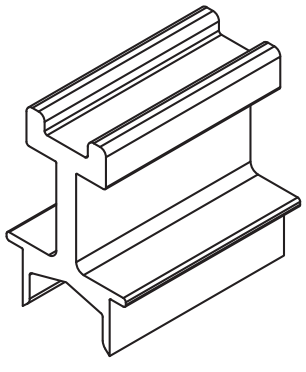

DETALHE DE APLICAÇÃO:
(sem escala)

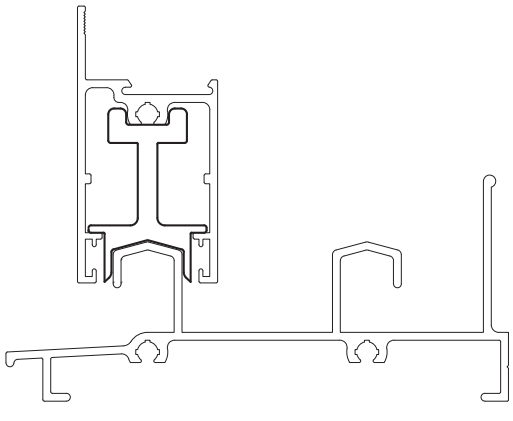

CARACTERÍSTICAS:

Componentes:	Matéria-prima:
Estrutura	Poliamida

Acabamento	Preto

Embalagem	10 Peças

CÓDIGO	ACABAMENTO
NYL-394	Preto



JANELAS E PORTAS DE CORRER

4.04

Janeiro/2012 - REV.:01 Janeiro/2024

*Referência a marcas registradas ® verificar índice.

A ALUMICONTE Reserva-se do direito de fazer modificações em qualquer informação descrita neste catálogo sem aviso prévio.

CALÇO VEDANTE

APLICAÇÃO:
- LINHAS:
GOLD®, MEGA 32, NOSTRA 32®
ALUK 3.2® e D'ORO®

Julho/2012 - REV.:01 Janeiro/2024

DIMENSÕES:
(escala 2:1)

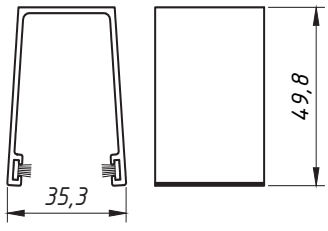

PERSPECTIVA:
(sem escala)

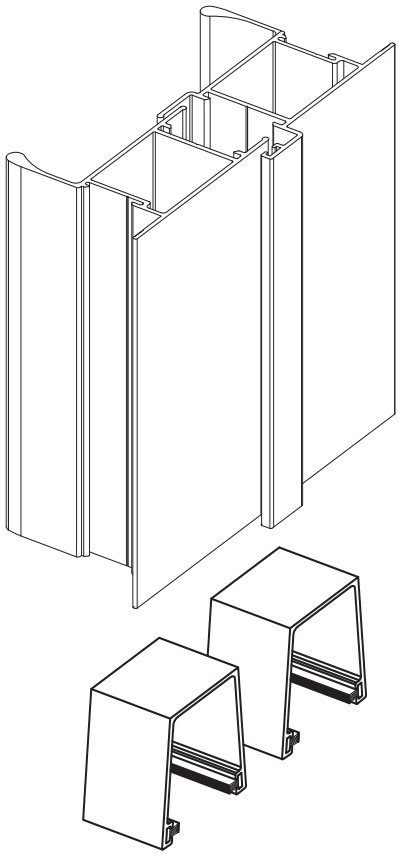

DETALHE DE APLICAÇÃO:
(sem escala)

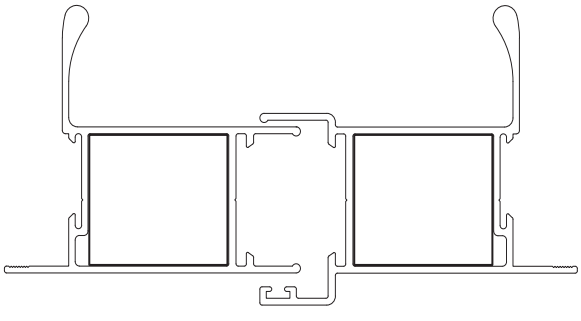

CARACTERÍSTICAS:

Componentes:	Matéria-prima:
Estrutura	Poliamida
Escovas	Polipropileno

Acabamento
Preto

Embalagem	08 Calços/16 escovas

CÓDIGO	ACABAMENTO
CAL-929	Preto

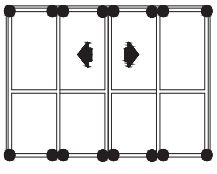

JANELAS E PORTAS DE CORRER

4.05

*Referência a marcas registradas ® verificar índice.

A ALUMICONTE Reserva-se do direito de fazer modificações em qualquer informação descrita neste catálogo sem aviso prévio.

CALÇO VEDANTE

APLICAÇÃO:
- LINHA GOLD® e ALUK 3.2®

Julho/2012

DIMENSÕES:
(escala 2:1)

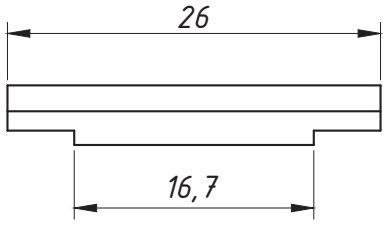

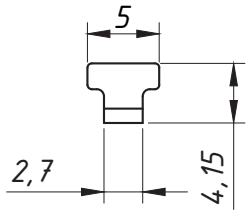

PERSPECTIVA:
(sem escala)

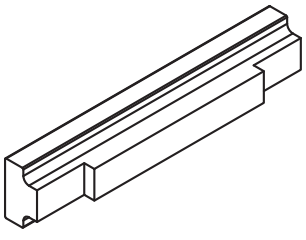

DETALHE DE APLICAÇÃO:
(sem escala)

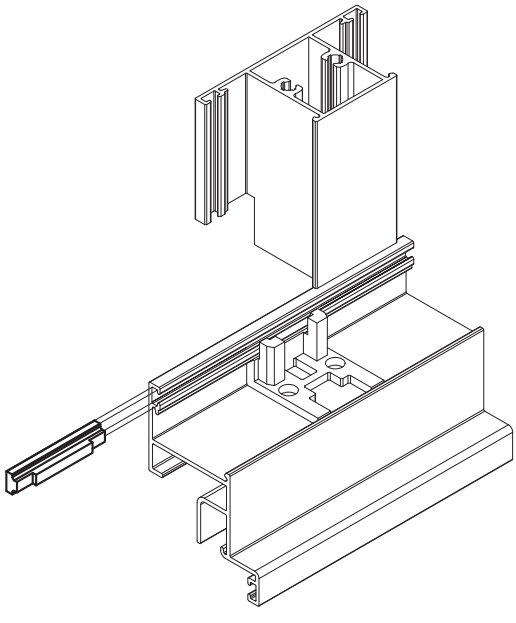

CARACTERÍSTICAS:

Componentes:	Matéria-prima:
Estrutura	Poliamida

Acabamento
Preto

Embalagem	20 Peças

CÓDIGO	ACABAMENTO
CAL-945	Preto

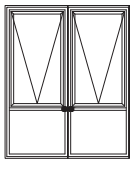

JANELAS
MAXIM AR

4.06

*Referência a marcas registradas ® verificar índice.

A ALUMICONTE Reserva-se do direito de fazer modificações em qualquer informação descrita neste catálogo sem aviso prévio.

CALÇO ROLDANA CAL0293 / CALÇO ROLETE CAL0294

APLICAÇÃO:

LINHA:
ALUMICONTE EXCELÊNCIA®

Janeiro/2015

CAL0293

PERSPECTIVA:
(sem escala)

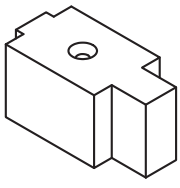

DIMENSÕES:
(escala 1:1)

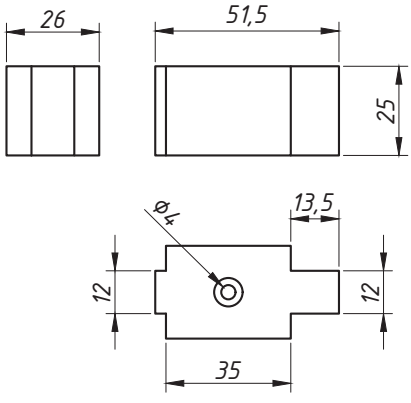

APLICAÇÃO:
(s/escala)

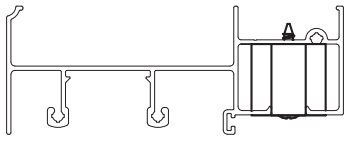

Acompanha parafuso inox 3,9x32 mm
Cabeça Oval

CAL0294

PERSPECTIVA:
(sem escala)

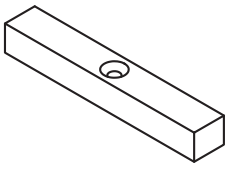

DIMENSÕES:
(escala 1:1)

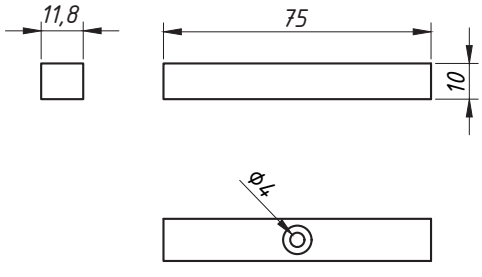

APLICAÇÃO:
(s/escala)

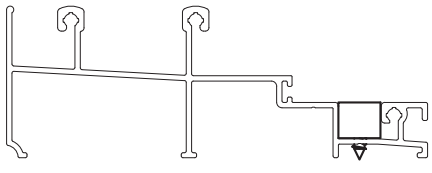

Acompanha parafuso inox 3,9x16 mm
Cabeça Chata

CARACTERÍSTICAS:

Componentes:	Matéria-prima:
Estrutura	Poliamida
Parafusos	Aço Inox

Acabamento	Preto	Branco

Embalagem	02 Calços roldana/ 02 Parafusos
	02 Calços rolete/ 02 Parafusos

CÓDIGO	ACABAMENTO
CAL0293NP	Preto
CAL0293NB	Branco
CAL0294NP	Preto
CAL0294NB	Branco

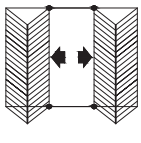

JANELAS
E PORTAS
DE CORRER

04-07

*Referência a marcas registradas ® verificar índice.

A ALUMICONTE Reserva-se do direito de fazer modificações em qualquer informação descrita neste catálogo sem aviso prévio.

CONCHA CEGA

APLICAÇÃO:
LINHAS:

DIVERSAS

Agosto/2007

*Referência a marcas registradas ® verificar índice.

PERSPECTIVA:
(Escala 1:1)

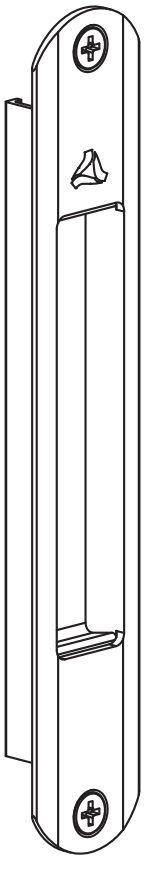

DIMENSÕES:
(escala 1:2)

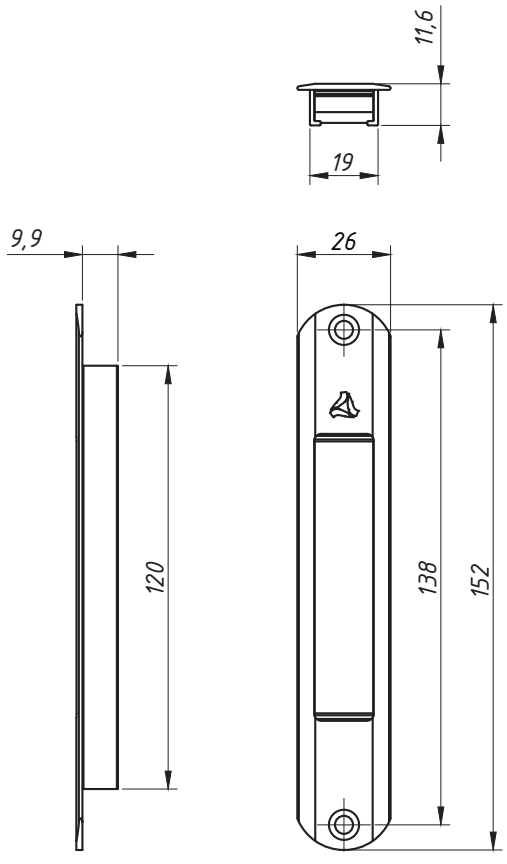

CARACTERÍSTICAS:

Componentes:	Matéria-prima:
Estrutura	Alumínio
Parafusos	Aço Inox

Acabamento		
Preto	Fosco	Branco

Embalagem	20 Conchas Cegas
	40 Parafusos

CÓDIGO	ACABAMENTO
CON-276	Fosco
CON-277	Preto
CON-277EB	Branco

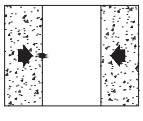

JANELAS
E PORTAS
DE CORRER

5.01

CONCHA CEGA

APLICAÇÃO:
LINHAS:
DIVERSAS

Julho/2008

DIMENSÕES:
(escala 1:2)

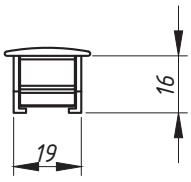

USINAGEM:
(escala 1:2)

PERSPECTIVA:
(sem escala)

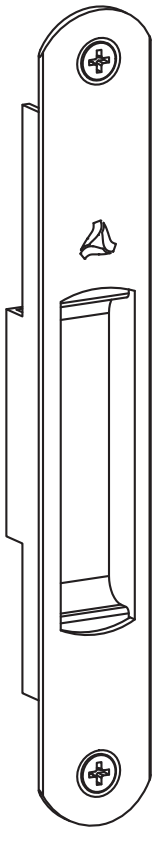

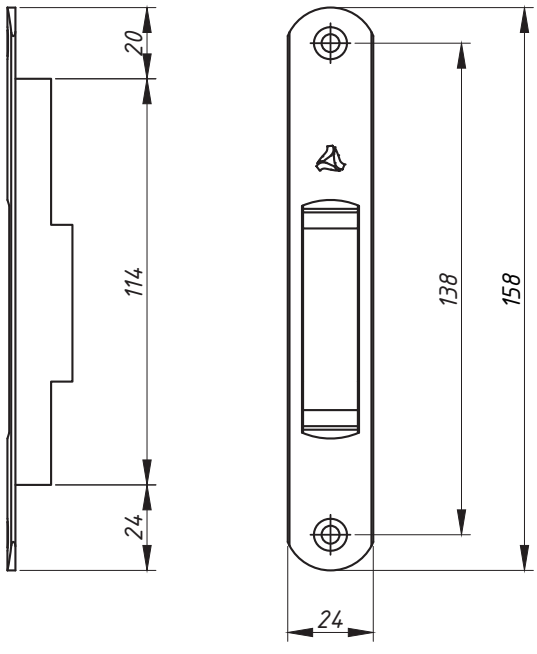

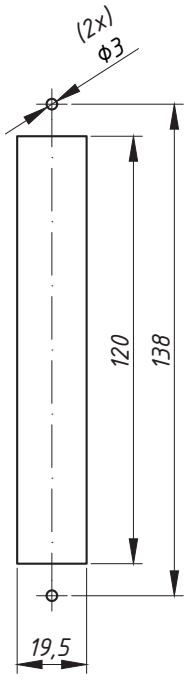

DETALHE DE MONTAGEM
(Sem Escala)

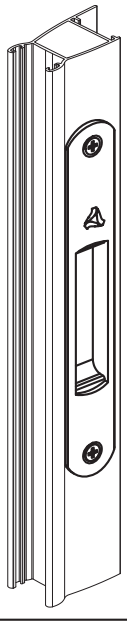

CARACTERÍSTICAS:

Componentes:	Matéria-prima:
Estrutura	Alumínio
Parafusos	Aço Inox

Acabamento		
Preto	Fosco	Branco

Embalagem	20 Conchas Cegas
	40 Parafusos

CÓDIGO	ACABAMENTO
CON-448	Preto
CON-4480	Fosco
CON-448EB	Branco

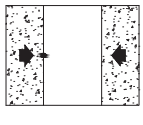

JANELAS
E PORTAS
DE CORRER

5.03

*Referência a marcas registradas ® verificar índice.

A ALUMICONTE Reserva-se do direito de fazer modificações em qualquer informação descrita neste catálogo sem aviso prévio.

CONCHA CEGA

APLICAÇÃO:
LINHAS:
DIVERSAS

Julho/2008

PERSPECTIVA:
(sem escala)

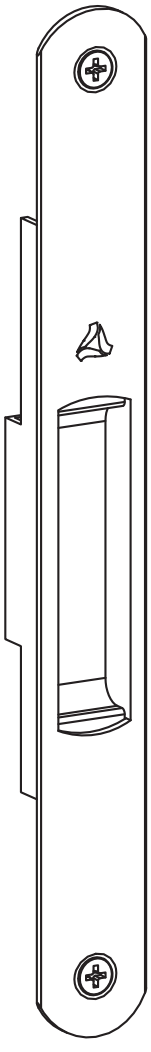

DIMENSÕES:
(escala 1:2)

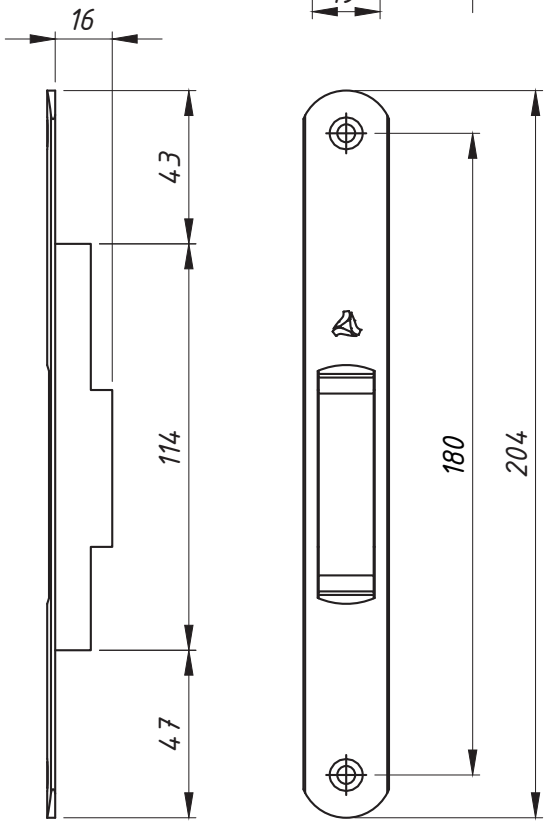

USINAGEM:
(escala 1:2)

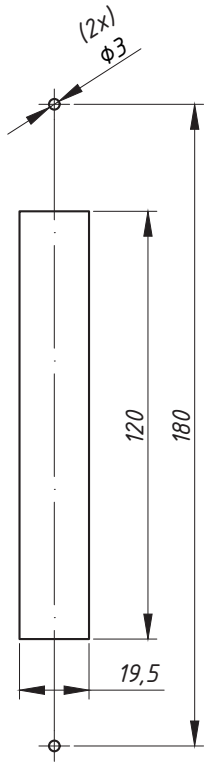

DETALHE DE MONTAGEM
(Sem Escala)

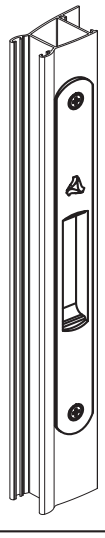

CARACTERÍSTICAS:

Componentes:	Matéria-prima:
Estrutura	Alumínio
Parafusos	Aço Inox

Acabamento		
Preto	Fosco	Branco

Embalagem	20 Conchas Cegas
	40 Parafusos

CÓDIGO	ACABAMENTO
CON-449	Preto
CON-4490	Fosco
CON-449EB	Branco

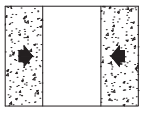

JANELAS
E PORTAS
DE CORRER

5.04

*Referência a marcas registradas ® verificar índice.

A ALUMICONTE Reserva-se do direito de fazer modificações em qualquer informação descrita neste catálogo sem aviso prévio.

CONCHA CEGA

APLICAÇÃO:
- LINHAS:
  DIVERSAS

JULHO/2012

PERSPECTIVA:
(sem escala)

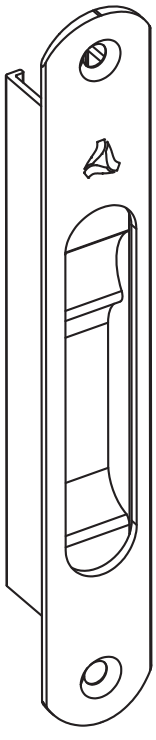

DIMENSÕES:
(escala 1:2)

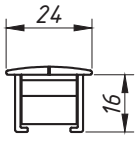

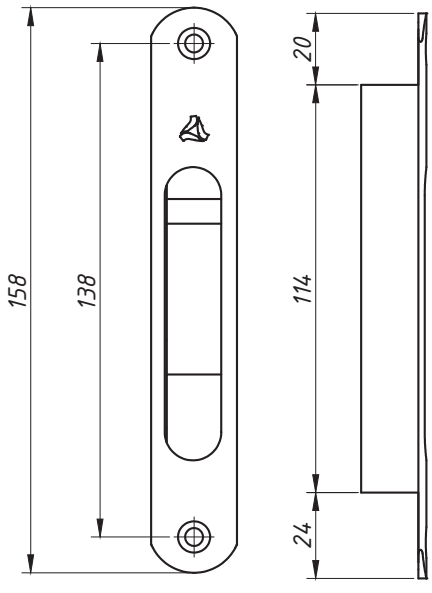

USINAGEM:
(escala 1:2)

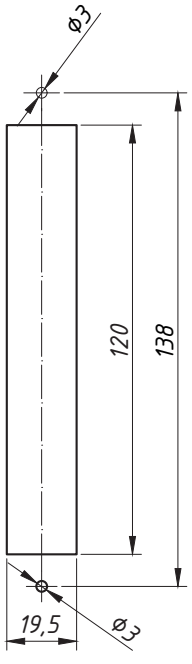

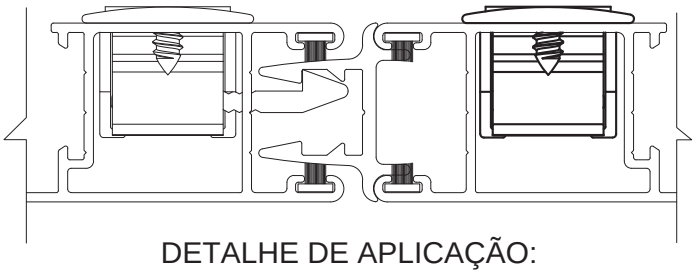

DETALHE DE APLICAÇÃO:
(escala 1:1)

CARACTERÍSTICAS:

Componentes:	Matéria-prima:
Estrutura	Alumínio
Parafusos	Aço Inox

Acabamento			
Preto	Fosco	Branco	Bronze

Embalagem	20 Conchas Cegas
	40 Parafusos

CÓDIGO	ACABAMENTO
CON-150	Preto
CON-1500	Fosco
CON-150EB	Branco
CON-150BR	Bronze

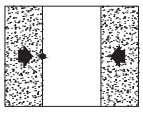

JANELAS
E PORTAS
DE CORRER

5.05

*Referência a marcas registradas ® verificar índice.

A ALUMICONTE Reserva-se do direito de fazer modificações em qualquer informação descrita neste catálogo sem aviso prévio.

CONCHA CEGA

APLICAÇÃO:
LINHAS:
DIVERSAS

Setembro/2012

PERSPECTIVA:
(sem escala)

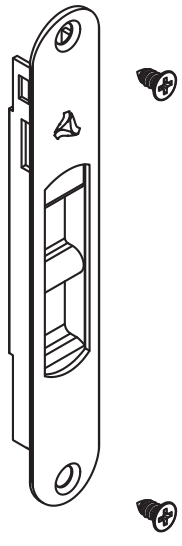

DIMENSÕES:
(escala 1:2)

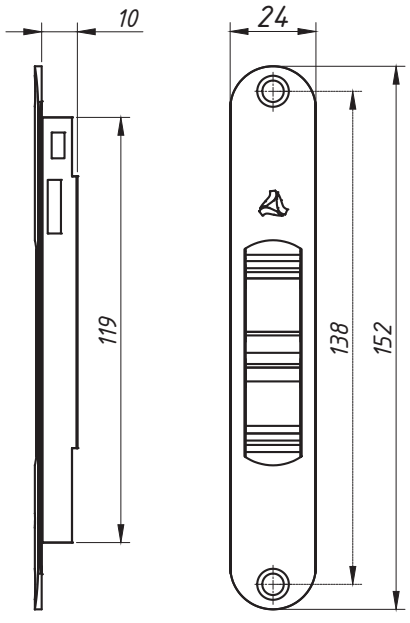

USINAGEM:
(escala 1:2)

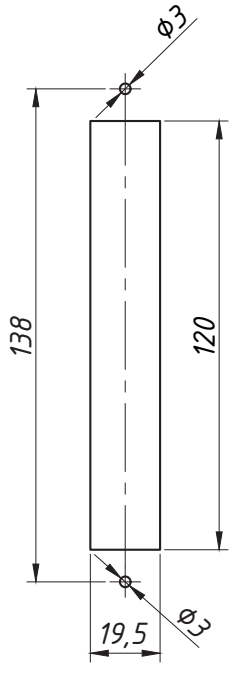

DETALHE DE APLICAÇÃO:
(sem escala)

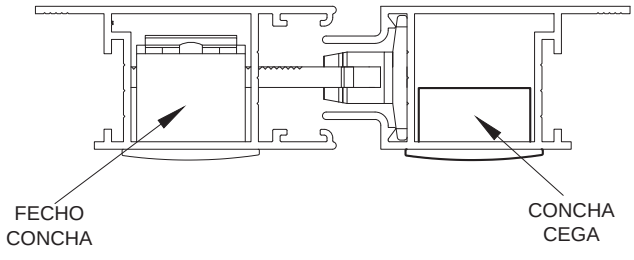

CARACTERÍSTICAS:

Componentes:	Matéria-prima:
Estrutura	Alumínio
Parafusos	Aço Inox

Acabamento		
Preto	Fosco	Branco

Embalagem	20 Conchas cegas
	40 Parafusos

CÓDIGO	ACABAMENTO
CON-200	Preto
CON-2000	Fosco
CON-200EB	Branco

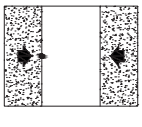

JANELAS
E PORTAS
DE CORRER

5.06

*Referência a marcas registradas ® verificar índice.

A ALUMICONTE Reserva-se do direito de fazer modificações em qualquer informação descrita neste catálogo sem aviso prévio.

CONCHA CEGA COM FIXAÇÃO NÃO APARENTE

APLICAÇÃO:

- LINHAS:

MEGA 32, GOLD®, ALUK 3.2®, NOSTRA 32® e D'ORO®

PERSPECTIVA:
(sem escala)

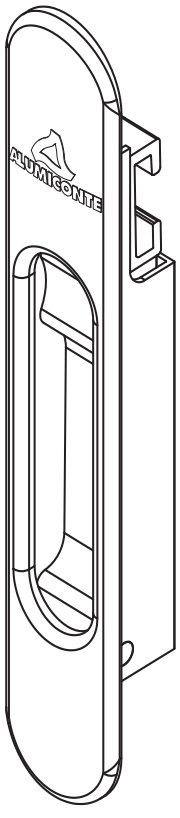

DIMENSÕES:
(escala 1:2)

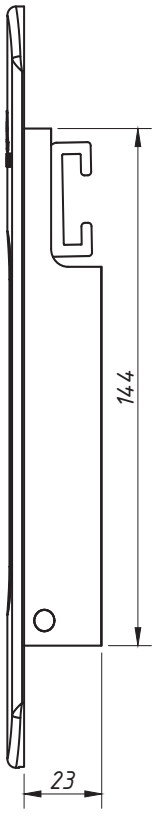

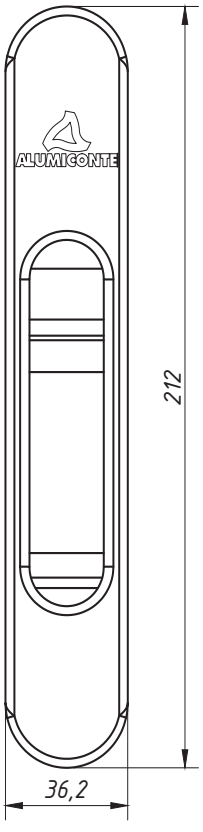

USINAGEM

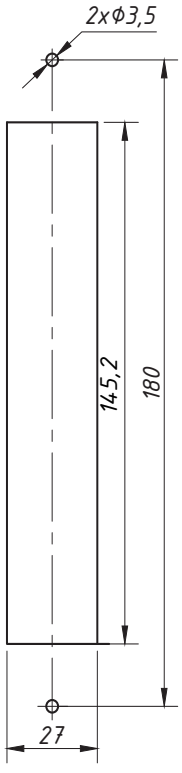

(escala 1:2)

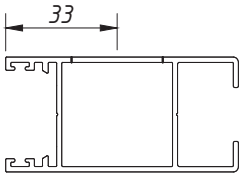

DETALHE DE APLICAÇÃO:
(escala 1:2)

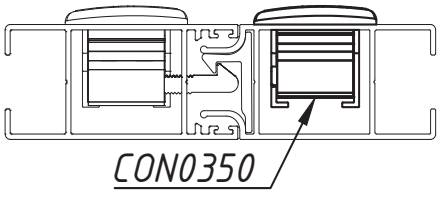

CARACTERÍSTICAS:

Componentes:	Matéria-prima:
Estrutura	Alumínio
Parafusos	Aço Inox
Eixo de centro	Alumínio
Espelho	Poliamida

Acabamento	
Preto	Branco

Embalagem	10 Conchas cegas
	10 Espelhos
	20 Parafusos

CÓDIGO	ACABAMENTO
CON0350PT	Preto
CON0350BC	Branco

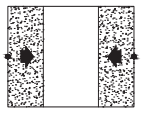

JANELAS
E PORTAS
DE CORRER

5.07

Maio/2013 - REV.:01 Janeiro/2024

*Referência a marcas registradas ® verificar índice
© ALUMICONTE Reservado o direito de fazer modificações em qualquer informação descrita neste catálogo sem aviso prévio.

CONCHA CEGA

APLICAÇÃO:
- LINHAS:
DIVERSAS

Janeiro/2015

DIMENSÕES:
(escala 1:2)

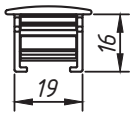

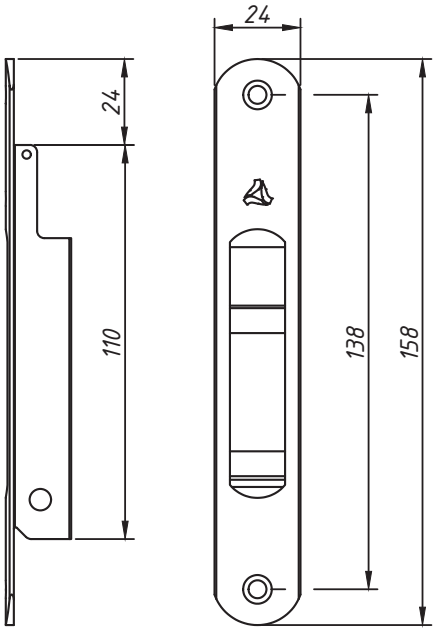

USINAGEM:
(escala 1:2)

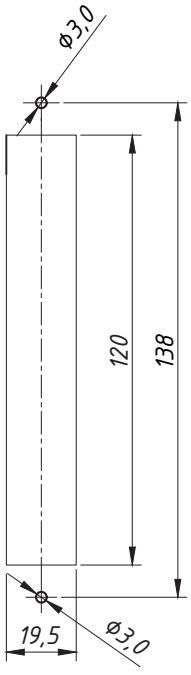

PERSPECTIVA:
(sem escala)

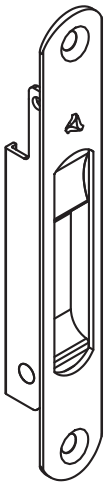

DETALHE DE APLICAÇÃO:
(Sem escala)

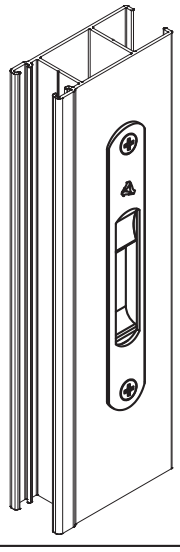

CARACTERÍSTICAS:

Componentes:	Matéria-prima:
Estrutura	Alumínio
Parafusos	Aço Inox

Acabamento			
Branco	Fosco	Preto	Bronze

Embalagem	20 Conchas cegas
	40 Parafusos

CÓDIGO	ACABAMENTO
CON-0130BC	Branco
CON-0130FS	Fosco
CON-0130PT	Preto
CON-0130BZ	Bronze

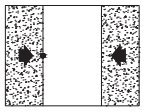

JANELAS
E PORTAS
DE CORRER

*Referência a marcas registradas ® verificar índice.

A ALUMICONTE Reserva-se do direito de fazer modificações em qualquer informação descrita neste catálogo sem aviso prévio.

CONCHA CEGA

APLICAÇÃO:
- LINHAS:
DIVERSAS

Agosto/2016

PERSPECTIVA:
(sem escala)

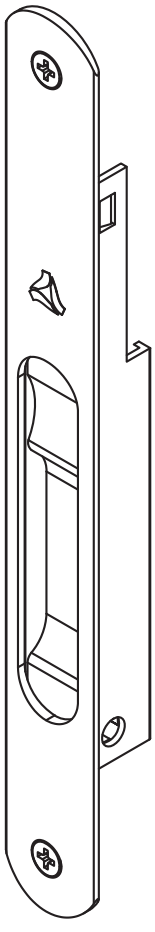

USINAGEM:
(escala 1:2)

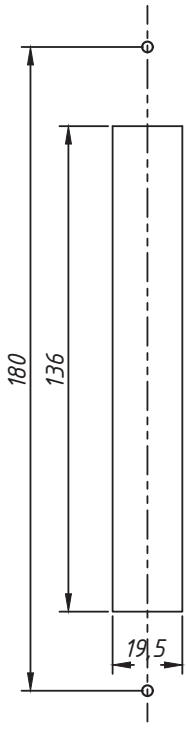

DIMENSÕES:
(escala 1:2)

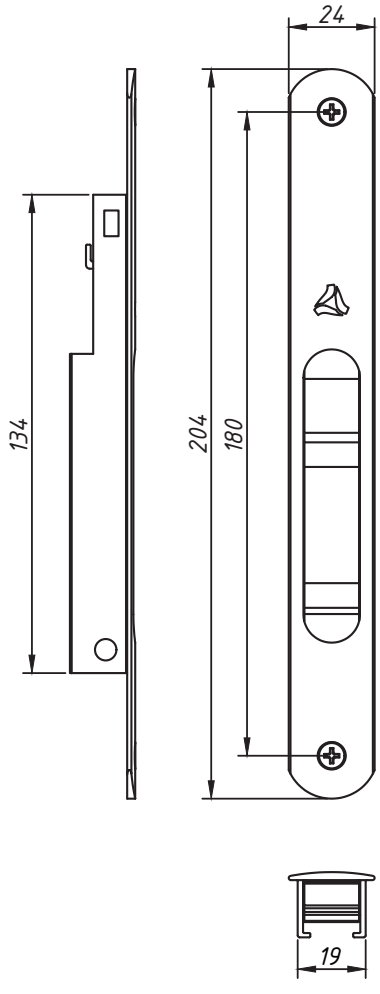

CARACTERÍSTICAS:

Componentes:	Matéria-prima:
Estrutura	Alumínio
Eixo de centro	Alumínio
Parafusos	Aço Inox

Acabamento			
Preto	Fosco	Branco	Bronze

Embalagem	20 Conchas cegas
	40 Parafusos

CÓDIGO	ACABAMENTO
CON-0155PT	Preto
CON-0155FS	Fosco
CON-0155BC	Branco
CON-0155BR	Bronze

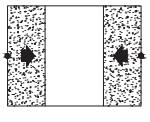

JANELAS
E PORTAS
DE CORRER

*Referência a marcas registradas ® verificar índice.

A ALUMICONTE Reserva-se do direito de fazer modificações em qualquer informação descrita neste catálogo sem aviso prévio.

CONCHA CEGA DONÉR | 158 MM

APLICAÇÃO:
ABSOLUTA® , ALUK 2.0®, ALUK 2.5®, NOSTRA 25®, CÉLERE®, ECOLINE 2.5®, HIDRO OFICIAL®, IMPERIAL 2.5®,INOVA®, MEGA 20®, MEGA 25®, SUPREMA®, SMART 2.0®, SP20®.

PERSPECTIVA:
(sem escala)

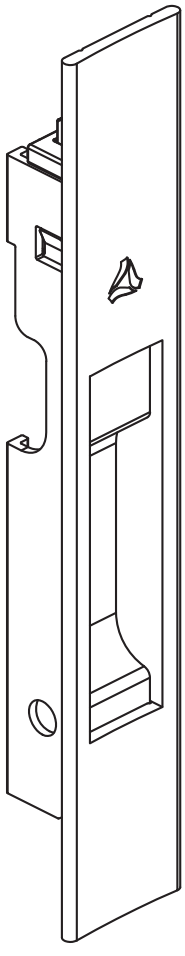

DIMENSÕES:
(escala 1:2)

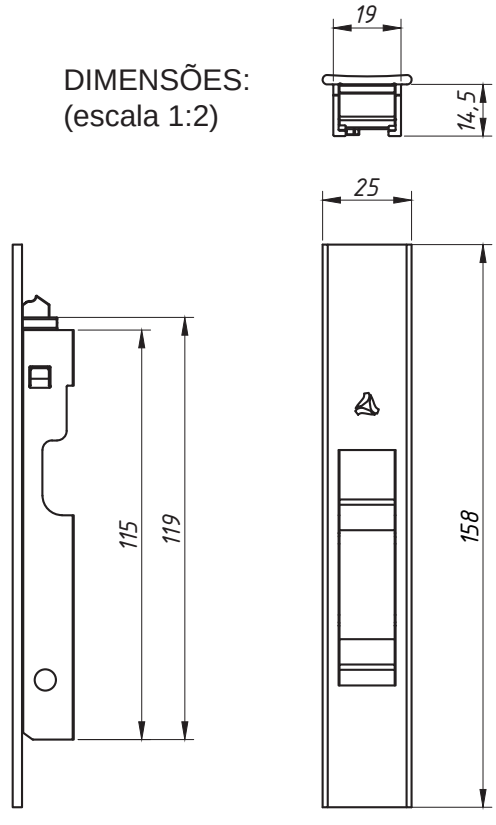

USINAGEM:
(escala 1:2)

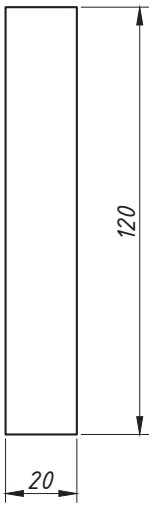

DETALHE DE APLICAÇÃO

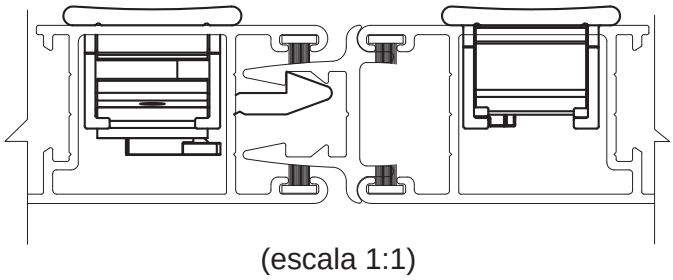

(escala 1:1)

CARACTERÍSTICAS:

Componentes:	Matéria-prima:
Estrutura	Alumínio

Acabamento			
Preto	Fosco	Branco	Bronze

Embalagem	20 Conchas Cegas

CÓDIGO	ACABAMENTO
CON500PT	Preto
CON500FS	Fosco
CON500BC	Branco
CON500BZ	Bronze

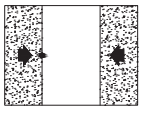

JANELAS
E PORTAS
DE CORRER

Setembro/2023 - REV.:01 Janeiro/2024

*Referência a marcas registradas ® verificar índice.

A ALUMICONTE Reserva-se do direito de fazer modificações em qualquer informação descrita neste catálogo sem aviso prévio.

CONCHA CEGA DONÉR | 192 MM

APLICAÇÃO:
ABSOLUTA® , ALUK 2.0®, ALUK 2.5®, NOSTRA 25®, CÉLERE®, ECOLINE 2.5®, HIDRO OFICIAL®, IMPERIAL 2.5®, INOVA®, MEGA 20®, MEGA 25®, SUPREMA®, SMART 2.0®, SP20®.

PERSPECTIVA:
(sem escala)

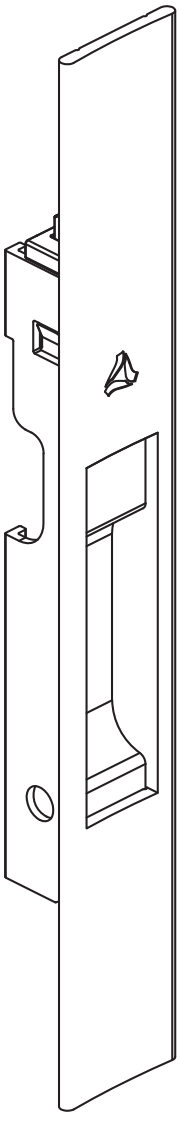

DIMENSÕES:
(escala 1:2)

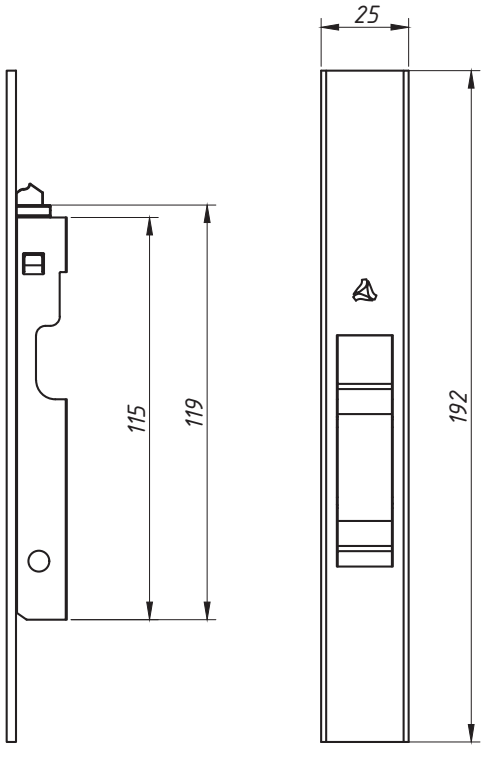

USINAGEM:
(escala 1:2)

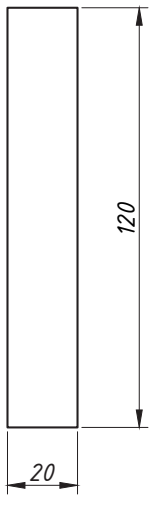

DETALHE DE APLICAÇÃO

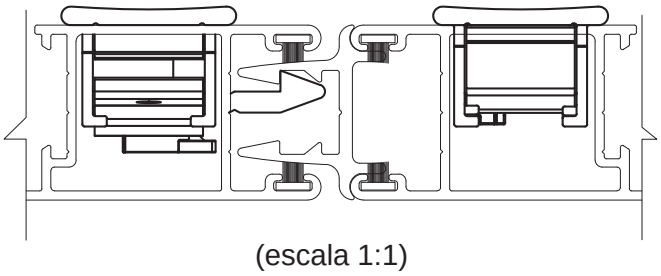

(escala 1:1)

CARACTERÍSTICAS:

Componentes:	Matéria-prima:
Estrutura	Alumínio

Acabamento			
Preto	Fosco	Branco	Bronze

Embalagem	20 Conchas Cegas

CÓDIGO	ACABAMENTO
CON501PT	Preto
CON501FS	Fosco
CON501BC	Branco
CON501BZ	Bronze

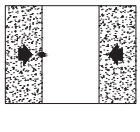

JANELAS
E PORTAS
DE CORRER

5.11

Setembro/2023 - REV.:01 Janeiro/2024

**Referência a marcas registradas ® verificar índice.*

A ALUMICONTE Reserva-se do direito de fazer modificações em qualquer informação descrita neste catálogo sem aviso prévio.

CONTRAFECHO LATERAL

APLICAÇÃO:
LINHAS:

DIVERSAS

Maio/2012

PERSPECTIVA:
(sem escala)

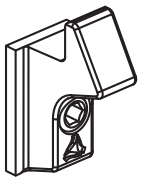

DIMENSÕES:
(escala 1:1)

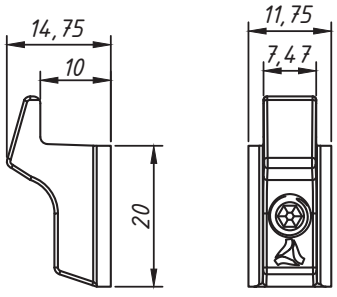

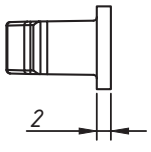

Utiliza 01 parafuso de Aço Inox
Allen sem cabeça M6 x 8

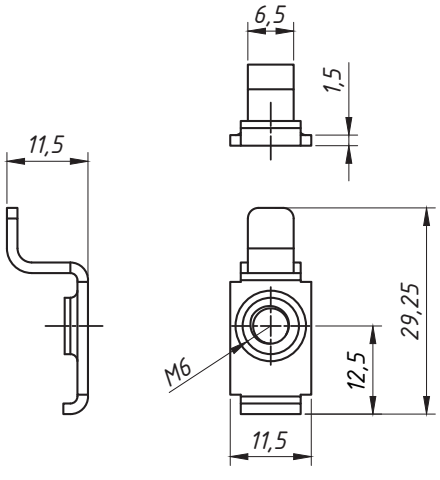

PERSPECTIVA:
(sem escala)

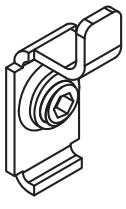

Utiliza 01 parafuso de Aço Inox
Allen sem cabeça M6 x 6

APLICAÇÃO:
(sem escala)

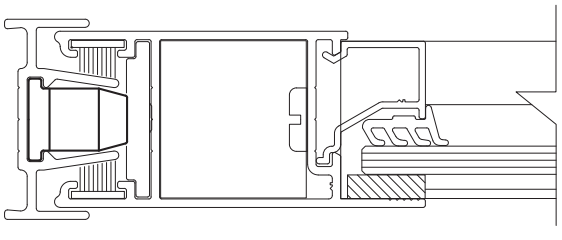

CARACTERÍSTICAS:

Componentes:	Matéria-prima:
Estrutura CON370/CON370EB	Zamac
Estrutura CON370NP/CON370NB	Poliamida 6 - 30% FV
Estrutura CON371	Aço Inox
Parafusos	Aço Inox

Acabamento	Preto	Branco	Natural

Embalagem	100 contrafechos
	100 parafusos

CÓDIGO	ACABAMENTO
CON-370	Preto
CON-370EB	Branco
CON-370NP	Preto
CON-370NB	Branco
CON-371	Natural

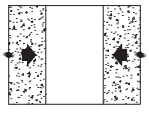

JANELAS
E PORTAS
DE CORRER

*Referência a marcas registradas ® verificar índice.

A ALUMICONTE Reserva-se do direito de fazer modificações em qualquer informação descrita neste catálogo sem aviso prévio.

CONTRAFECHO CENTRAL

APLICAÇÃO:

LINHAS:
SUPREMA®, ABSOLUTA®, SP20®
IMPERIAL 3.5® e ALUK 2.5®

Julho/2006

PERSPECTIVA:
(escala 1,5:1)

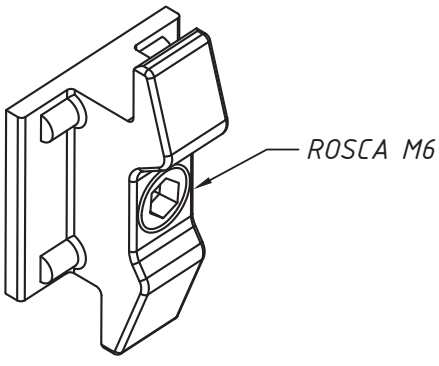

DIMENSÕES:
(escala 1:1)

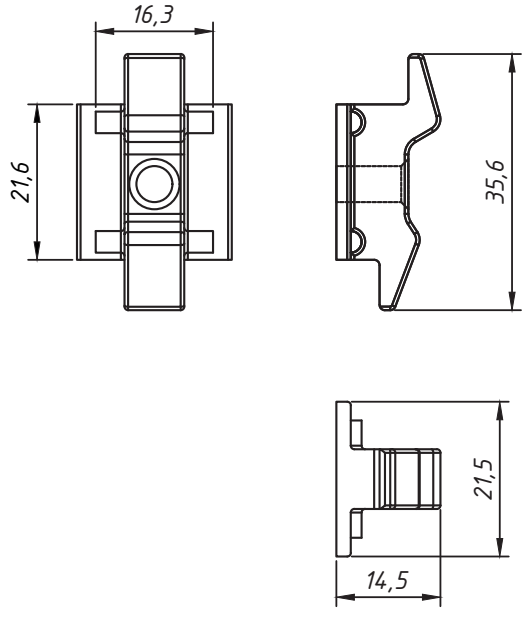

DETALHE DE APLICAÇÃO:
(escala 1:1)

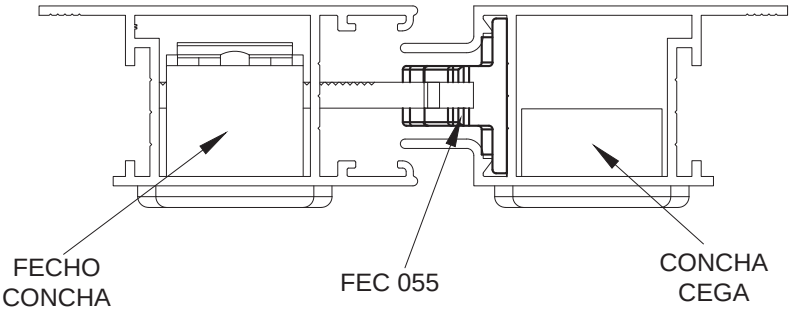

CARACTERÍSTICAS:

Componentes:	Matéria-prima:
Estrutura	POLIAMIDA FIBRA
Parafusos	Aço Inox

Utiliza 01 parafuso Aço Inox
allen sem cabeça M6 x 8

Acabamentos	
Preto	Branco

Embalagem	100 Contra Fechos
	100 Parafusos

CÓDIGO	ACABAMENTO
FEC-055	Preto
FEC-055EB	Branco

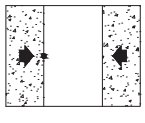

JANELAS
E PORTAS
DE CORRER

6.03

*Referência a marcas registradas ® verificar índice.

A ALUMICONTE Reserva-se do direito de fazer modificações em qualquer informação descrita neste catálogo sem aviso prévio.

CONTRATESTA

APLICAÇÃO:
- LINHAS:
SUPREMA®, IMPERIAL2.5®, HYDRO OFFICIAL®, ABSOLUTA®, INOVA® e ALUK 2.5®

Setembro/2011

DIMENSÕES:
(escala 1:1)

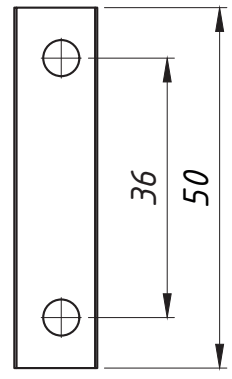

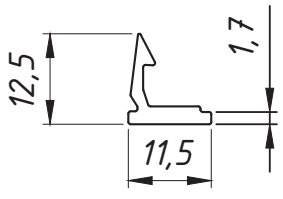

PERSPECTIVA:
(sem escala)

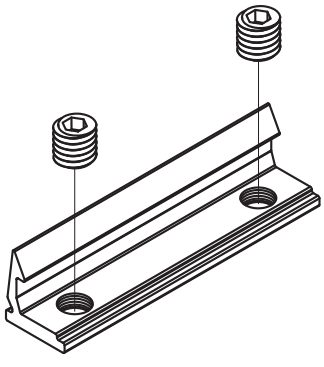

ATENÇÃO:USO EXCLUSIVO
PARA O FEC-250

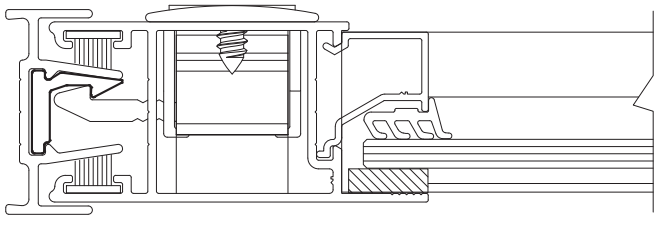

CARACTERÍSTICAS:

Componentes:	Matéria-prima:
Estrutura	Alumínio
Parafusos	Aço Inox

Acabamento		
Preto	Fosco	Branco

Embalagem	20 Contra testas
	40 Parafusos

CÓDIGO	ACABAMENTO
CON-250	Preto
CON-2500	Fosco
CON-250EB	Branco

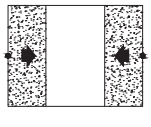

JANELAS
E PORTAS
DE CORRER

6.04

**Referência a marcas registradas ® verificar índice.*

A ALUMICONTE Reserva-se do direito de fazer modificações em qualquer informação descrita neste catálogo sem aviso prévio.

CONTRAFECHO LATERAL

APLICAÇÃO:
- LINHAS:
GOLD®, MEGA 32, NOSTRA 32®, ALUK 3.2® e D'ORO®

DIMENSÕES:
(escala 1:1)

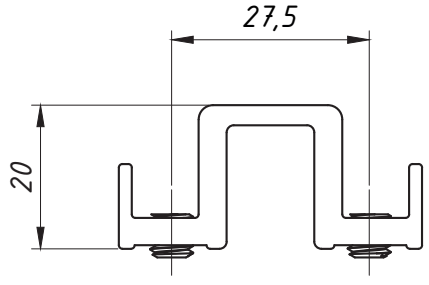

PERSPECTIVA:
(escala 1:1)

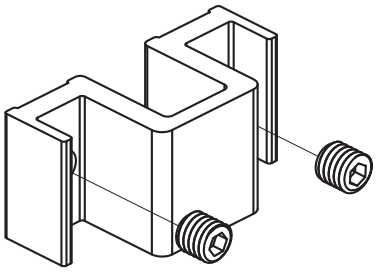

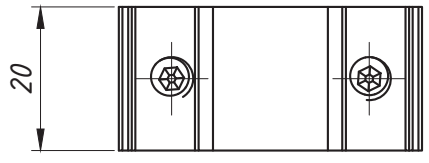

DETALHE DE APLICAÇÃO:
(sem escala)

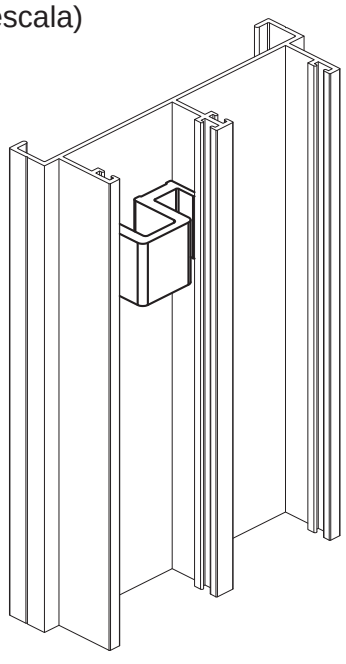

CARACTERÍSTICAS:

Componentes:	Matéria-prima:
Estrutura	Alumínio
Parafusos	Aço Inox

Acabamentos	
Preto	Branco

Embalagem	20 Contrafechos
	40 Parafusos

CÓDIGO	ACABAMENTO
CON-383	Preto
CON-383EB	Branco

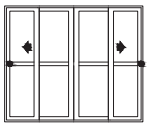

JANELAS
E PORTAS
DE CORRER

6.05

Novembro/2008 - REV.:01 Janeiro/2024

*Referência a marcas registradas ® verificar índice.

A ALUMICONTE Reserva-se do direito de fazer modificações em qualquer informação descrita neste catálogo sem aviso prévio.

CONTRAFECHO DA FOLHA FIXA

APLICAÇÃO:
- LINHAS:
GOLD®, MEGA 32, NOSTRA 32®, ALUK 3.2® e D'ORO®

Janeiro/2012 - REV.:01 Janeiro/2024

DIMENSÕES:
(escala 1:1)

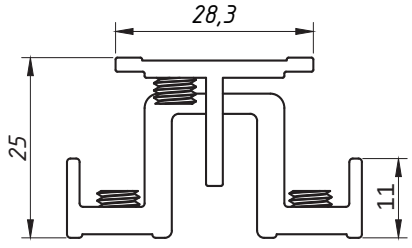

PERSPECTIVA:
(escala 1:1)

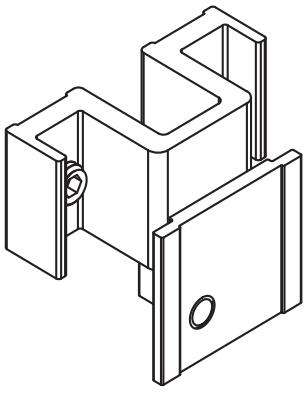

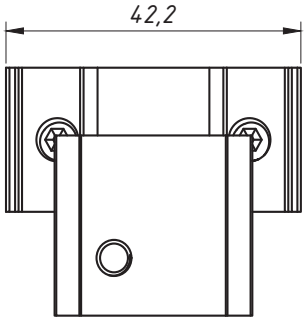

DETALHE DE APLICAÇÃO:
(sem escala)

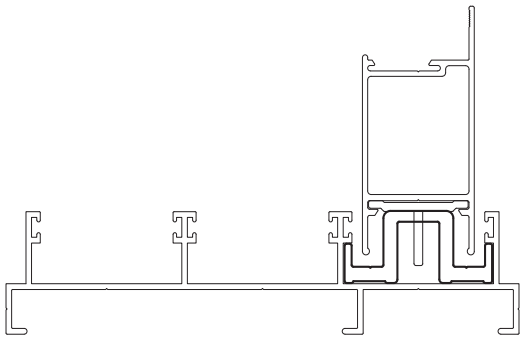

CARACTERÍSTICAS:

Componentes:	Matéria-prima:
Estrutura	Alumínio
Parafusos	Aço Inox

Acabamento
Natural

Embalagem	10 Contrafechos e suportes
	30 Parafusos

CÓDIGO	ACABAMENTO
CON-32	Natural

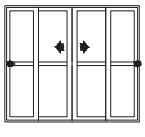

JANELAS E PORTAS DE CORRER

6.06

**Referência a marcas registradas ® verificar índice.*

A ALUMICONTE Reserva-se do direito de fazer modificações em qualquer informação descrita neste catálogo sem aviso prévio.

CONTRAFECHO CENTRAL (QUATRO FOLHAS)

APLICAÇÃO:

- LINHAS:

GOLD®, D'ORO® e ALUK 3.2®

Janeiro/2012

DIMENSÕES:
(escala 1:1)

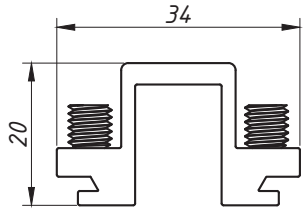

PERSPECTIVA:
(escala 1:1)

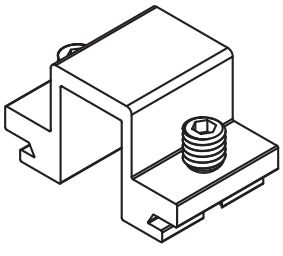

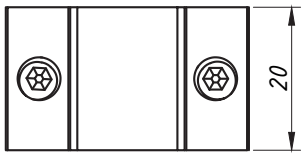

DETALHE DE APLICAÇÃO:
(sem escala)

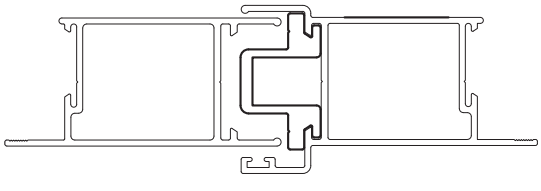

CARACTERÍSTICAS:

Componentes:	Matéria-prima:
Estrutura	Alumínio
Parafusos	Aço Inox

Acabamentos	
Preto	Branco

Embalagem	10 Contrafechos
	20 Parafusos

CÓDIGO	ACABAMENTO
CON-385	Preto
CON-385EB	Branco

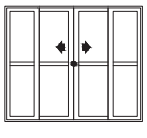

JANELAS
E PORTAS
DE CORRER

6.07

*Referência a marcas registradas ® verificar índice.

A ALUMICONTE Reserva-se do direito de fazer modificações em qualquer informação descrita neste catálogo sem aviso prévio.

CONTRAFECHO CENTRAL

APLICAÇÃO:

- LINHAS: SUPREMA®, HYDRO OFFICIAL® ABSOLUTA®, ALUK 2.5®

Julho/2012

DIMENSÕES:
(escala 1:1)

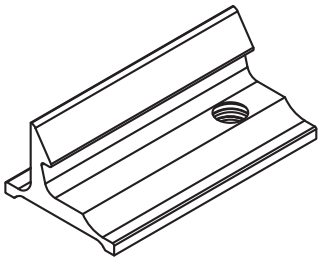

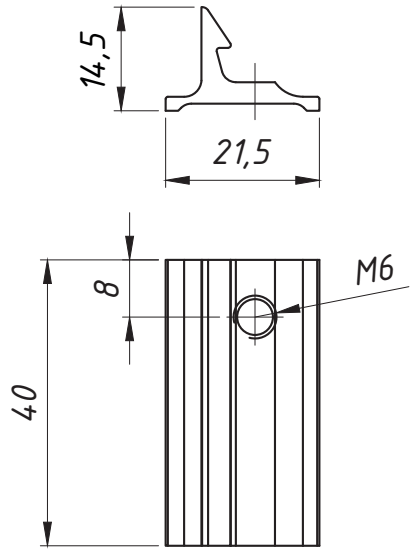

PERSPECTIVA:
(escala 1:1)

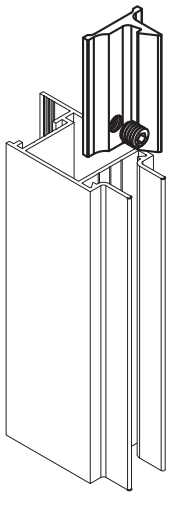

DETALHE DE APLICAÇÃO:
(sem escala)

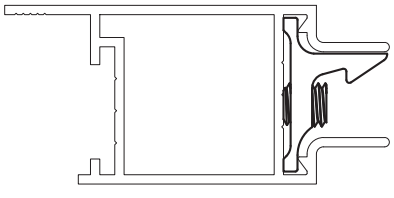

CARACTERÍSTICAS:

Componentes:	Matéria-prima:
Estrutura	Alumínio
Parafuso	Aço Inox

Acabamento
Fosco

Embalagem	20 Contrafechos
	20 Parafusos

CÓDIGO	ACABAMENTO
CON-0251FS	Fosco
CON-0251PT	Preto
CON-0251BC	Branco

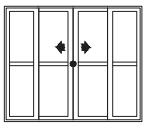

JANELAS E PORTAS DE CORRER

6.09

*Referência a marcas registradas ® verificar índice.

A ALUMICONTE Reserva-se do direito de fazer modificações em qualquer informação descrita neste catálogo sem aviso prévio.

CONTRAFECHO LATERAL

APLICAÇÃO:
LINHA:

LUNA®

Setembro/2012

DIMENSÕES:
(escala 1:1)

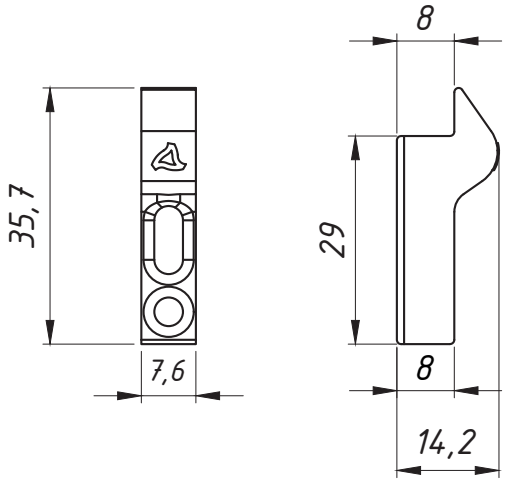

DETALHE DE USINAGEM:
(escala 1:1)

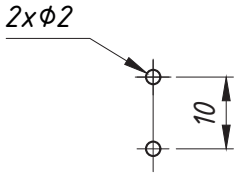

PERSPECTIVA:
(sem escala)

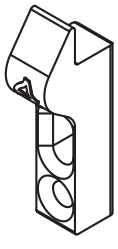

APLICAÇÃO:
(sem escala)

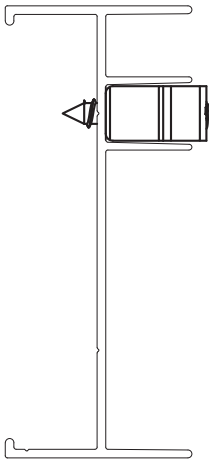

CARACTERÍSTICAS:

Componentes:	Matéria-prima:
Estrutura	Zamac
Parafusos	Aço Inox

Acabamento	Preto	Branco

Embalagem	100 contrafechos
	200 parafusos

CÓDIGO	ACABAMENTO
CON-372	Preto
CON-372EB	Branco

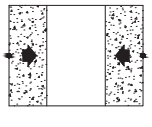

JANELAS E PORTAS DE CORRER

6.10

*Referência a marcas registradas ® verificar índice.

A ALUMICONTE Reserva-se do direito de fazer modificações em qualquer informação descrita neste catálogo sem aviso prévio.

ALUMICONTE

CONTRAFECHO LATERAL

APLICAÇÃO: LINHAS

GOLD® e MEGA32, ALUK 3.2® e NOSTRA 32®

Setembro/2012 - REV.:01 Janeiro/2024

DIMENSÕES:
(escala 1:1)

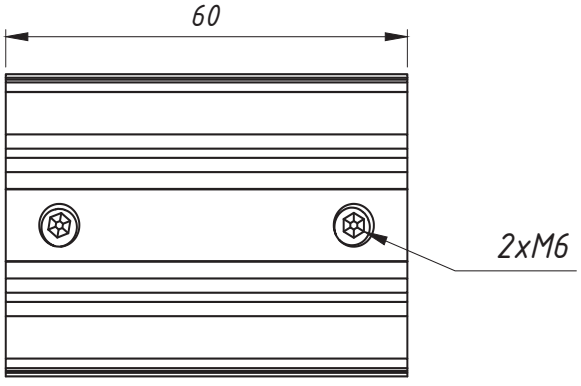

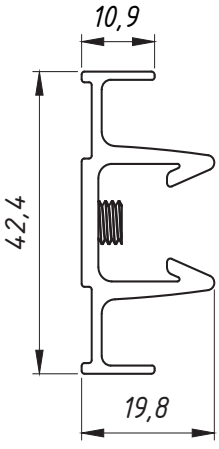

PERSPECTIVA:
(sem escala)

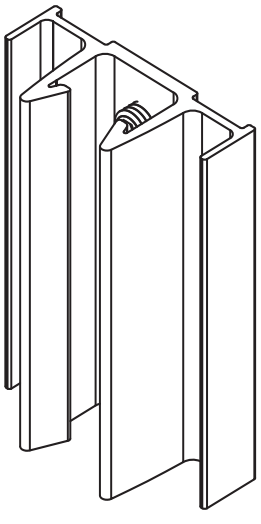

APLICAÇÃO:
(sem escala)

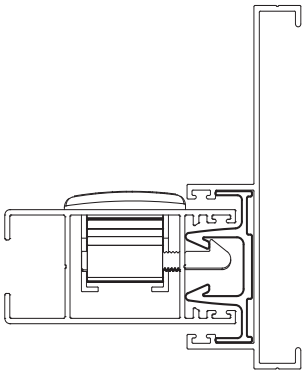

CARACTERÍSTICAS:

Componentes:	Matéria-prima:
Estrutura	Alumínio
Parafusos	Aço Inox

Acabamento	Preto	Branco

Embalagem	10 contrafechos
	20 parafusos

CÓDIGO	ACABAMENTO
CON-320	Preto
CON-320EB	Branco

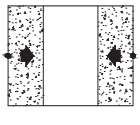

JANELAS
E PORTAS
DE CORRER

*Referência a marcas registradas ® verificar índice

© ALUMICONTE Reserva-se do direito de fazer modificações em qualquer informação descrita neste catálogo sem aviso prévio

CONTRAFECHO CENTRAL

APLICAÇÃO: LINHAS

GOLD®, MEGA32, ALUK 3.2®, D'ORO® e NOSTRA 32®

Setembro/2012 - REV.01 Janeiro/2024

DIMENSÕES:
(escala 1:1)

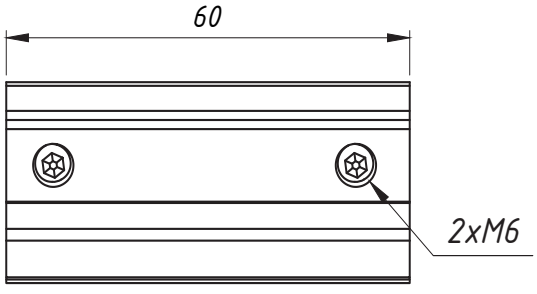

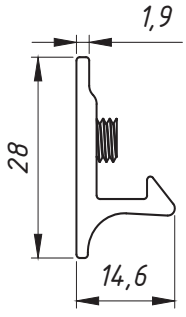

PERSPECTIVA:
(sem escala)

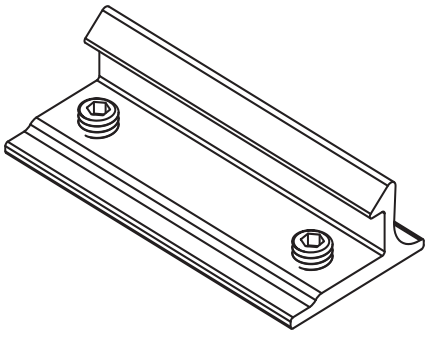

APLICAÇÃO:
(sem escala)

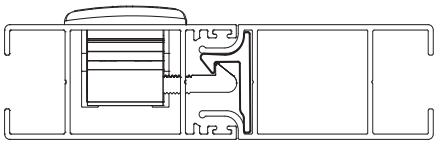

CARACTERÍSTICAS:

Componentes:	Matéria-prima:
Estrutura	Alumínio
Parafusos	Aço Inox

Acabamento	Preto	Branco

Embalagem	10 contrafechos
	20 parafusos

CÓDIGO	ACABAMENTO
CON-321	Preto
CON-321EB	Branco

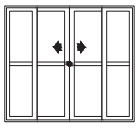

JANELAS E PORTAS DE CORRER

*Referência a marcas registradas ® verificar índice.

A ALUMICONTE Reserva-se do direito de fazer modificações em qualquer informação descrita neste catálogo sem aviso prévio.

CONEXÃO DE ALINHAMENTO

APLICAÇÃO:

- LINHAS:
GOLD®, ALUK 3.2® e
NOSTRA 32®

Julho/2012 - REV.:01 Janeiro/2024

DIMENSÕES:
(escala 1:1)

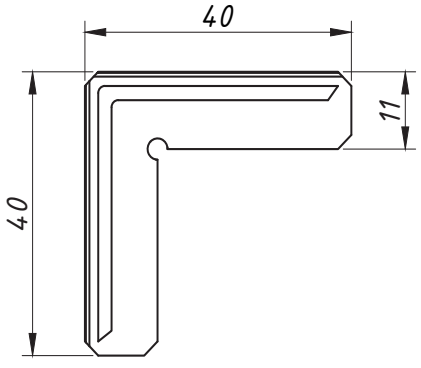

PERSPECTIVA:
(sem escala)

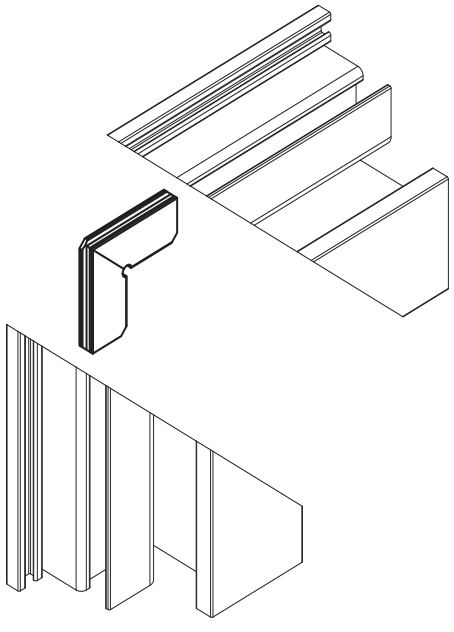

DETALHE DE APLICAÇÃO:
(sem escala)

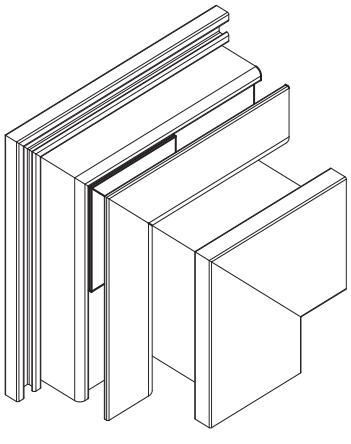

CARACTERÍSTICAS:

Componentes:	Matéria-prima:
Estrutura	Poliamida

Acabamento
Preto

Embalagem	20 Peças

CÓDIGO	ACABAMENTO
CON-433	Preto

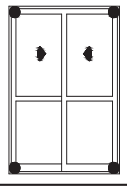

JANELAS
PORTAS DE
CORRER

*Referência a marcas registradas ® verificar índice.

A ALUMICONTE Reserva-se do direito de fazer modificações em qualquer informação descrita neste catálogo sem aviso prévio.

CONEXÃO PARA MONTANTE

APLICAÇÃO:

- LINHAS:
GOLD®, ALUK 3.2® e NOSTRA 32®

Julho/2012 - REV.:01 Janeiro/2024

DIMENSÕES:
(escala 1:2)

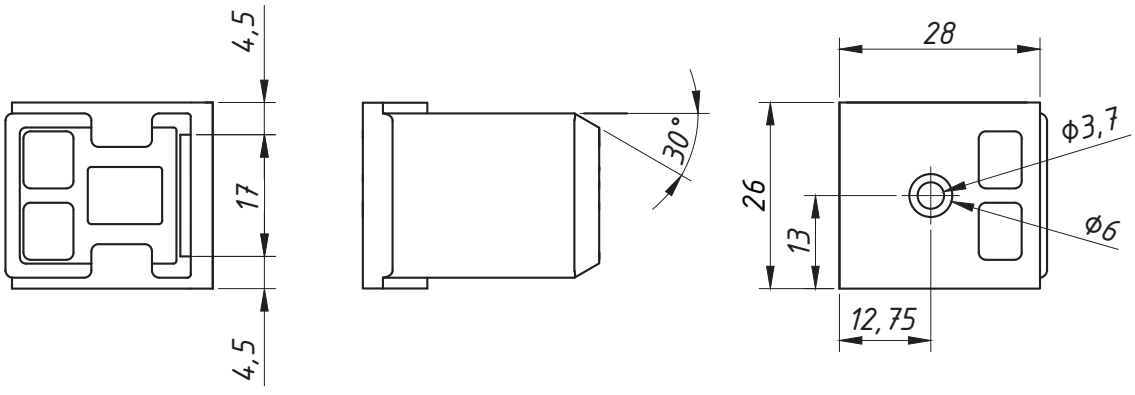

PERSPECTIVA:
(sem escala)

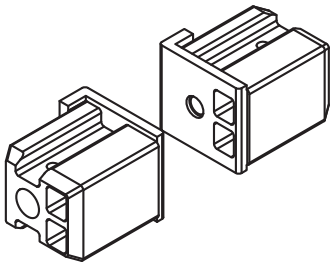

DETALHE DE APLICAÇÃO:
(sem escala)

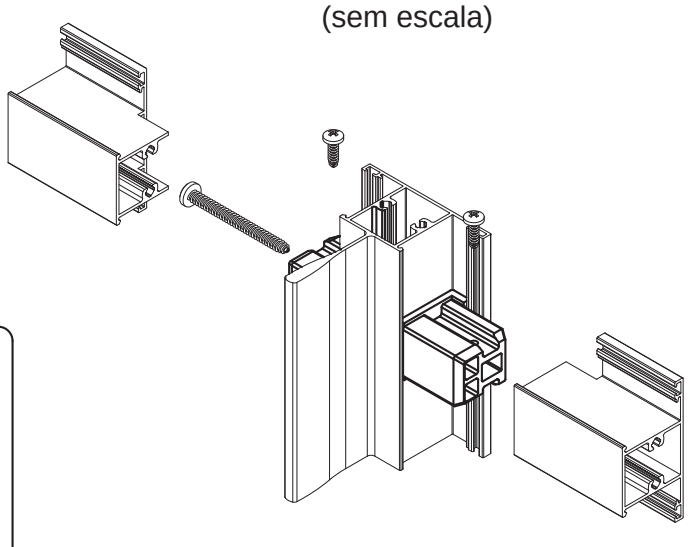

CARACTERÍSTICAS:

Componentes:	Matéria-prima:
Estrutura	Poliamida

Acabamento
Preto

Embalagem	20 PEÇAS

CÓDIGO	ACABAMENTO
CON-434	Preto

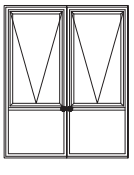

JANELAS MAXIM AR

*Referência a marcas registradas ® verificar índice.

A ALUMICONTE Reserva-se do direito de fazer modificações em qualquer informação descrita neste catálogo sem aviso prévio.

CONEXÃO PARA MONTANTE

APLICAÇÃO:

- LINHAS:
GOLD®, ALUK 3.2® e NOSTRA 32®

DIMENSÕES:
(escala 1:1)

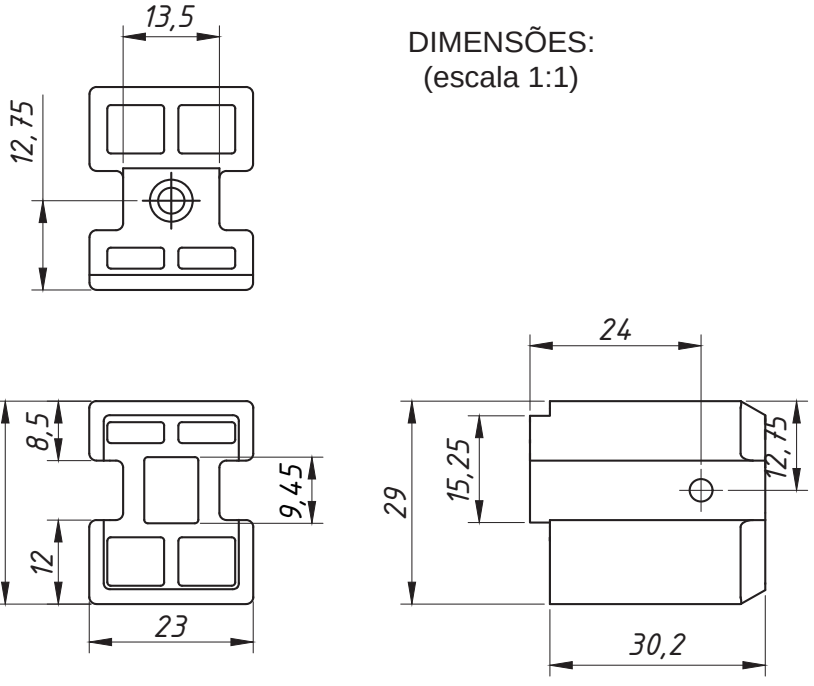

PERSPECTIVA:
(sem escala)

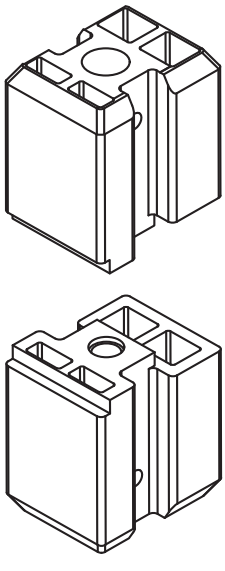

DETALHE DE APLICAÇÃO:
(sem escala)

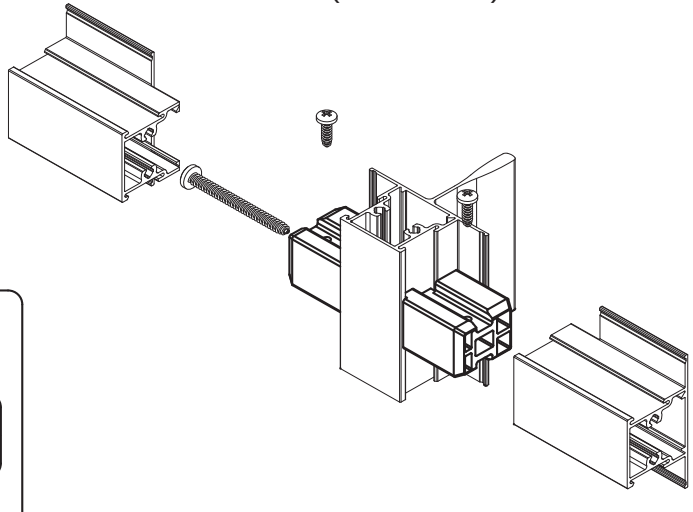

CARACTERÍSTICAS:

Componentes:	Matéria-prima:
Estrutura	Poliamida

Acabamento
Preto

Embalagem	10 CJ

CÓDIGO	ACABAMENTO
CON-435	Preto

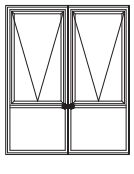

JANELAS
MAXIM AR

Julho/2012 - REV.:01 Janeiro/2024

*Referência a marcas registradas ® verificar índice.

A ALUMICONTE Reserva-se do direito de fazer modificações em qualquer informação descrita neste catálogo sem aviso prévio.

CONEXÃO PARA MONTANTE

APLICAÇÃO:

- LINHAS:
GOLD® e ALUK 3.2®

Julho/2012

DIMENSÕES:
(escala 1:1)

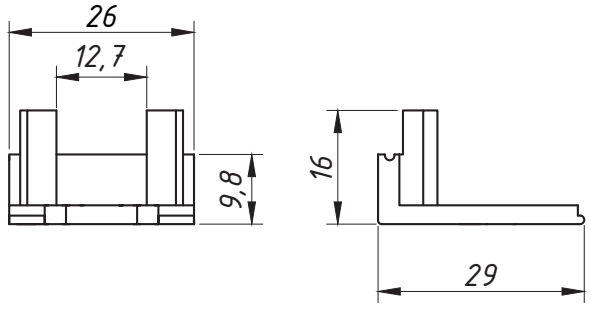

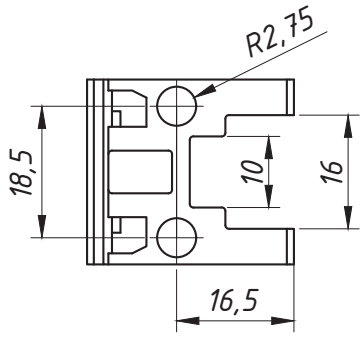

PERSPECTIVA:
(sem escala)

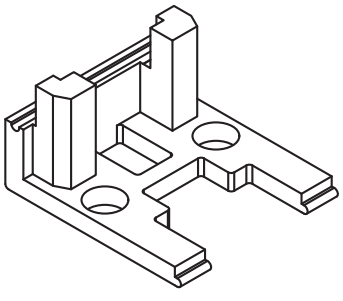

DETALHE DE APLICAÇÃO:
(sem escala)

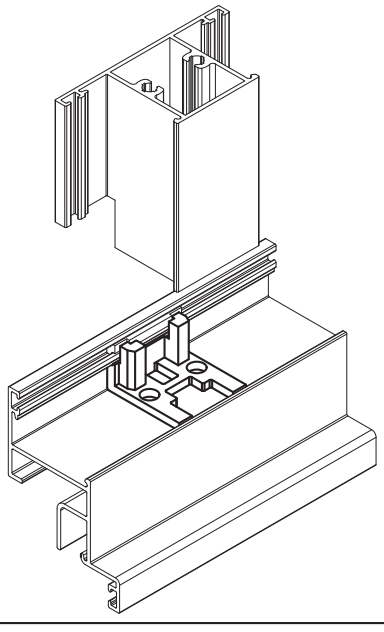

CARACTERÍSTICAS:

Componentes:	Matéria-prima:
Estrutura	Poliamida

Acabamento
Preto

Embalagem	20 Peças

CÓDIGO	ACABAMENTO
CON-436	Preto

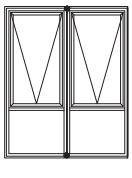

JANELAS
MAXIM AR

6.16

*Referência a marcas registradas ® verificar índice.

A ALUMICONTE Reserva-se do direito de fazer modificações em qualquer informação descrita neste catálogo sem aviso prévio.

CONTRA TESTA

APLICAÇÃO:

- LINHAS:
DIVERSAS

Julho/2012

DIMENSÕES:
(escala 1:2)

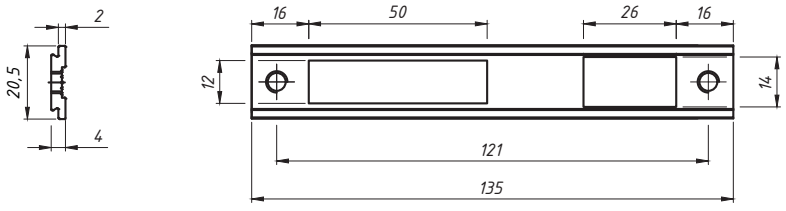

PERSPECTIVA:
(sem escala)

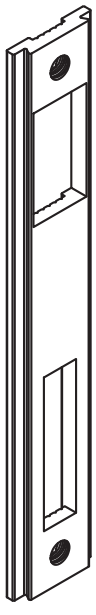

DETALHE DE APLICAÇÃO:
(Sem escala)

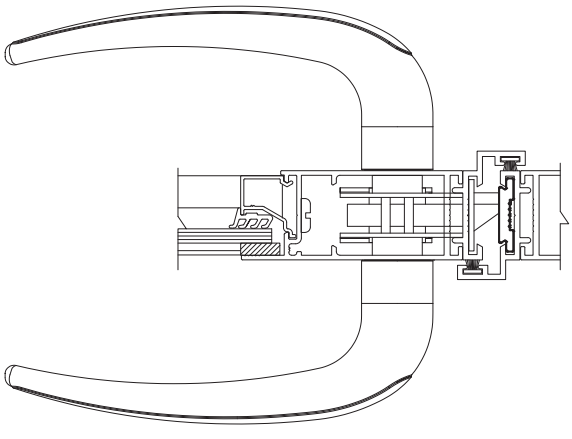

CARACTERÍSTICAS:

Componentes:	Matéria-prima:
Estrutura	Alumínio
Parafuso	Aço inox

Acabamentos		
Preto	Branco	Fosco

Embalagem	01 Contra testa
	02 Parafusos

CÓDIGO	ACABAMENTO
CON-295	Preto
CON-295EB	Branco
CON-295FS	Fosco

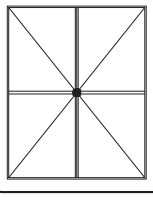

PORTAS
DE
GIRO

*Referência a marcas registradas ® verificar índice.

A ALUMICONTE Reserva-se do direito de fazer modificações em qualquer informação descrita neste catálogo sem aviso prévio.

CONTRA TESTA

APLICAÇÃO:

- LINHAS: INOVA® e 30®

Setembro/2012

DIMENSÕES:
(escala 1:2)

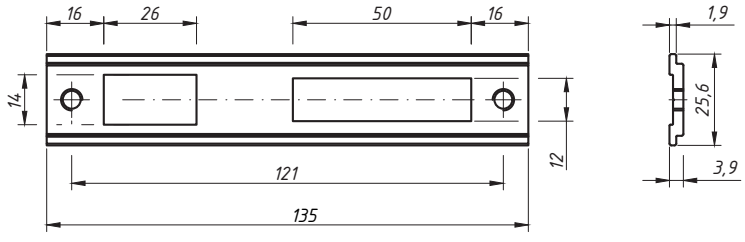

PERSPECTIVA:
(sem escala)



DETALHE DE APLICAÇÃO:
(Sem escala)

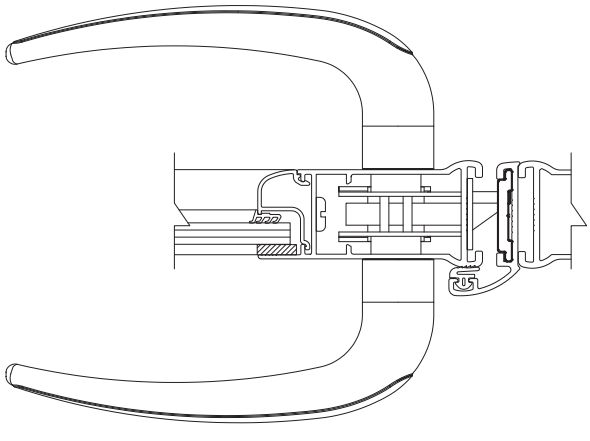

CARACTERÍSTICAS:

Componentes:	Matéria-prima:
Estrutura	Alumínio
Parafuso	Aço inox

Acabamentos		
Preto	Branco	Fosco

Embalagem	01 Contra testa
	02 Parafusos

CÓDIGO	ACABAMENTO
CON-453	Preto
CON-453EB	Branco
CON-453FS	Fosco

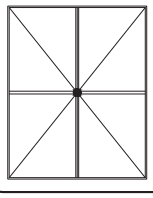

PORTAS
DE
GIRO

*Referência a marcas registradas ® verificar índice.

A ALUMICONTE Reserva-se do direito de fazer modificações em qualquer informação descrita neste catálogo sem aviso prévio.

CONTRA TESTA

APLICAÇÃO:

- LINHAS:
GOLD®, MEGA32, D'ORO®, NOSTRA 32®, IMPERIAL3.5® e ALUK 3.2®

Julho/2012 - REV.:01 Janeiro/2024

DIMENSÕES:
(escala 1:2)

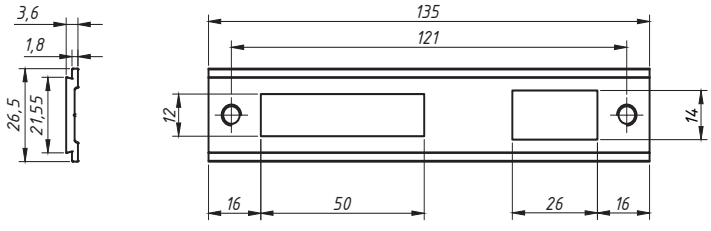

PERSPECTIVA:
(sem escala)

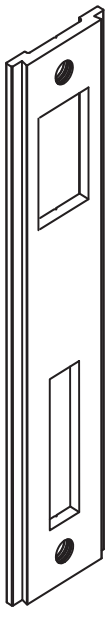

DETALHE DE APLICAÇÃO:
(Sem escala)

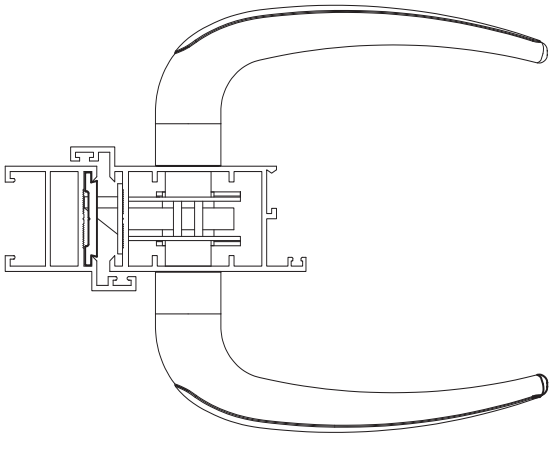

CARACTERÍSTICAS:

Componentes:	Matéria-prima:
Estrutura	Alumínio
Parafuso	Aço inox

Acabamentos		
Preto	Branco	Fosco

Embalagem	01 Contra testa
	02 Parafusos

CÓDIGO	ACABAMENTO
CON-386	Preto
CON-386EB	Branco
CON-386FS	Fosco

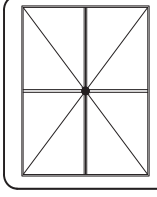

PORTAS DE GIRO

*Referência a marcas registradas ® verificar índice.

A ALUMICONTE Reserva-se do direito de fazer modificações em qualquer informação descrita neste catálogo sem aviso prévio.

ESPELHO PARA CILINDRO

APLICAÇÃO: LINHAS
30®, GOLD®, IMPERIAL 3.5® E DIVERSAS

Outubro/2012

PERSPECTIVA
(sem escala)

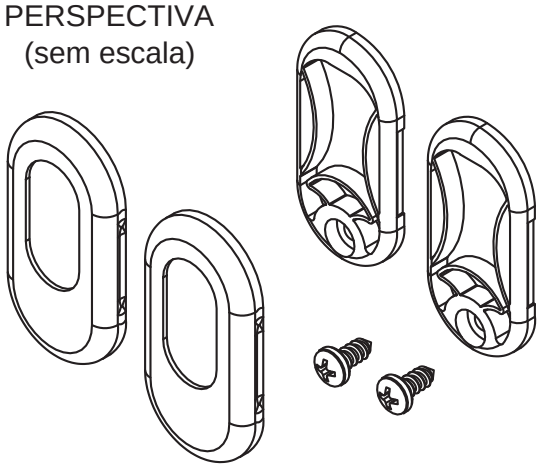

DIMENSÕES
(sem escala)

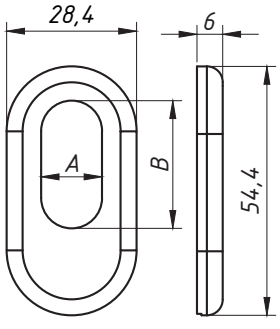

CILINDRO	A	B
STAM	14,7	29,0
PAPAIZ	13,0	27,5
LAFONTE	15,0	30,0

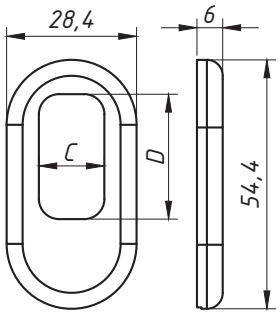

CILINDRO	C	D
PADO	14,0	27,0
SOPRANO		

INSTALAÇÃO

1) Encaixe o suporte no cilindro já instalado na folha.

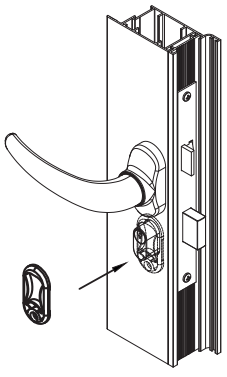

2) Centralize o suporte em torno do cilindro e marque o furo no perfil.

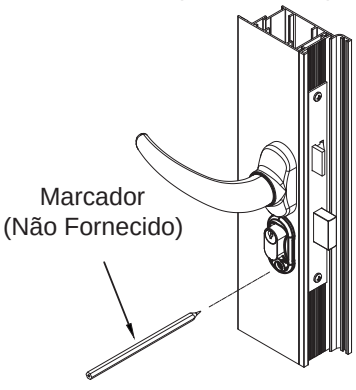

3) Desistale e fechadura e com uma broca efetue o furo conforme marcação.

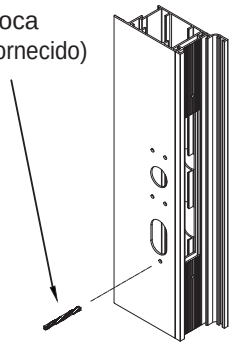

4) Reisntale a fechadura e com uma chave phillips eletue a fixação do suporte.

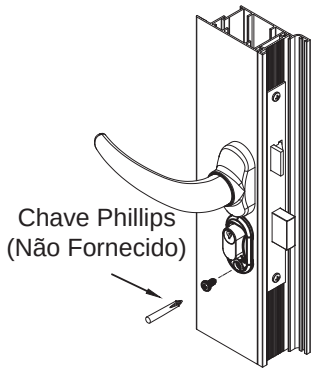

5) Instale o espelho.

6) Retipa o processo no lado oposto da folha.

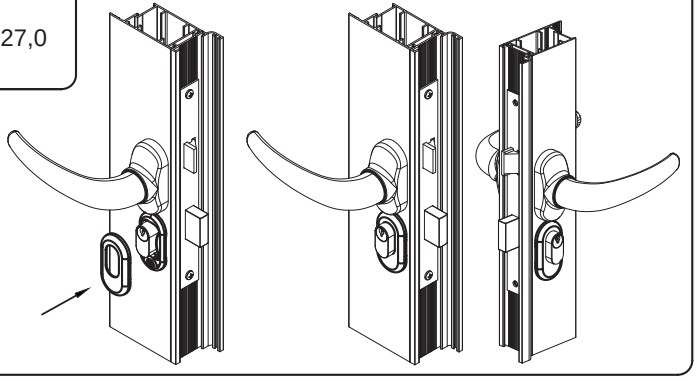

CARACTERÍSTICAS:

Componentes:	Matéria-prima:
Espelho	Zamac
Suporte	Nylon 6.6
Parafuso	Aço Inox 304

Acabamento		
Preto	Fosco	Branco

Embalagem	1 Conjunto

CILINDRO	Código Branco	Código Preto	Código Fosco
STAM	CON-0620BC	CON-0620PT	CON-0620FS
PAPAIZ	CON-0621BC	CON-0621PT	CON-0621FS
LAFONTE	CON-0622BC	CON-0622PT	CON-0622FS
SOPRANO	CON-0623BC	CON-0623PT	CON-0623FS
PADO			

JANELAS E PORTAS DE GIRO

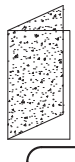

*Referência a marcas registradas ® verificar índice.

A ALUMICONTE Reserva-se do direito de fazer modificações em qualquer informação descrita neste catálogo sem aviso prévio.

CONTRA FECHO FACHADAS

APLICAÇÃO: LINHA

ECO FAÇADE ®

Abril/2014

DIMENSÕES
(Escala 1:1)

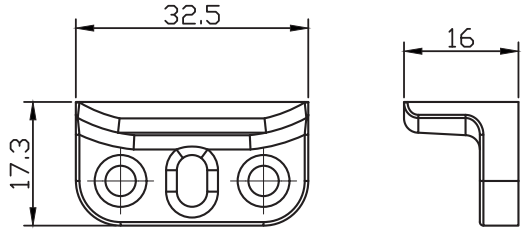

PERSPECTIVA
(Escala 1:1)

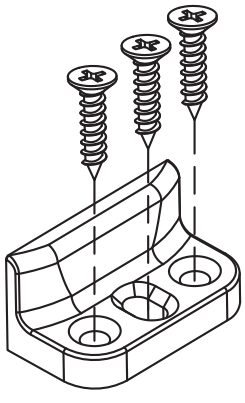

APLICAÇÃO
(Escala 1:1)

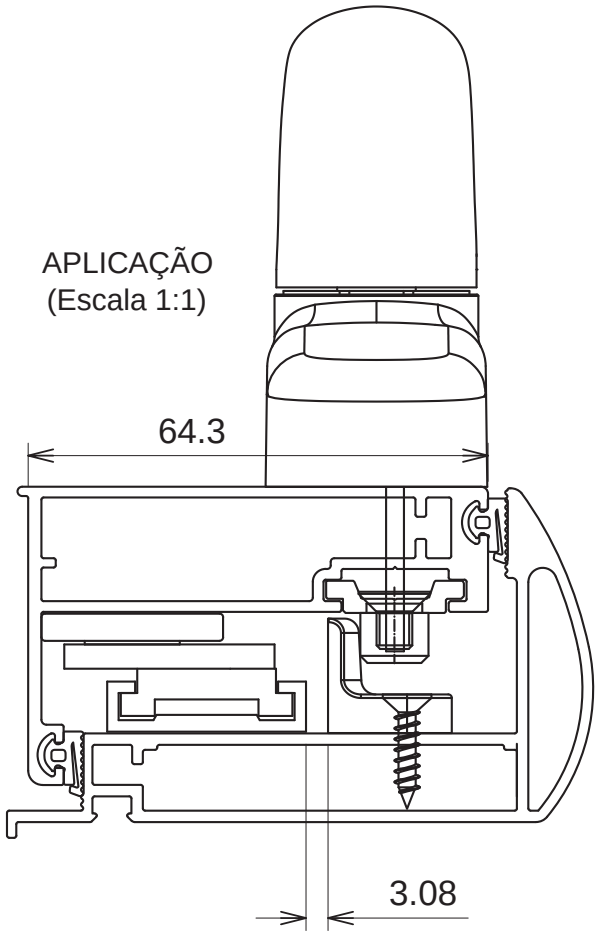

CARACTERÍSTICAS:

Componentes:	Matéria-prima:
Estrutura	Nylon
Parafusos	Aço Inox

Acabamento
Preto

Embalagem	10 peças
	30 parafusos

CÓDIGO	ACABAMENTO
CFE-0008	Preto

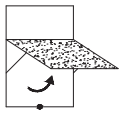

FACHADAS

6.21

*Referência a marcas registradas ® verificar índice.

A ALUMICONTE Reserva-se do direito de fazer modificações em qualquer informação descrita neste catálogo sem aviso prévio.

CONTRAFECHO SUPERIOR PARA FACHADA

APLICAÇÃO: LINHA

FACHADA

Abril/2014

PERSPECTIVA
(Sem Escala)

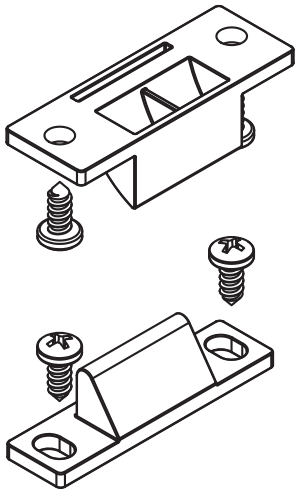

DIMENSÕES
(Escala 1:1)

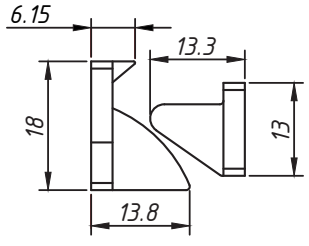

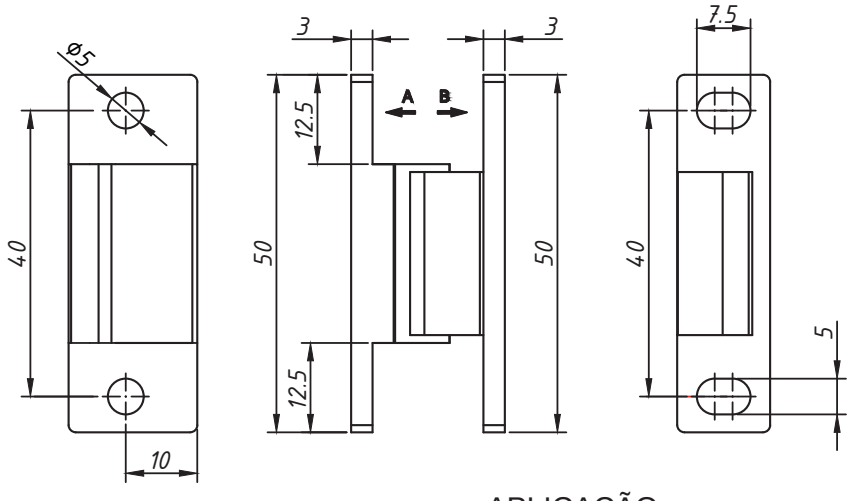

APLICAÇÃO
(Escala 1:1)

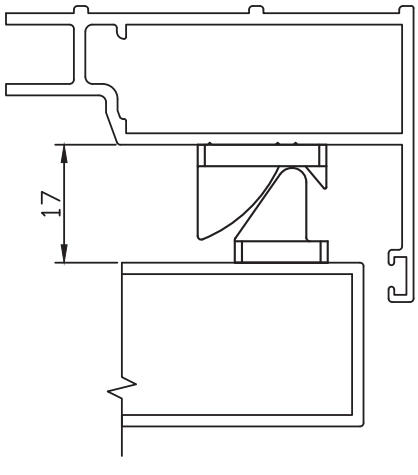

CARACTERÍSTICAS:

Componentes:	Matéria-prima:
Estrutura	Zamac
Parafusos	Aço inox

Acabamento
Cromado

Embalagem	10 Peças
	40 Parafusos

CÓDIGO	ACABAMENTO
CON-0610	CROMADO

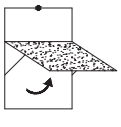

JANELAS MAXIM-AR

6.22

*Referência a marcas registradas ® verificar índice.

A ALUMICONTE Reserva-se do direito de fazer modificações em qualquer informação descrita neste catálogo sem aviso prévio.

ALUMICONTE

CONTRATESTA

APLICAÇÃO:
- LINHAS:
MASTER®, SP20®

Janeiro/2015

PERSPECTIVA:
(sem escala)

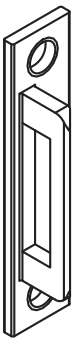

DIMENSÕES:
(escala 1:1)

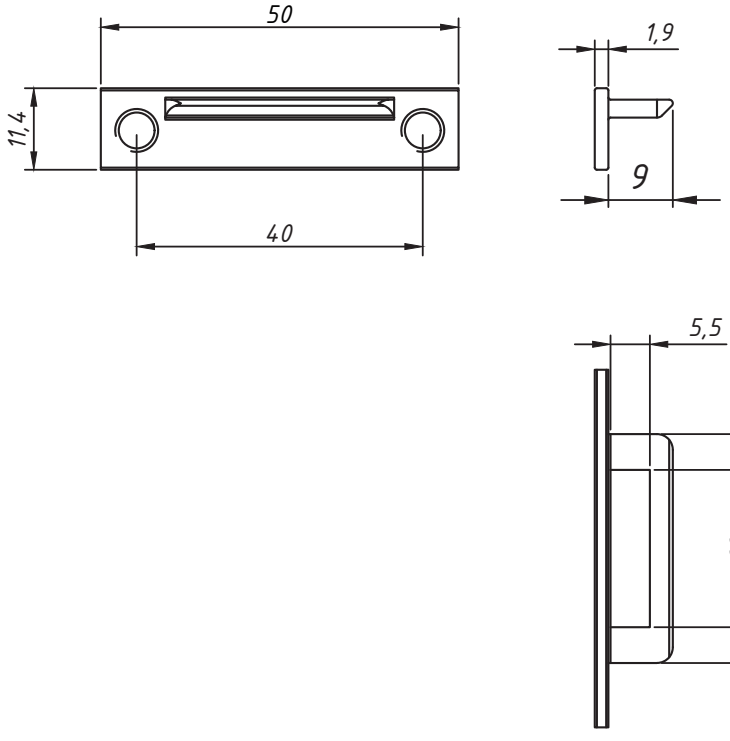

ATENÇÃO:USO EXCLUSIVO
PARA O FEC-0230

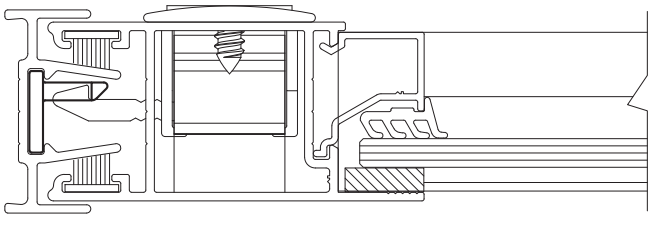

CARACTERÍSTICAS:

Componentes:	Matéria-prima:
Estrutura	Alumínio
Parafusos	Aço Inox

Acabamento		
Preto	Fosco	Branco

Embalagem	20 Contra testas
	40 Parafusos

CÓDIGO	ACABAMENTO
CON-0230PT	Preto
CON-0230FS	Fosco
CON-0230BC	Branco

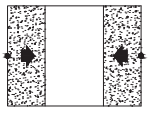

JANELAS
E PORTAS
DE CORRER

*Referência a marcas registradas ® verificar índice.

A ALUMICONTE Reserva-se do direito de fazer modificações em qualquer informação descrita neste catálogo sem aviso prévio.

CONTRATESTA

APLICAÇÃO:
- LINHA:
LUNA®

Março/2017

DIMENSÕES:
(escala 1:1)

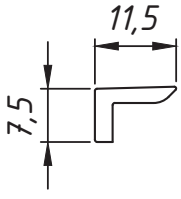

PERSPECTIVA:
(sem escala)

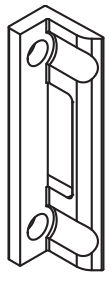

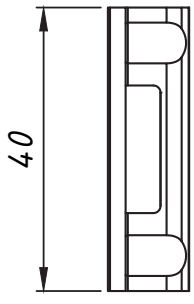

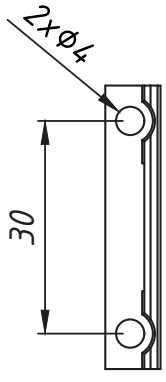

ATENÇÃO:USO EXCLUSIVO
PARA O FEC-0230

APLICAÇÃO:
(escala 1:1)

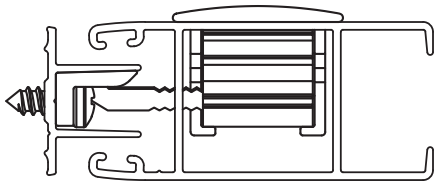

CARACTERÍSTICAS:

Componentes:	Matéria-prima:
Estrutura	Poliamida 30%FV
Parafusos	Aço Inox

Acabamento Anodizado e Pintado		
Preto	Fosco	Branco

Embalagem	20 Contratestas
	40 Parafusos

CÓDIGO	ACABAMENTO
CON0232NP	Preto
CON0232NB	Branco

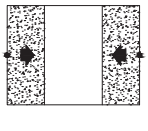

JANELAS
E PORTAS
DE CORRER

*Referência a marcas registradas ® verificar índice.

A ALUMICONTE Reserva-se do direito de fazer modificações em qualquer informação descrita neste catálogo sem aviso prévio.

CONTRAFECHO

APLICAÇÃO:

- LINHAS:

CHROMA ® e IMPERIAL3.5®

Março/2019

Dimensões:
Escala 1:1

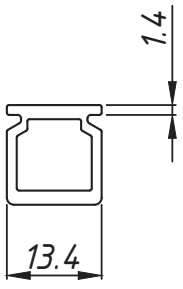

Perspectiva:
Escala 1:1

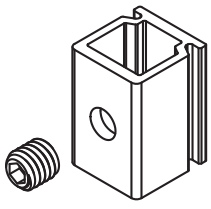

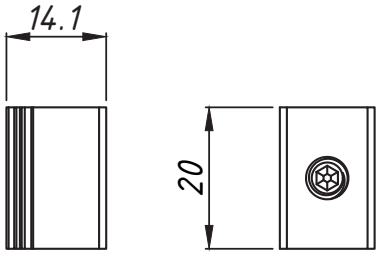

Aplicação:
Escala 1:1

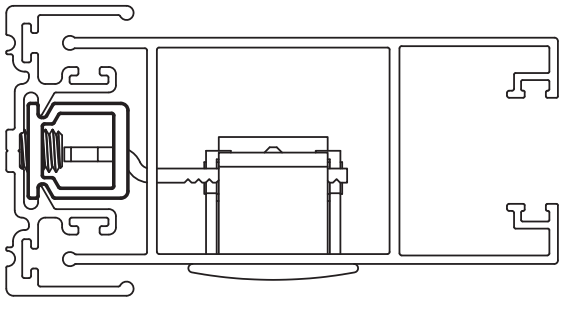

CARACTERÍSTICAS:

Componentes:	Matéria-prima:
Estrutura	Alumínio
Parafuso	Aço Inox

Acabamentos	
Preto	Branco

Embalagem	10 Contrafechos
	10 Parafusos

CÓDIGO	ACABAMENTO
CON0389BC	Branco
CON0389PT	Preto

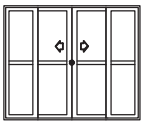

JANELAS
E PORTAS
DE CORRER

*Referência a marcas registradas ® verificar índice.

A ALUMICONTE Reserva-se do direito de fazer modificações em qualquer informação descrita neste catálogo sem aviso prévio.

DOBRADIÇA TIPO CAMARÃO

APLICAÇÃO:
LINHAS
MP® e ME®

Janeiro/2005

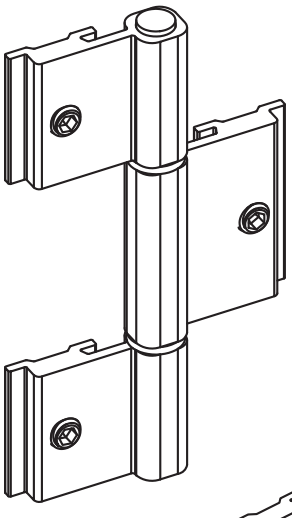

DOBRADIÇA
SEM PUXADOR
(sem escala)

DIMENSÕES:
(escala 1:2)

Com puxador:

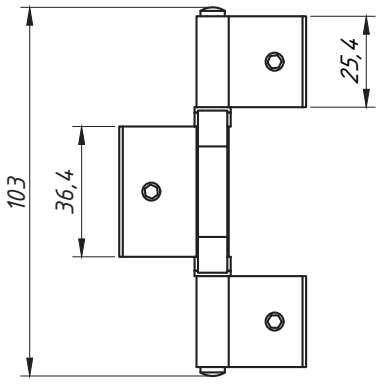

Sem puxador:

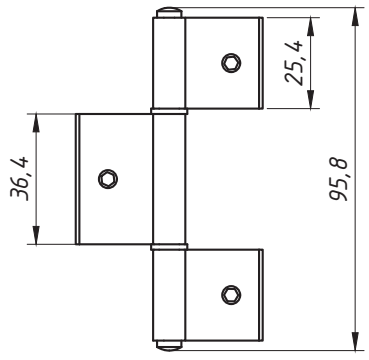

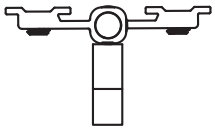



DETALHE DE APLICAÇÃO
DA DOBRADIÇA SEM PUXADOR:
(escala 1:1)

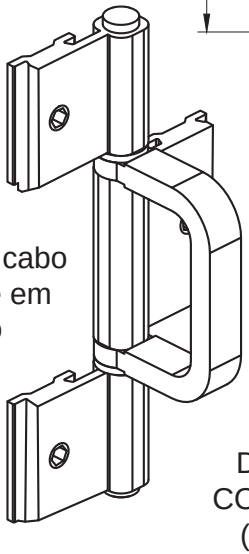

Buchas e cabo
somente em
preto

DOBRADIÇA
COM PUXADOR
(sem escala)

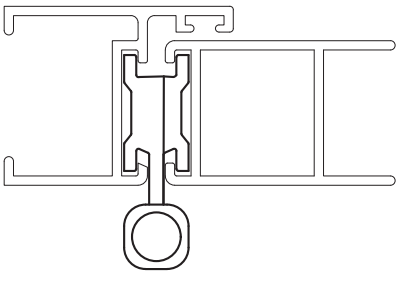

DETALHE DE APLICAÇÃO
DA DOBRADIÇA COM PUXADOR:
(escala 1:1)

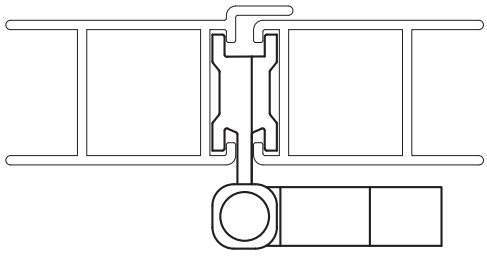

OBSERVAÇÃO:
Duas dobradiças por folha
Carga máxima 30 kg
Dimensões máximas 500 x 1400 mm

CARACTERÍSTICAS:

Componentes:	Matéria-prima:
Abas	Alumínio
Eixo central	Aço Inox
Buchas e cabo	Poliamida
Parafusos	Aço Inox

Acabamento		
Preto	Fosco	Branco

Embalagem	20 Dobradiças
	60 Parafusos

DESCRIÇÃO	CÓDIGO	ACAB.
Dobradiça sem puxador	DOB-821	Fosco
	DOB-831	Preto
	DOB-831EB	Branco
Dobradiça com puxador	DOB-822	Fosco
	DOB-832	Preto
	DOB-832EB	Branco

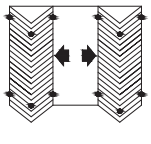

JANELAS
E PORTAS
CAMARÃO

7.01

*Referência a marcas registradas ® verificar índice.

A ALUMICONTE Reserva-se do direito de fazer modificações em qualquer informação descrita neste catálogo sem aviso prévio.

DOBRADIÇA TIPO CAMARÃO

APLICAÇÃO:
- LINHAS: SUPREMA®, ABSOLUTA®, IMPERIAL2.5®, ALUK 2.5®, MEGA 25, NOSTRA 25®

Janeiro/2005 - REV.:01 Janeiro/2024

DIMENSÕES:
(escala 1:2)

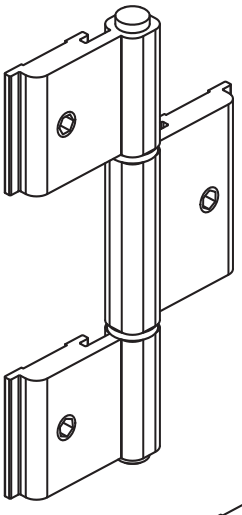

DOBRADIÇA
SEM PUXADOR
(sem escala)

Com puxador:

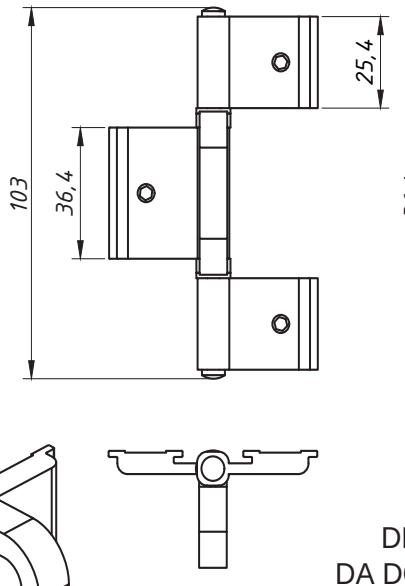

Sem puxador:

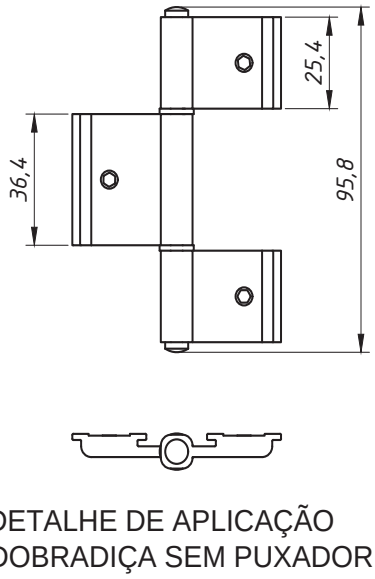

DETALHE DE APLICAÇÃO
DA DOBRADIÇA SEM PUXADOR:
(escala 1:1)

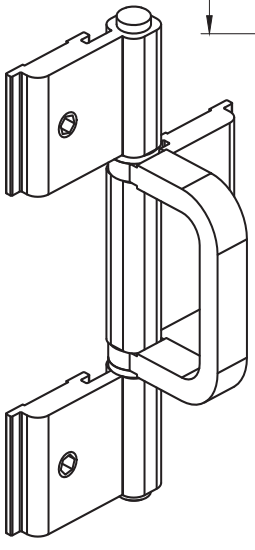

DOBRADIÇA
COM PUXADOR
(sem escala)

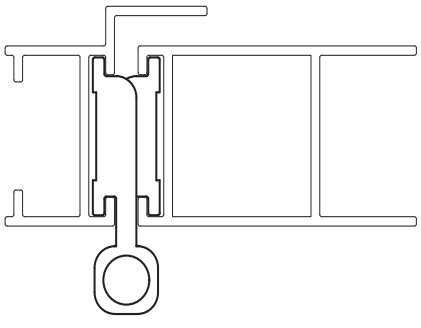

DETALHE DE APLICAÇÃO
DA DOBRADIÇA COM PUXADOR:
(escala 1:1)

OBSERVAÇÃO:
Duas dobradiças por folha
Carga máxima 30 kg
Dimensões máximas 500 x 1400 mm

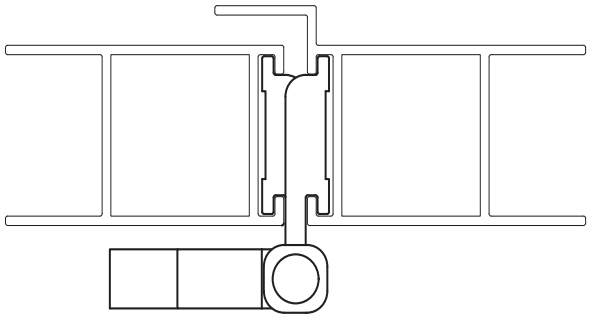

CARACTERÍSTICAS:

Componentes:	Matéria-prima:
Abas	Alumínio
Eixo central	Aço Inox
Buchas e cabo	Poliamida
Parafusos	Aço Inox

Acabamento		
Preto	Fosco	Branco

Embalagem	20 Dobradiças
	60 Parafusos

DESCRIÇÃO	CÓDIGO	ACAB.
Dobradiça sem puxador	DOB-8370	Fosco
	DOB-837	Preto
	DOB-837EB	Branco
Dobradiça com puxador	DOB-8380	Fosco
	DOB-838	Preto
	DOB-838EB	Branco

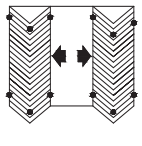

JANELAS
E PORTAS
CAMARÃO

7.02

*Referência a marcas registradas ® verificar índice.

A ALUMICONTE Reserva-se do direito de fazer modificações em qualquer informação descrita neste catálogo sem aviso prévio.

DOBRADIÇA PARA PORTA

APLICAÇÃO:

- LINHA 30®

Janeiro/2008

PERSPECTIVA
(sem escala)

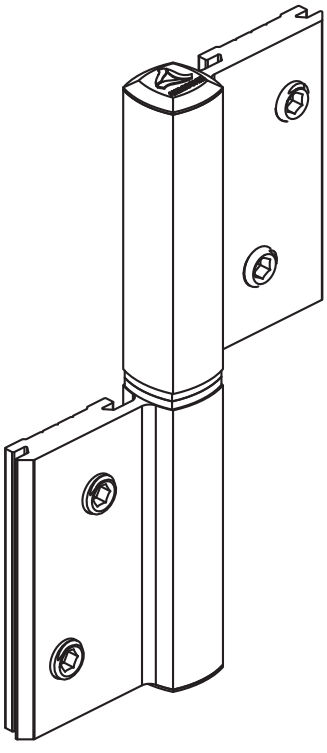

DIMENSÕES:
(escala 1:2)

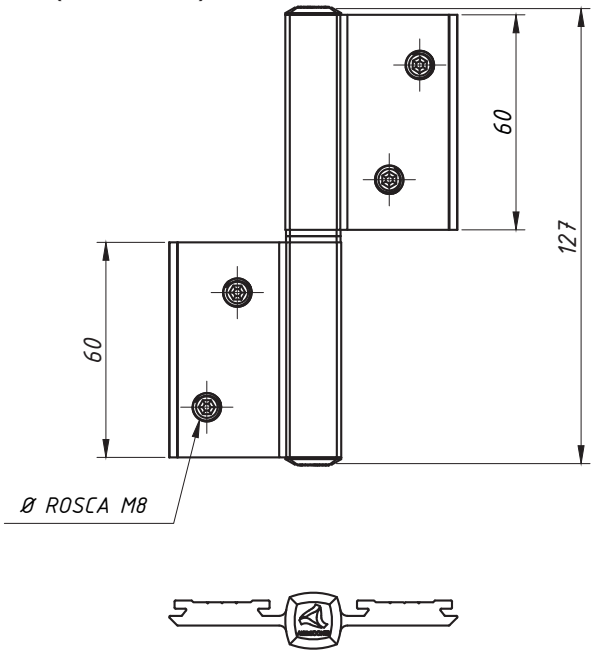

DETALHE DE APLICAÇÃO:
(escala 1:1)

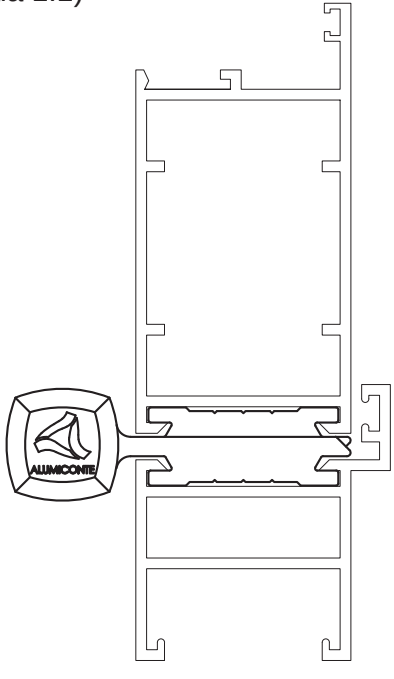

OBSERVAÇÃO:
Três dobradiças por folha
Carga máxima 25 kg
Dimensões máximas 900 x 2100 mm

CARACTERÍSTICAS:

Componentes:	Matéria-prima:
Abas	Alumínio
Eixo central	Alumínio
Buchas	Poliamida
Parafusos	Aço Inox

Acabamento		
Preto	Fosco	Branco

Embalagem	20 Dobradiças
	80 Parafusos

CÓDIGO	ACABAMENTO
DOB-750	Fosco
DOB-751	Preto
DOB-751EB	Branco

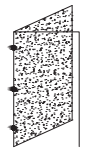

PORTAS DE GIRO

7.03

*Referência a marcas registradas ® verificar índice.

A ALUMICONTE Reserva-se do direito de fazer modificações em qualquer informação descrita neste catálogo sem aviso prévio.

DOBRADIÇA PARA PORTA COM ABAS DESIGUAIS

APLICAÇÃO:

- LINHA 25®

Janeiro/2008

PERSPECTIVA
(sem escala)

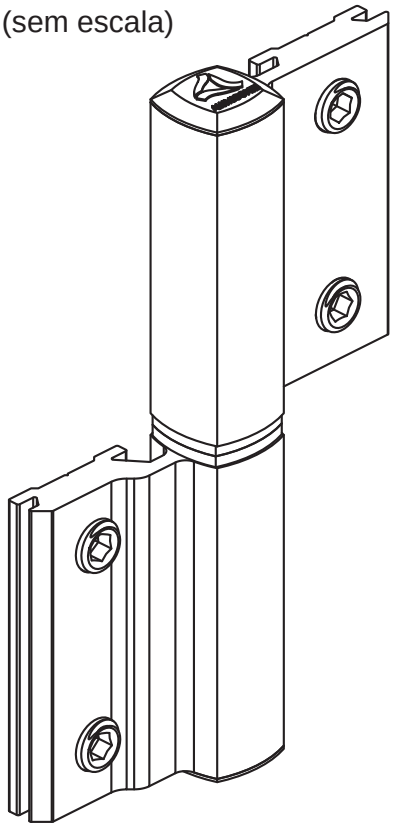

DIMENSÕES:
(escala 1:2)

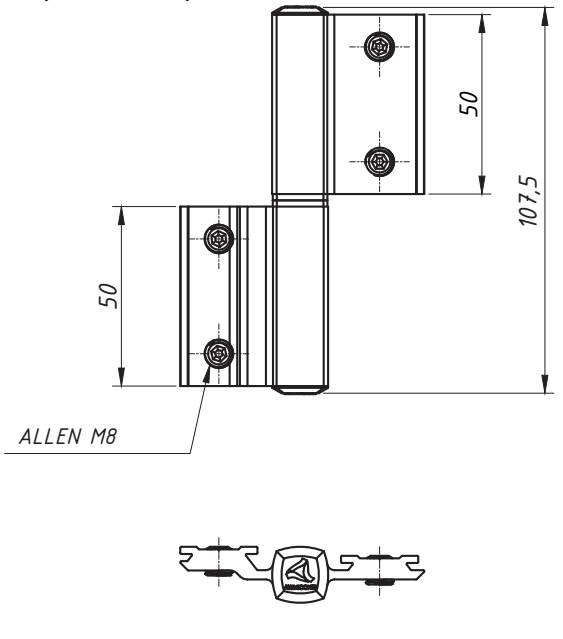

DETALHE DE APLICAÇÃO:
(escala 1:1)

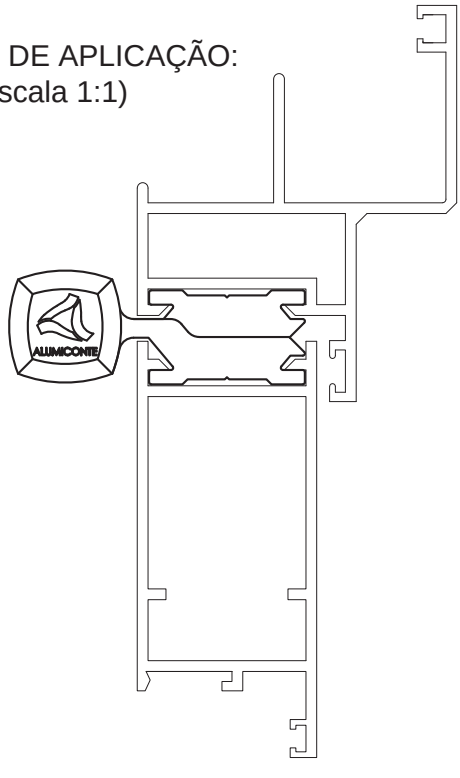

OBSERVAÇÃO:
Três dobradiças por folha
Carga máxima 25 kg
Dimensões máximas 900 x 2100 mm

CARACTERÍSTICAS:

Componentes:	Matéria-prima:
Abas	Alumínio
Eixo central	Alumínio
Buchas	Poliamida
Parafusos	Aço Inox

Acabamento		
Preto	Fosco	Branco

Embalagem	20 Dobradiças
	80 Parafusos

CÓDIGO	ACABAMENTO
DOB-690	Fosco
DOB-692	Preto
DOB-692EB	Branco

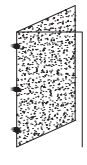

PORTAS DE GIRO

7.04

*Referência a marcas registradas ® verificar índice.

A ALUMICONTE Reserva-se do direito de fazer modificações em qualquer informação descrita neste catálogo sem aviso prévio.

DOBRADIÇA PARA PORTA

APLICAÇÃO:
- LINHAS:
GOLD®, D'ORO®, ALUK 3.2® IMPERIAL3.5®, MEGA 32 e NOSTRA 32®

Setembro/2006 - REV.:01 Janeiro/2024

PERSPECTIVA
(sem escala)

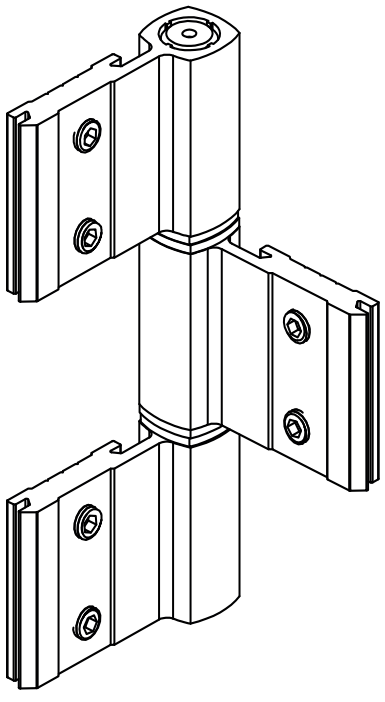

DIMENSÕES:
(escala 1:2)

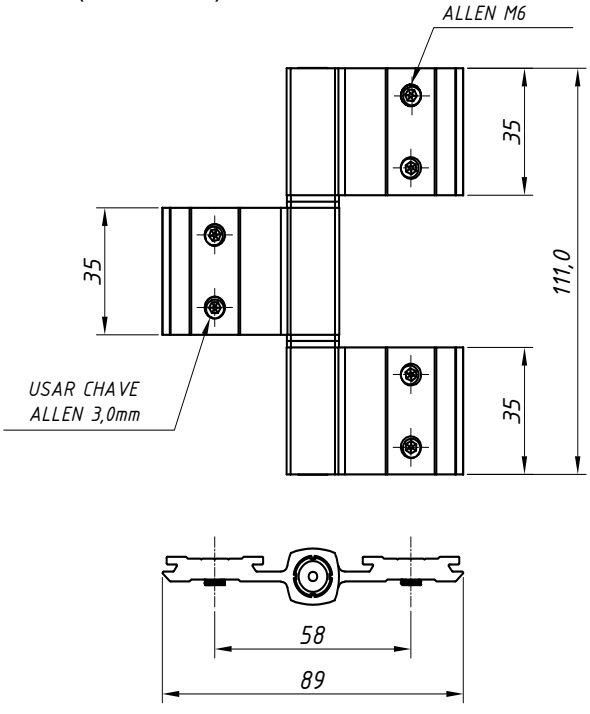

DETALHE DE APLICAÇÃO:
(sem escala)

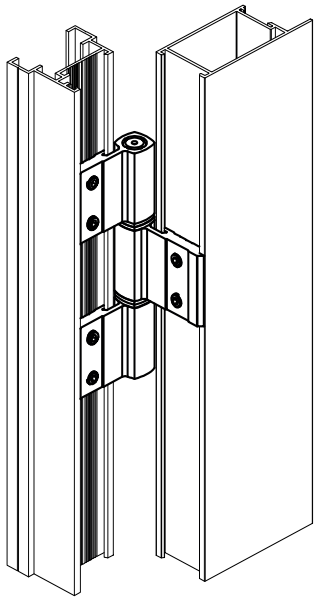

OBSERVAÇÃO:
Três dobradiças por folha
Carga máxima 60 kg
Dimensões máximas 900 x 2100 mm

CARACTERÍSTICAS:

Componentes:	Matéria-prima:
Abas	Alumínio
Eixo central	Alumínio
Buchas	Poliamida
Parafusos	Aço Inox

Acabamento		
Preto	Fosco	Branco

Embalagem	30 Dobradiças
	180 Parafusos

CÓDIGO	ACABAMENTO
DOB - 828	Preto
DOB - 829	Fosco
DOB - 828EB	Branco

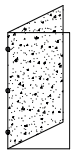

PORTAS DE GIRO

7.05

*Referência a marcas registradas ® verificar índice.

A ALUMICONTE Reserva-se do direito de fazer modificações em qualquer informação descrita neste catálogo sem aviso prévio.

DOBRADIÇA PARA PORTA

APLICAÇÃO:

- LINHA INOVA®

Setembro/2006

PERSPECTIVA
(sem escala)

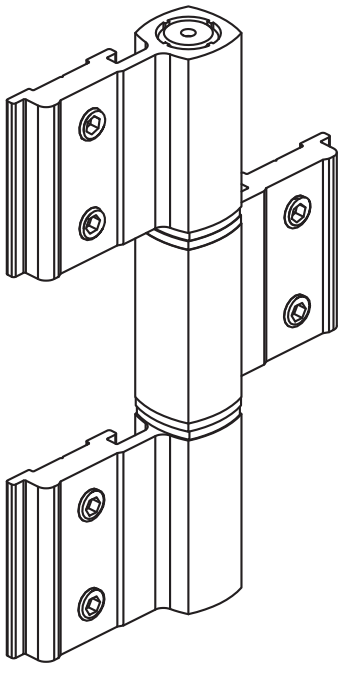

DIMENSÕES:
(escala 1:2)

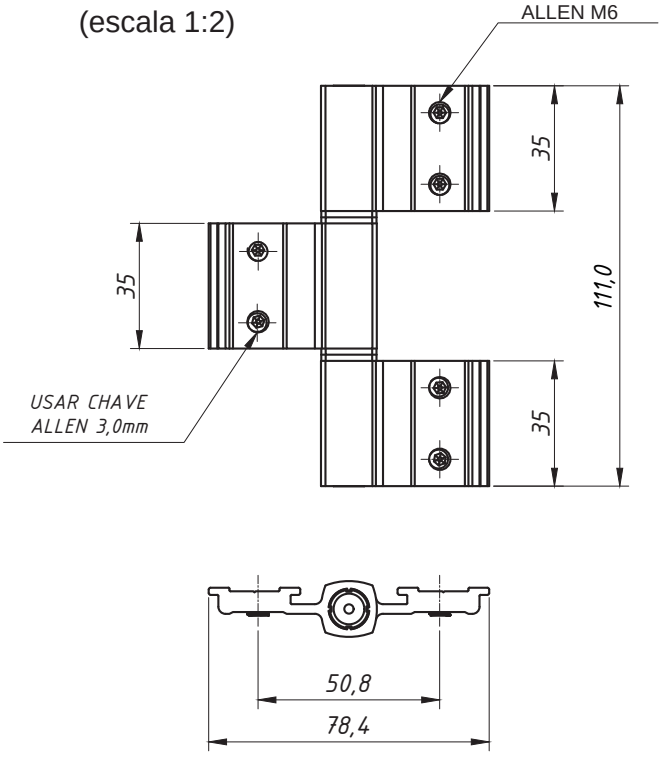

OBSERVAÇÃO:
Três dobradiças por folha
Carga máxima 60 kg
Dimensões máximas 900 x 2100 mm

DETALHE DE APLICAÇÃO:
(sem escala)

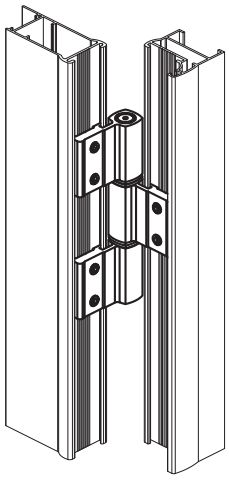

CARACTERÍSTICAS:

Componentes:	Matéria-prima:
Abas	Alumínio
Eixo central	Alumínio
Buchas	Poliamida
Parafusos	Aço Inox

Acabamento		
Preto	Fosco	Branco

Embalagem	30 Dobradiças
	180 Parafusos

CÓDIGO	ACABAMENTO
DOB - 852	Preto
DOB - 853	Fosco
DOB - 852EB	Branco

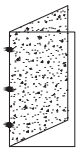

PORTAS DE GIRO

7.06

*Referência a marcas registradas ® verificar índice.

A ALUMICONTE Reserva-se do direito de fazer modificações em qualquer informação descrita neste catálogo sem aviso prévio.

DOBRADIÇA PARA PORTA

APLICAÇÃO:
LINHAS:

DIVERSAS

Dezembro/2007

PERSPECTIVA
(sem escala)

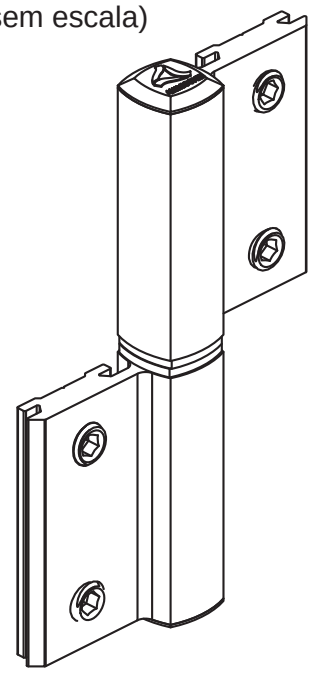

DIMENSÕES:
(escala 1:2)

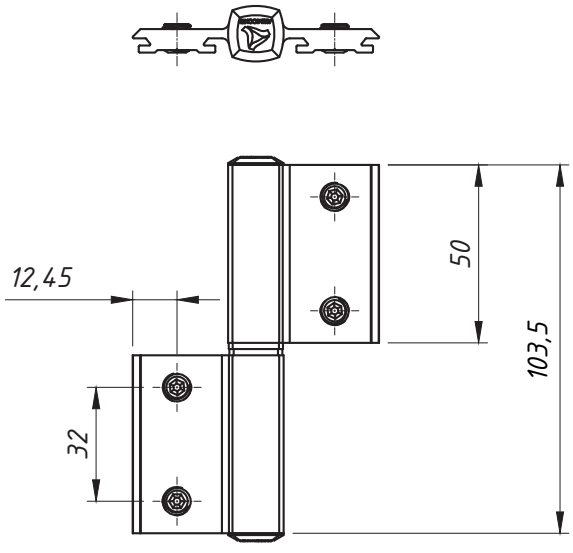

DETALHE DE APLICAÇÃO:
(escala 1:2)

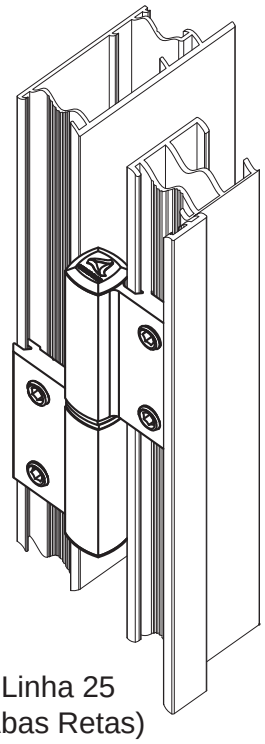

Linha 25
(Abas Retas)

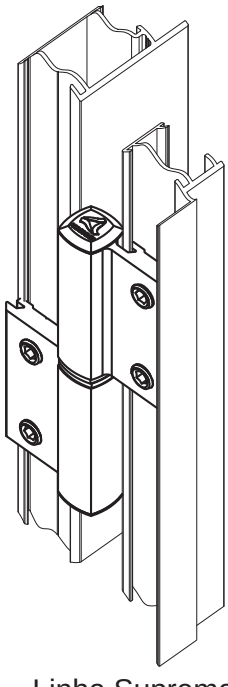

Linha Suprema

OBSERVAÇÃO:
Três dobradiças por folha
Carga máxima 25 kg
Dimensões máximas 900 x 2100 mm

CARACTERÍSTICAS:

Componentes:	Matéria-prima:
Abas	Alumínio
Eixo central	Alumínio
Buchas	Poliamida
Parafusos	Aço Inox

Acabamento		
Preto	Fosco	Branco

Embalagem	20 Dobradiças
	80 Parafusos

CÓDIGO	ACABAMENTO
DOB-840	Preto
DOB-841	Fosco
DOB-840EB	Branco



PORTAS DE GIRO

7.07

*Referência a marcas registradas ® verificar índice.

A ALUMICONTE Reserva-se do direito de fazer modificações em qualquer informação descrita neste catálogo sem aviso prévio.

ALUMICONTE

DOBRADIÇA P/ MAXIM-AR VIDRO TEMPERADO (40mm ENTRE FUROS) VIDRO ALVENARIA

APLICAÇÃO:

- LINHA:
  VIDRO TEMPERADO

Maio/2009

PERSPECTIVA:
(sem escala)

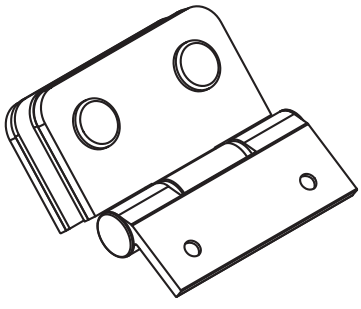

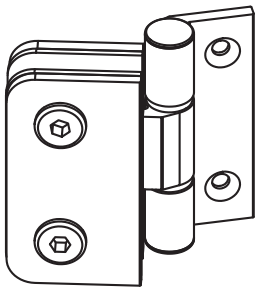

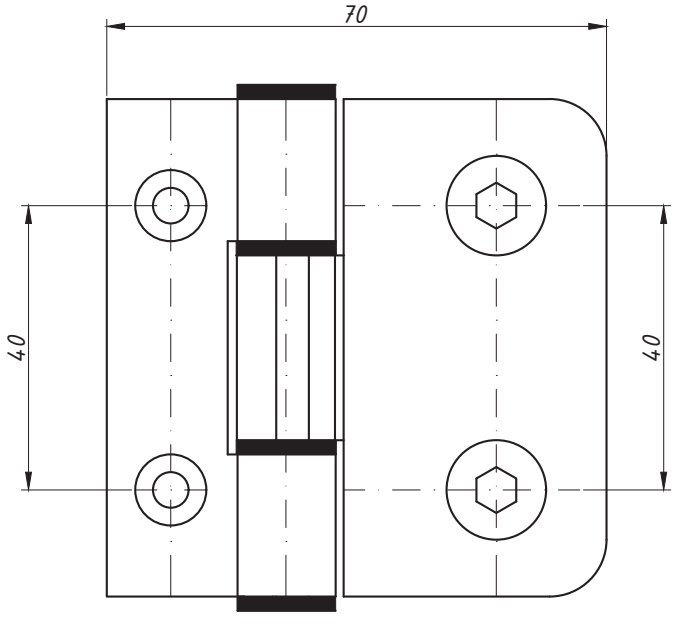

(OUTRAS CORES SOB CONSULTA)

DETALHE DE APLICAÇÃO:
(sem escala)

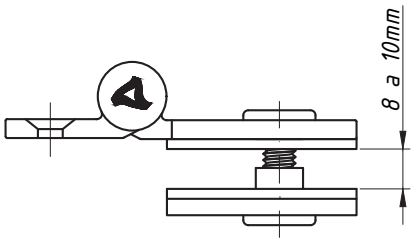

* PARAFUSO FIX. 1/4 x 20mm PARA VIDRO COM ESPESSURA DE 08 A 10mm.

* PARAFUSOS DE FIXAÇÃO PARA OUTRAS ESPESSURAS DE VIDRO SOB CONSULTA.

CARACTERÍSTICAS:

Componentes:	Matéria-prima:
Estrutura	Alumínio
Pino	Aço Inox
Parafusos Fix.	Latão
Fixadores	Alumínio
Acabamentos	Nylon Preto
Borracha de fixação	PVC Flexível

Acabamento	
Preto	Branco

Embalagem	10 Dobradiças
	10 Contra Chapa
	20 Borrachas
	20 Parafusos
	20 Fixadores

CÓDIGO	ACABAMENTO
DOB-1132 EP	Preto
DOB-1132 EB	Branco

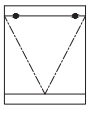

JANELAS
MAXIM-AR
VIDRO

7.08

A ALUMICONTE Reserva-se do direito de fazer modificações em qualquer informação descrita neste catálogo sem aviso prévio.

ALUMICONTE

DOBRADIÇA P/ MAXIM-AR VIDRO TEMPERADO (40mm ENTRE FUROS) VIDRO VIDRO

APLICAÇÃO:

- LINHA:
  VIDRO TEMPERADO

Maio/2009

PERSPECTIVA:
(sem escala)

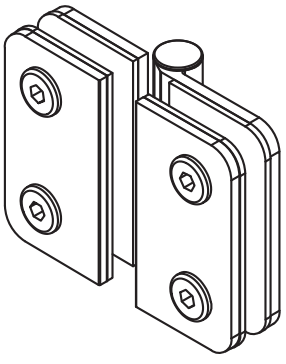

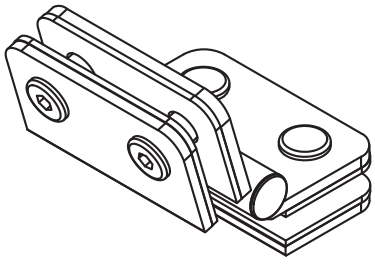

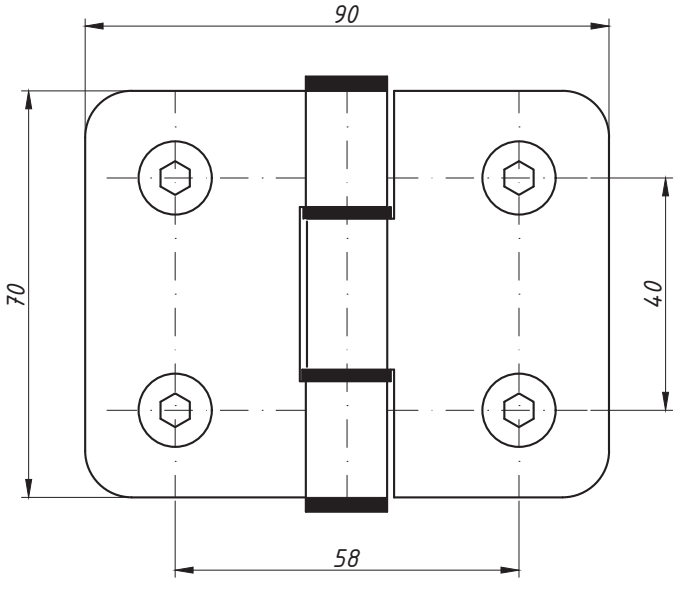

(OUTRAS CORES SOB CONSULTA)

DETALHE DE APLICAÇÃO:
(sem escala)

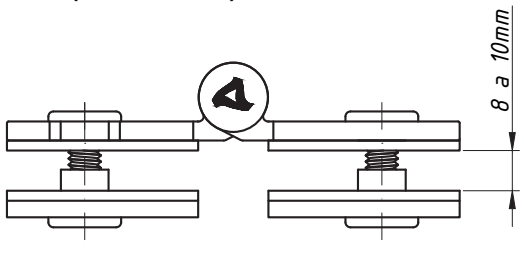

* PARAFUSO FIX. 1/4 x 20mm PARA VIDRO COM ESPESSURA DE 08 A 10mm.

* PARAFUSOS DE FIXAÇÃO PARA OUTRAS ESPESSURAS DE VIDRO SOB CONSULTA.

CARACTERÍSTICAS:

Componentes:	Matéria-prima:
Estrutura	Alumínio
Pino	Aço Inox
Parafusos Fix.	Latão
Fixadores	Alumínio
Acabamentos	Nylon Preto
Borracha de fixação	PVC Flexível

Acabamento	
Preto	Branco

Embalagem	10 Dobradiças
	20 Contra Chapas
	40 Borrachas
	40 Parafusos
	40 Fixadores

CÓDIGO	ACABAMENTO
DOB-1131 EP	Preto
DOB-1131 EB	Branco

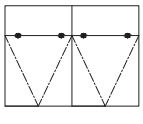

JANELAS
MAXIM-AR
VIDRO

A ALUMICONTE Reserva-se do direito de fazer modificações em qualquer informação descrita neste catálogo sem aviso prévio.

DOBRADIÇA PARA PORTA 3 ABAS

APLICAÇÃO:

- LINHA 30®

Outubro/2011

DIMENSÕES:
(escala 1:2)

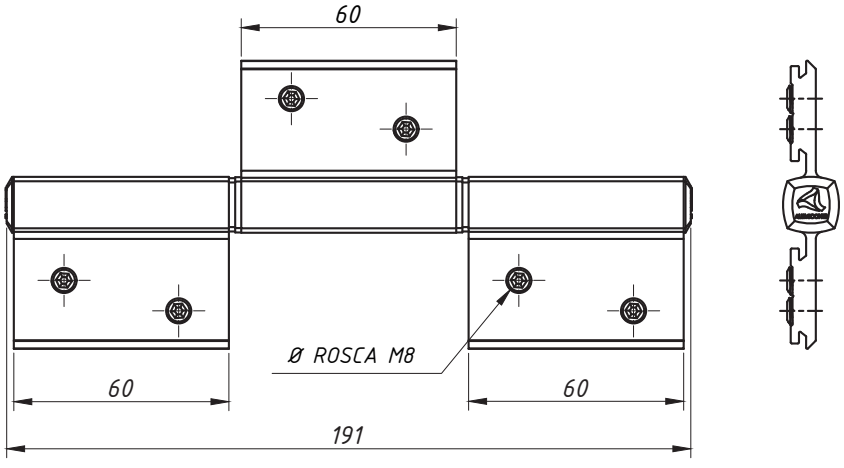

PERSPECTIVA
(sem escala)

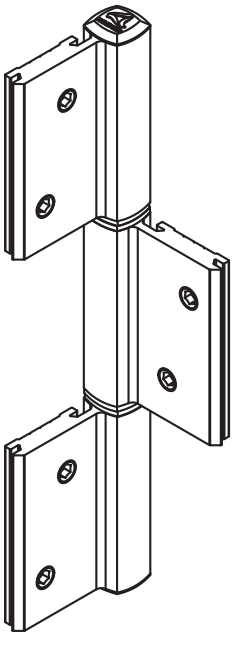

DETALHE DE APLICAÇÃO:
(sem escala)

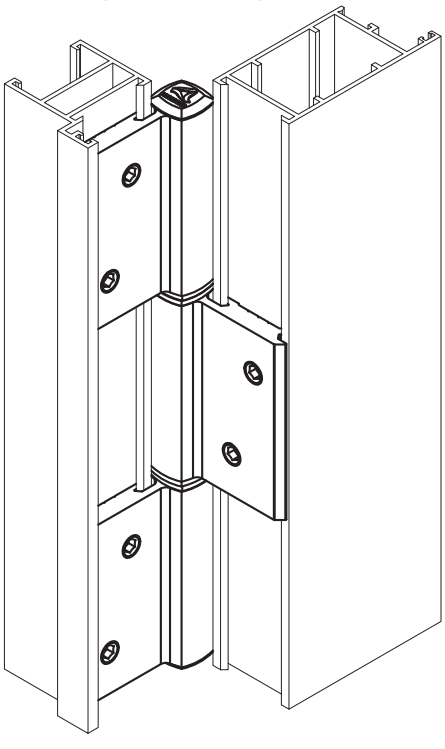

OBSERVAÇÃO:
Três dobradiças por folha
Carga máxima 60 kg
Dimensões máximas 1000 x 2100 mm

CARACTERÍSTICAS:

Componentes:	Matéria-prima:
Abas	Alumínio
Eixo central	Alumínio
Buchas	Poliamida
Parafusos	Aço Inox

Acabamento		
Preto	Fosco	Branco

Embalagem	15 Dobradiças
	90 Parafusos

CÓDIGO	ACABAMENTO
DOB-7520	Fosco
DOB-752	Preto
DOB-752EB	Branco



PORTAS DE GIRO

*Referência a marcas registradas ® verificar índice.

A ALUMICONTE Reserva-se do direito de fazer modificações em qualquer informação descrita neste catálogo sem aviso prévio.

DOBRADIÇA PARA PORTA DE GIRO

APLICAÇÃO:
- LINHAS:
DIVERSAS

Agosto/2011

DIMENSÕES:
(Sem escala)

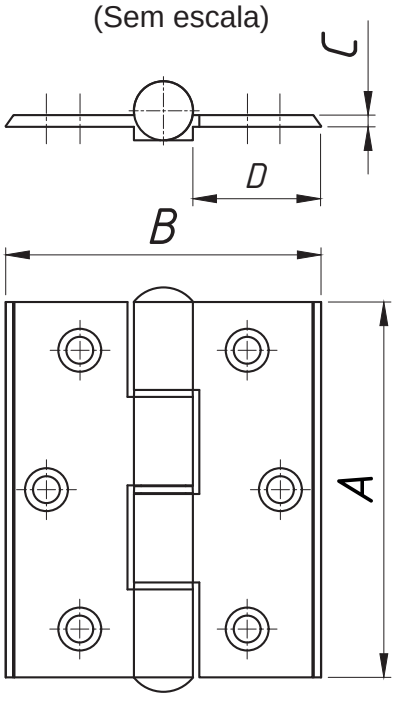

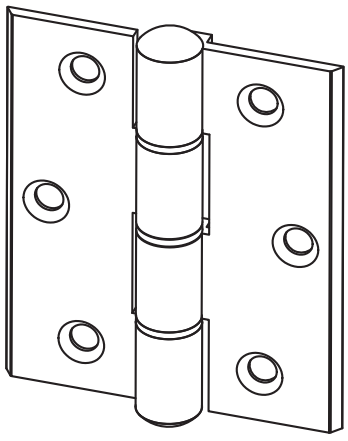

APLICAÇÃO:
(escala:1/1)

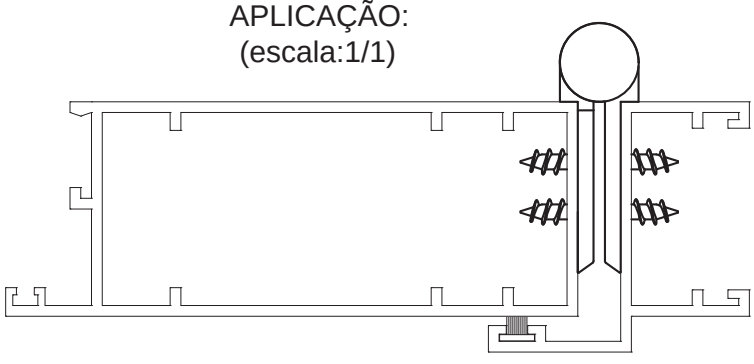

EMBALAGEM: 20 PEÇAS

CÓDIGO	DIMENSÕES		ACABAMENTO
	A X B X C	D	
DOB-730	40 X 40 X 1.5	14	FOSCO
DOB-732			PRETO
DOB-732EB			BRANCO
DOB-734	50 X 40 X 1.5	14	FOSCO
DOB-736			PRETO
DOB-736EB			BRANCO
DOB-740	70 X 60 X 2.2	25	FOSCO
DOB-742			PRETO
DOB-742EB			BRANCO
DOB-743	90 X 70 X 2.35	25	FOSCO
DOB-745			PRETO
DOB-745EB			BRANCO
DOB-746	100 X 70 X 2.35	25	FOSCO
DOB-748			PRETO
DOB-748EB			BRANCO

*Referência a marcas registradas ® verificar índice.

A ALUMICONTE Reserva-se do direito de fazer modificações em qualquer informação descrita neste catálogo sem aviso prévio.

DOBRADIÇA DUPLA PARA PORTA

APLICAÇÃO:
- LINHAS:
GOLD®, D'ORO®, ALUK 3.2®
IMPERIAL3.5®, MEGA 32,
NOSTRA 32®

Setembro/2006 - REV.:01 Janeiro/2024

PERSPECTIVA
(sem escala)

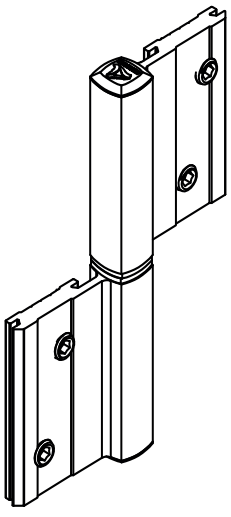

DIMENSÕES:
(escala 1:2)

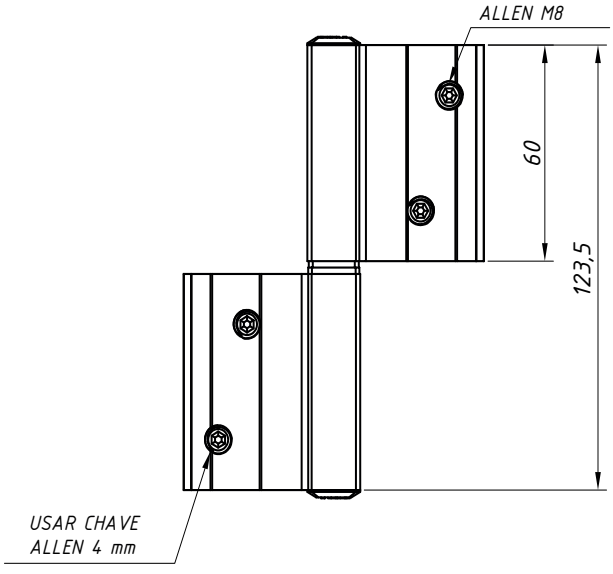

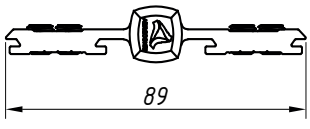

DETALHE DE APLICAÇÃO:
(sem escala)

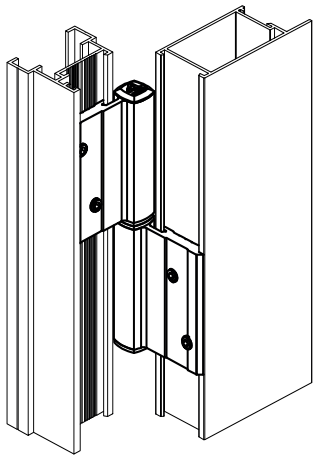

OBSERVAÇÃO:
Três dobradiças por folha
Carga máxima 25 kg
Dimensões máximas 900 x 2100 mm

CARACTERÍSTICAS:

Componentes:	Matéria-prima:
Abas	Alumínio
Eixo central	Alumínio
Buchas	Poliamida
Parafusos	Aço Inox

Acabamento		
Preto	Fosco	Branco

Embalagem	30 Dobradiças
	120 Parafusos

CÓDIGO	ACABAMENTO
DOB828D	Preto
DOB829D	Fosco
DOB828DEB	Branco

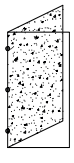

PORTAS DE GIRO

7.13

*Referência a marcas registradas ® verificar índice.

A ALUMICONTE Reserva-se do direito de fazer modificações em qualquer informação descrita neste catálogo sem aviso prévio.

FECHO ALAVANCA COM BAGUETE

APLICAÇÃO:

- LINHAS 25® e 30®

Janeiro/2005

PERSPECTIVA:
(sem escala)

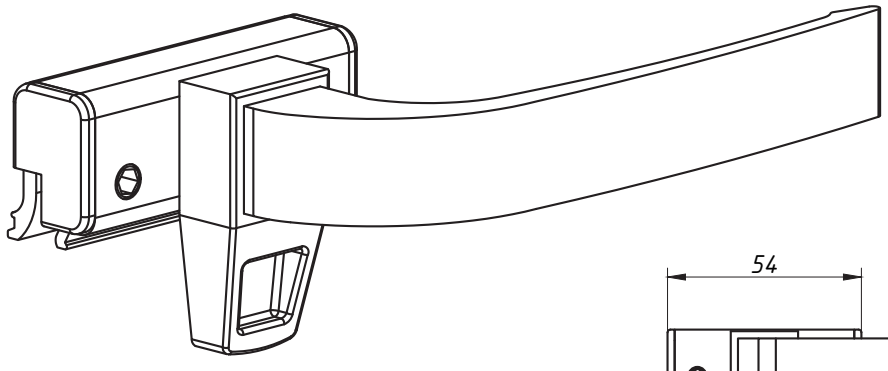

DIMENSÕES:
(escala 2:1)

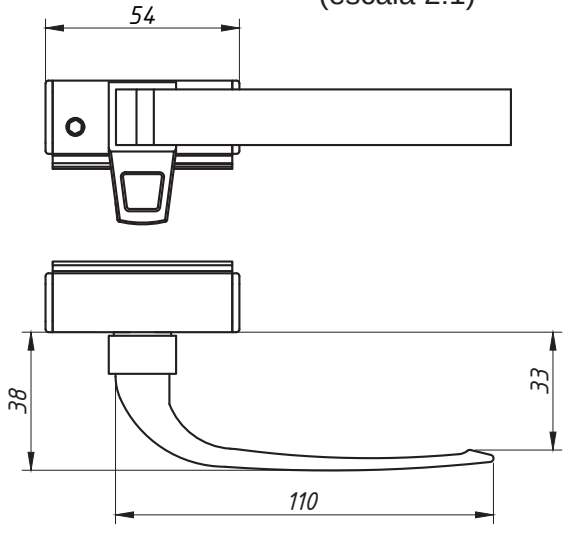

DETALHE DE APLICAÇÃO:
(escala 1:1)

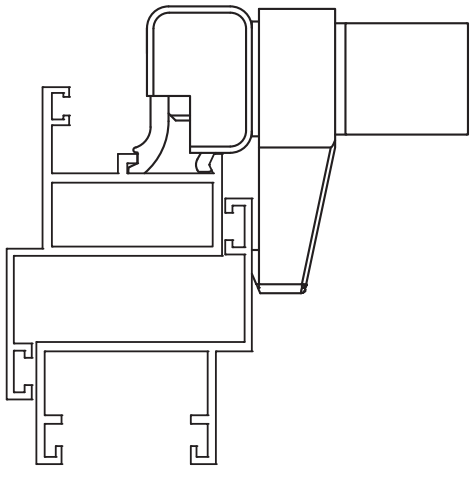

CARACTERÍSTICAS:

Componentes:	Matéria-prima:
Base	Alumínio
Alavanca	Alumínio
Tampas	Poliamida
Trava	Poliamida
Arruela	Aço zincado
Parafusos	Aço Inox

Acabamento		
Preto	Fosco	Branco

Embalagem	25 Fechos
	50 Tampas
	50 Parafusos

CÓDIGO	ACABAMENTO
FEC-169	Fosco
FEC-170	Preto
FEC-170EB	Branco

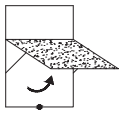

JANELAS MAXIM-AR

8.01

*Referência a marcas registradas ® verificar índice.

A ALUMICONTE Reserva-se do direito de fazer modificações em qualquer informação descrita neste catálogo sem aviso prévio.

FECHO ALAVANCA COM BAGUETE

APLICAÇÃO:

- LINHAS 25® e 30®

Janeiro/2005

PERSPECTIVA:
(sem escala)

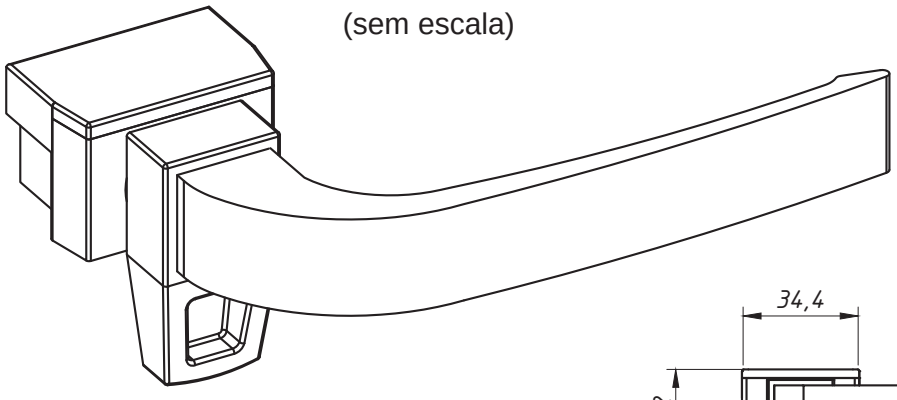

DIMENSÕES:
(escala 2:1)

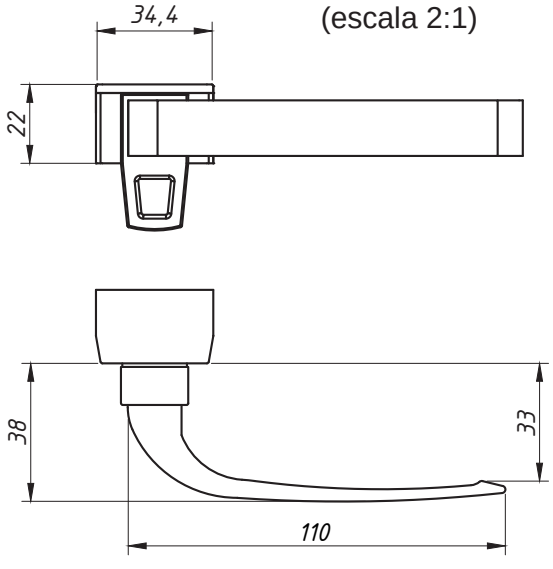

DETALHE DE APLICAÇÃO:
(escala 1:1)

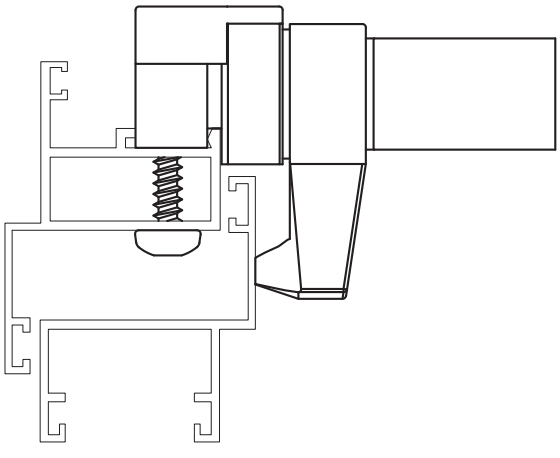

CARACTERÍSTICAS:

Componentes:	Matéria-prima:
Base	Alumínio
Alavanca	Alumínio
Tampas	Poliamida
Trava	Poliamida
Arruela	Aço zincado
Parafusos	Aço Inox

Acabamento		
Preto	Fosco	Branco

Embalagem	25 Fechos
	50 Parafusos

CÓDIGO	ACABAMENTO
FEC-216	Fosco
FEC-218	Preto
FEC-218EB	Branco

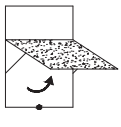

JANELAS
MAXIM-AR

8.02

*Referência a marcas registradas ® verificar índice.

A ALUMICONTE Reserva-se do direito de fazer modificações em qualquer informação descrita neste catálogo sem aviso prévio.

FECHO ALAVANCA COM BAGUETE

APLICAÇÃO:
- LINHA MÓDULO MAX®

Janeiro/2005

PERSPECTIVA:
(sem escala)

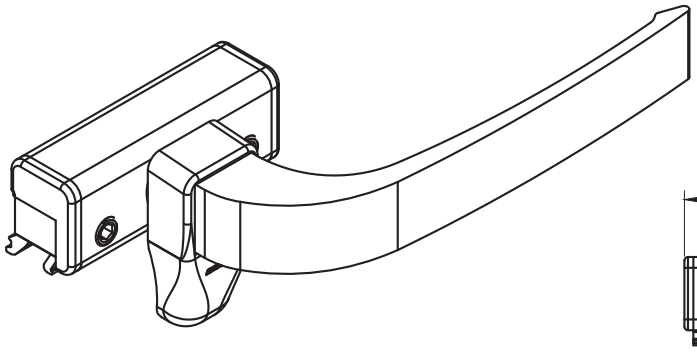

DIMENSÕES:
(escala 2:1)

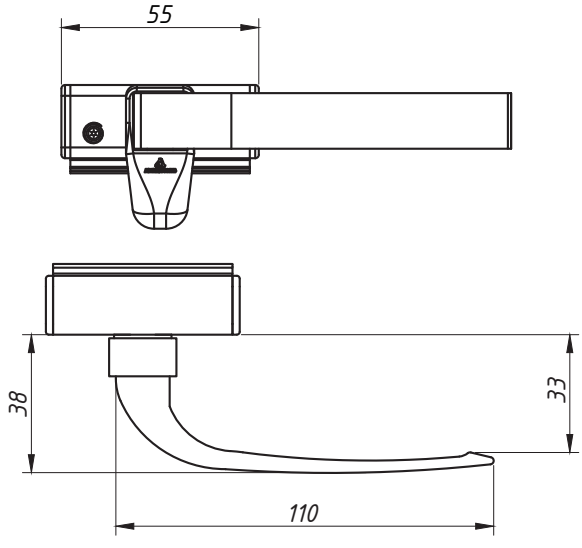

DETALHE DE APLICAÇÃO:
(escala 1:1)

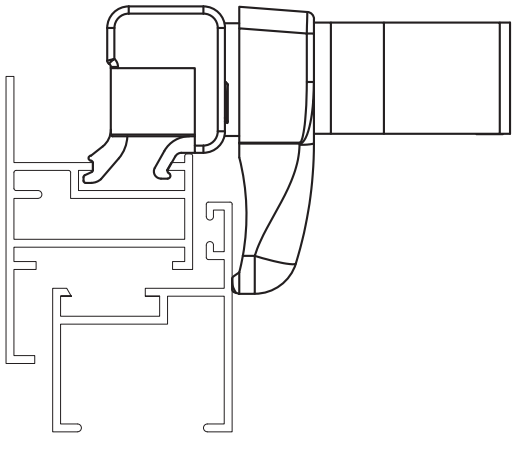

CARACTERÍSTICAS:

Componentes:	Matéria-prima:
Base	Alumínio
Alavanca	Alumínio
Tampas	Poliamida
Trava	Poliamida
Arruela	Aço zincado
Parafusos	Aço Inox

Acabamento		
Preto	Fosco	Branco

Embalagem	25 Fechos
	50 Tampas
	50 Parafusos

CÓDIGO	ACABAMENTO
FEC-125	Preto
FEC-123	Fosco
FEC-125EB	Branco

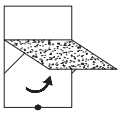

JANELAS MAXIM-AR

8.03

*Referência a marcas registradas ® verificar índice.

A ALUMICONTE Reserva-se do direito de fazer modificações em qualquer informação descrita neste catálogo sem aviso prévio.

FECHO ALAVANCA COM BAGUETE

APLICAÇÃO:
-LINHAS: SUPREMA®, ABSOLUTA®, IMPERIAL2.5®, ALUK 2.5®, HYDRO OFFICIAL®, MEGA 25 e NOSTRA 25®

Maio/2007 - REV.:01 Janeiro/2024

PERSPECTIVA:
(escala 1:1)

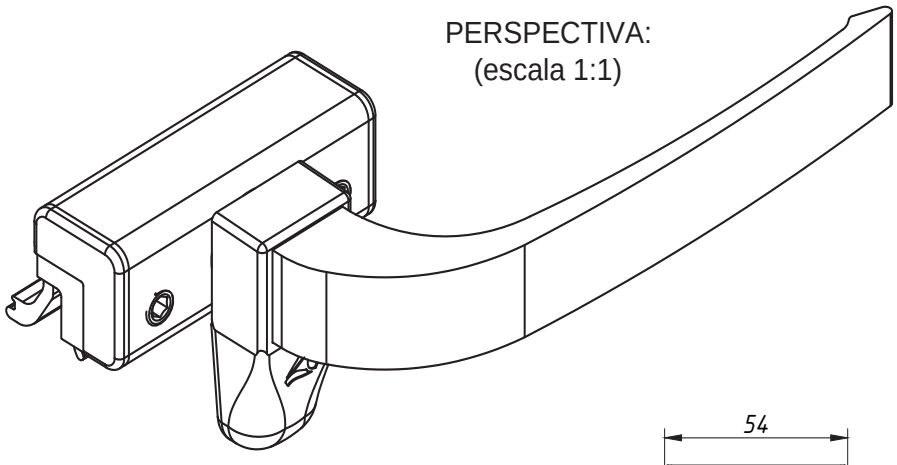

DIMENSÕES:
(escala 1:2)

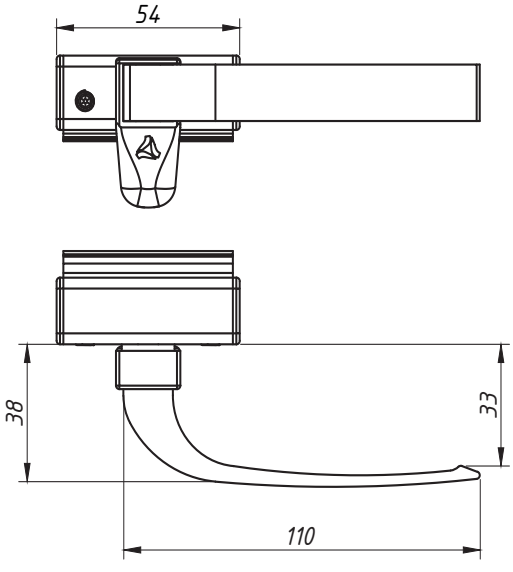

DETALHE DE APLICAÇÃO:
(escala 1:2)

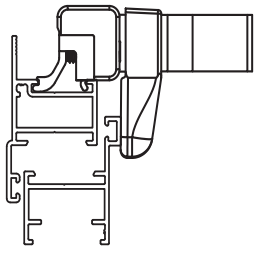

CARACTERÍSTICAS:

Componentes:	Matéria-prima:
Base	Alumínio
Alavanca	Alumínio
Tampas	Poliamida
Trava	Poliamida
Arruela	Aço zincado
Parafusos	Aço Inox

Acabamento		
Preto	Fosco	Branco

Embalagem	25 Fechos
	50 Tampas
	50 Parafusos

CÓDIGO	LADO/ACAB
FEC009	Dir/Preto
FEC009E	Esq/Preto
FEC0090	Dir/Fosco
FEC0090E	Esq/Fosco
FEC009EB	Dir/Branco
FEC009EEB	Esq/Branco

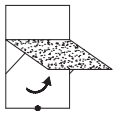

JANELAS MAXIM-AR

*Referência a marcas registradas ® verificar índice.

A ALUMICONTE Reserva-se do direito de fazer modificações em qualquer informação descrita neste catálogo sem aviso prévio.

FECHO ALAVANCA

APLICAÇÃO:
Linhas:
ATLANTA II ®, SHADOW®, P.V.II®, CITTÁ DUE® GRID®, STICK® e HYDRO OFFICIAL®

Janeiro/2012

Obs.: Para o perfeito encaixe da tampa as letras deverão ficar na posição mostrada na figura.

PERSPECTIVA:
(sem escala)

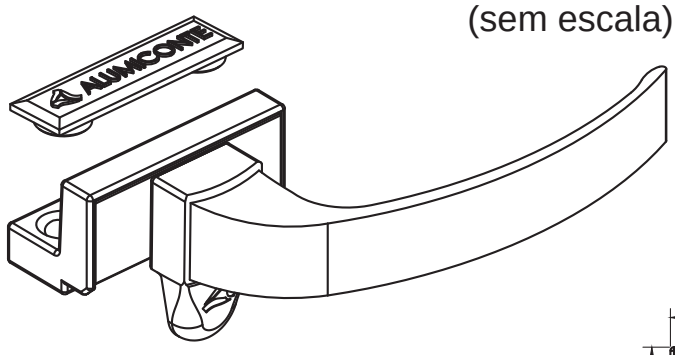

DIMENSÕES:
(escala 1:2)

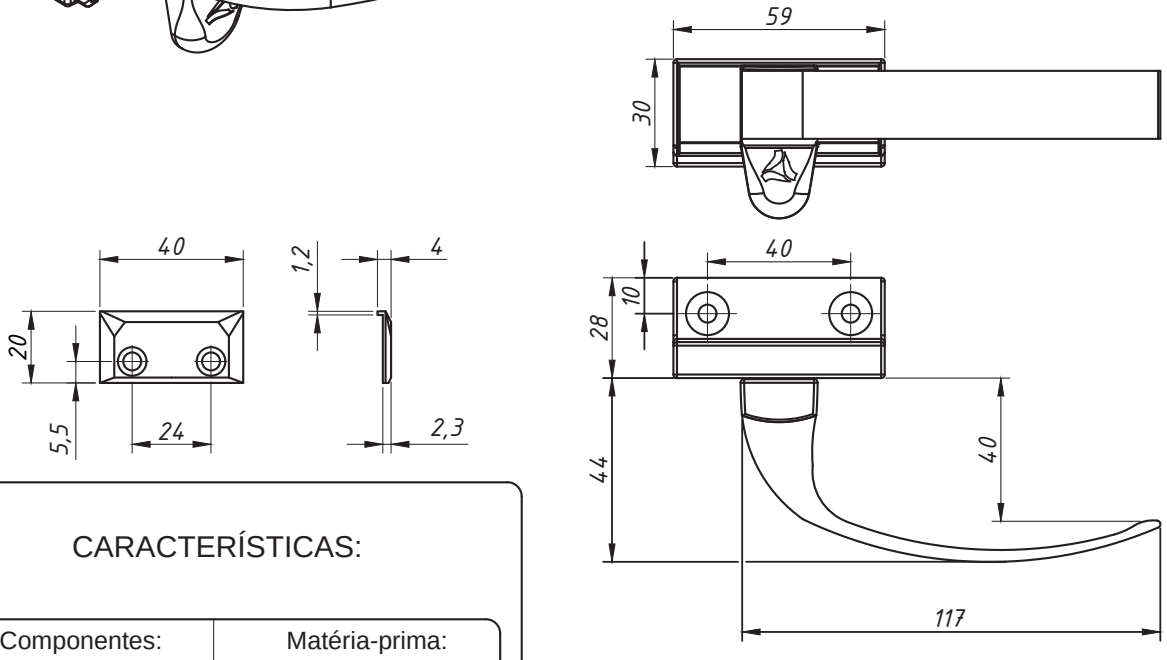

CARACTERÍSTICAS:

Componentes:	Matéria-prima:
Base	Alumínio
Alavanca	Alumínio
Contrafecho	Poliamida
Trava	Poliamida
Acabamentos	Poliamida
Arruela	Aço zincado
Parafusos	Aço Inox
Rebite tubular	Alumínio

Acabamento	
Preto	Branco

Embalagem	
	10 Fechos
	10 Contrafechos
	40 Parafusos
	20 Rebites

DETALHE DE APLICAÇÃO:
(escala 1:2)

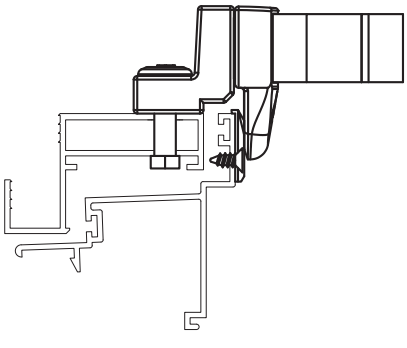

Acabamento Fosco sob encomenda

CÓDIGO	ACABAMENTO
FEC-152 (direito)	Preto
FEC-152EB (direito)	Branco
FEC-155 (esq.)	Preto
FEC-155EB (esq.)	Branco

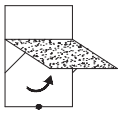

JANELAS MAXIM-AR

8.05

*Referência a marcas registradas ® verificar índice.

A ALUMICONTE Reserva-se do direito de fazer modificações em qualquer informação descrita neste catálogo sem aviso prévio.

FECHO ALAVANCA

APLICAÇÃO: LINHAS:
CITTÁ DUE®, PV II®, ATLANTA II®, SHADOW®, GRID®, STICK®, SOLUTA®, HYDRO OFFICIAL®, LUXOR®

Agosto/2007

PERSPECTIVA:
(sem escala)

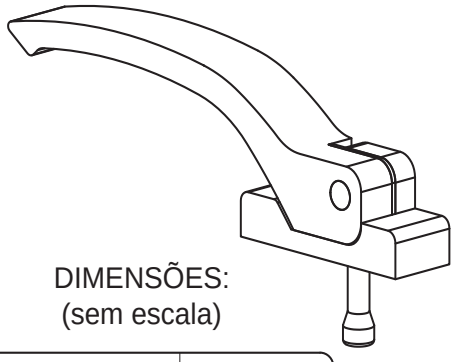

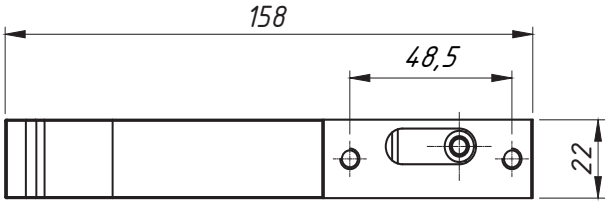

DIMENSÕES:
(sem escala)

Modelo	A
FEC480/FEC481	24 mm
FEC478/FEC479	21,5 mm

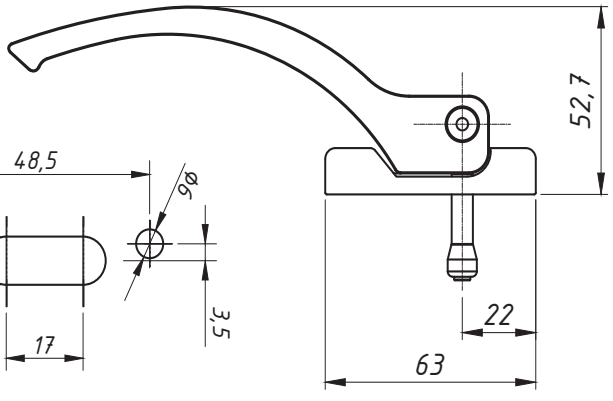

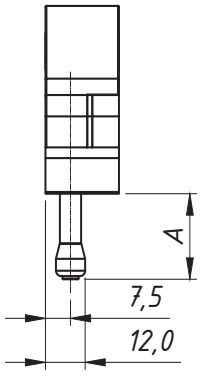

CARACTERÍSTICAS:

Componentes:	Matéria-prima:
Base	Alumínio
Alavanca	Alumínio
Pino	Aço Inox
Eixo	Aço Inox
Parafusos	Aço Inox
Contra Fecho	Poliamida

Modelos de Contra Fechos e Aplicações	
CFE 01	Contra Fecho para Alavanca Linha Cittá Due.
CFE 02	Contra Fecho para Alavanca Linhas PVII e Soluta, SHADOW (CDA), Atlanta (Belmetal), STICK (Selta Metais) e Pele de Vidro Hydro Official (Hydro)

Acabamento	
Preto	Branco

Embalagem	10 Fechos
	10 Contra Fechos
	30 Parafusos
	40 Arruelas

CONTRA FECHOS

CFE 01

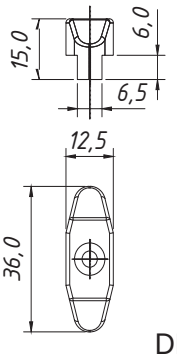

CFE 02

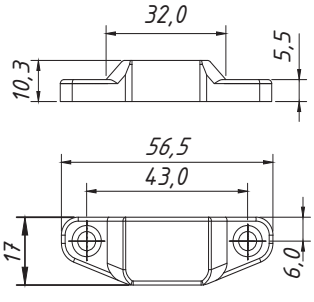

DETALHE DE APLICAÇÃO
PÁGINA 8.09

Fecho Alavanca com acabamento fosco sob encomenda

CÓDIGO	ACABAMENTO
FEC480/FEC478 (direito)	Preto
FEC480EB/FEC478EB (direito)	Branco
FEC480FS/FEC478FS (direito)	Fosco
FEC481/FEC479 (esquerdo)	Preto
FEC481EB/FEC479EB (esquerdo)	Branco
FEC481FS/FEC479FS (esquerdo)	Fosco

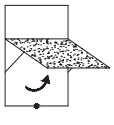

JANELAS MAXIM-AR

8.06

A ALUMICONTE Reserva-se do direito de fazer modificações em qualquer informação descrita neste catálogo sem aviso prévio.

FECHO ALAVANCA SEM BAGUETE

APLICAÇÃO:

- LINHAS:
GOLD®, D'ORO®, ALUK 3.2®, MEGA 32 e NOSTRA 32®

Abril/2023 - REV.:01 Janeiro/2024

PERSPECTIVA:
(sem escala)

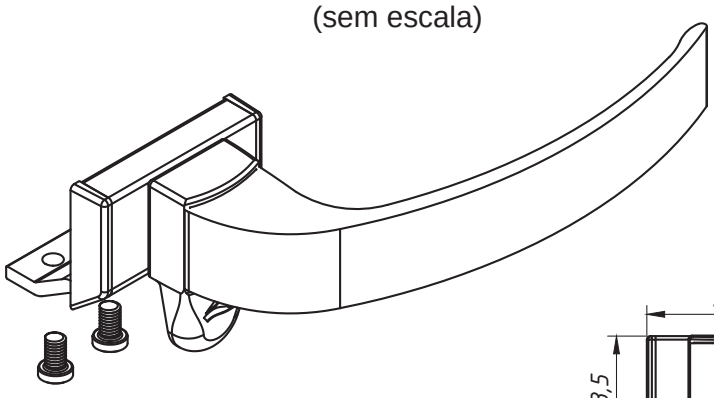

DIMENSÕES:
(escala 1:2)

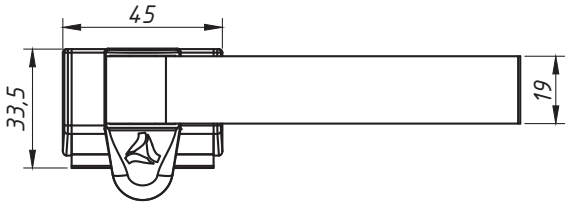

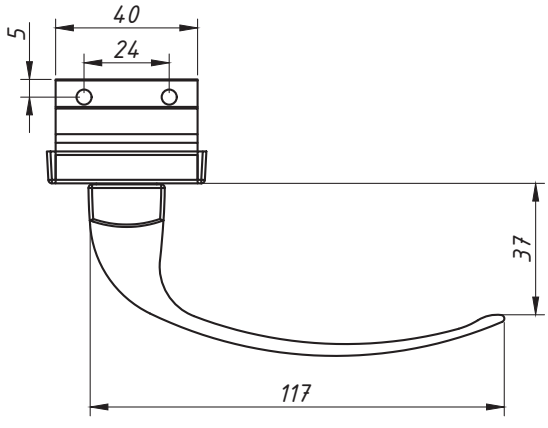

CONTRAFECHO:
(escala 1:2)

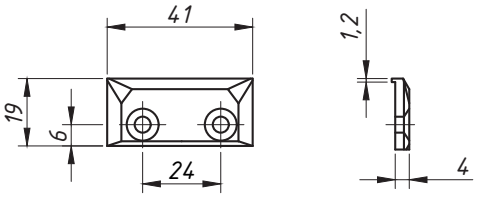

CARACTERÍSTICAS:

Componentes:	Matéria-prima:
Base	Alumínio
Alavanca	Alumínio
Trava	Poliamida
Acabamentos	Poliamida
Arruela	Aço zincado
Parafusos	Aço Inox

Acabamento	
Preto	Branco

Embalagem	10 Fechos
	20 Parafusos
	10 Contrafechos

DETALHE DE APLICAÇÃO:
(escala 1:2)

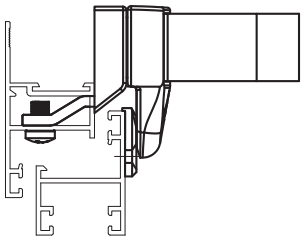

CÓDIGO	ACABAMENTO
FEC493 (direito)	Preto
FEC493EB (direito)	Branco
FEC493FS (direito)	Fosco
FEC494 (esq.)	Preto
FEC494EB (esq.)	Branco
FEC494FS (esq.)	Fosco

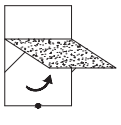

JANELAS MAXIM-AR

*Referência a marcas registradas ® verificar índice.

A ALUMICONTE Reserva-se do direito de fazer modificações em qualquer informação descrita neste catálogo sem aviso prévio.

FECHO ALAVANCA SEM BAGUETE

APLICAÇÃO:

- LINHAS: SUPREMA®, LUNA®, ABSOLUTA®, ALUK 2.5®, MEGA 25, NOSTRA 25®

Julho/2007 - REV.:01 Janeiro/2024

PERSPECTIVA:
(sem escala)

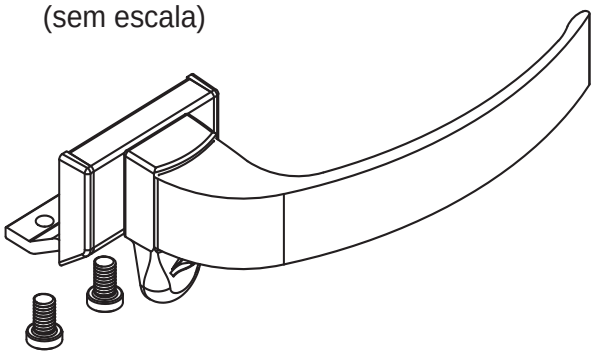

DIMENSÕES:
(escala 1:2)

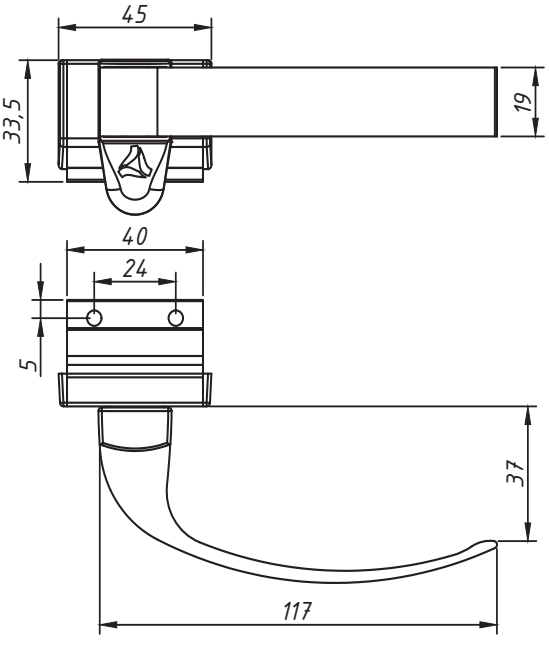

CONTRAFECHO:
(escala 1:1)

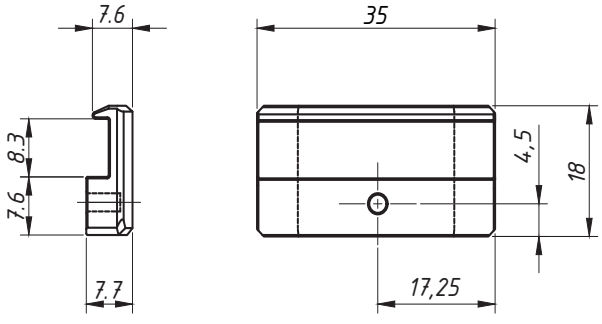

DETALHE DE APLICAÇÃO:
Sem escala

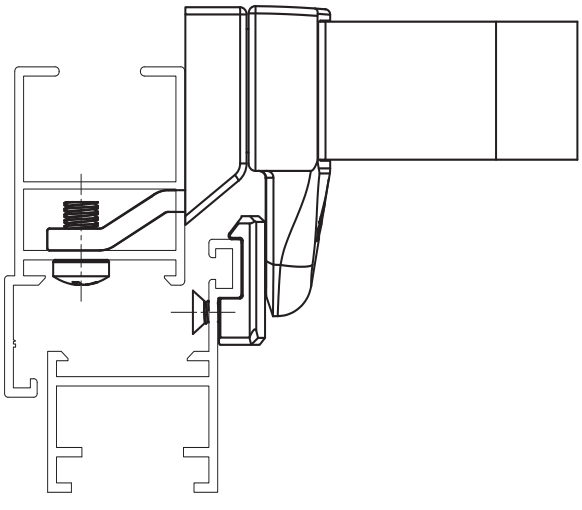

CARACTERÍSTICAS:

Componentes:	Matéria-prima:
Base	Alumínio
Alavanca	Alumínio
Trava	Poliamida
Tampa	Poliamida
Arruela	Aço zincado
Acabamentos	Poliamida
Parafusos	Aço Inox

Acabamento		
Preto	Fosco	Branco

Embalagem	25 Fechos
	50 Parafusos
	25 Contrafechos

CÓDIGO	ACABAMENTO
FEC-010	Preto
FEC-0100	Fosco
FEC-010EB	Branco

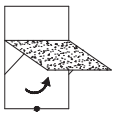

JANELAS MAXIM-AR

8.08

*Referência a marcas registradas ® verificar índice.

A ALUMICONTE Reserva-se do direito de fazer modificações em qualquer informação descrita neste catálogo sem aviso prévio.

DETALHE DE MONTAGEM DO FEC-480 FEC490

APLICAÇÃO: LINHAS:
CITTÁ DUE®, PV II®, ATLANTA II®, SHADOW®, GRID®, STICK®, SOLUTA® HYDRO OFFICIAL®, LUXOR®

Agosto/2007

CITTA ®

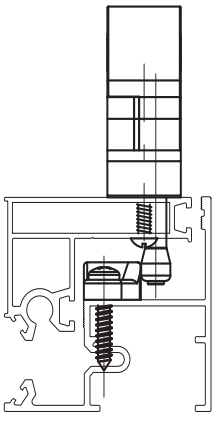

P.V. II ®

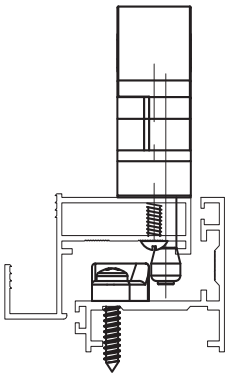

GRID®

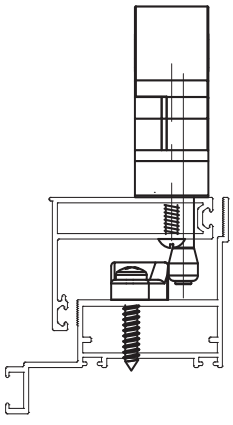

STICK ®

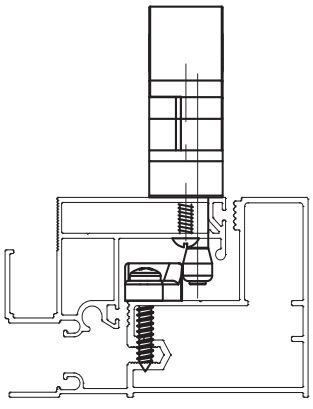

SHADOW ®

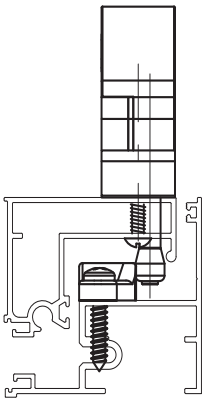

SOLUTA ®

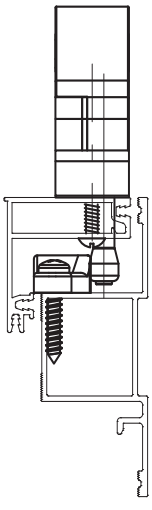

LUXOR ®

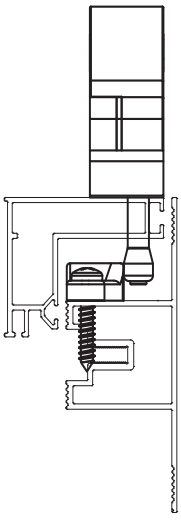

HYDRO OFFICIAL ®

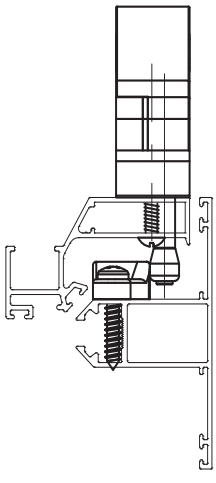

ATLANTA ®

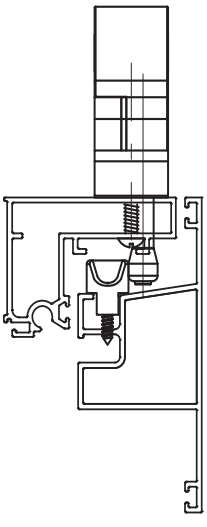

CITTA ®

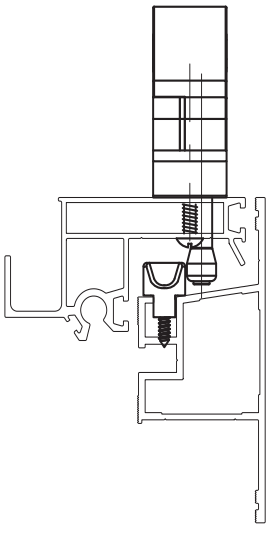

CITTA DUE®

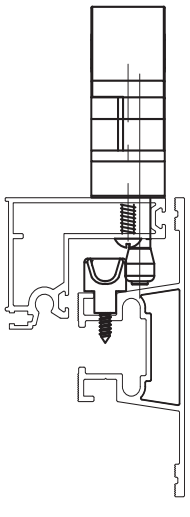

SHADOW ®

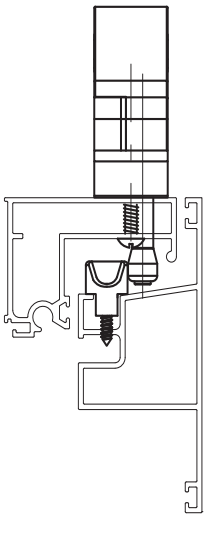

HYDRO OFFICIAL ®

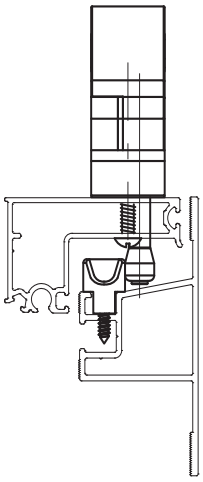

8.09

Referência a marcas registradas ® verificar índice.

A ALUMICONTE Reserva-se do direito de fazer modificações em qualquer informação descrita neste catálogo sem aviso prévio.

FECHO ALAVANCA COM BAGUETE

APLICAÇÃO:
- LINHA:
INOVA ®

Agosto/2007

PERSPECTIVA:
(sem escala)

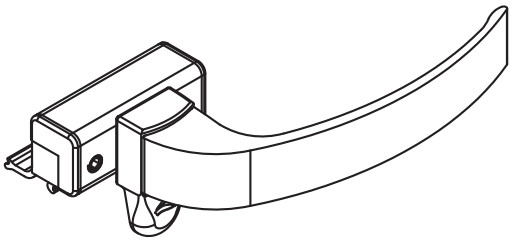

DIMENSÕES:
(escala 1:2)

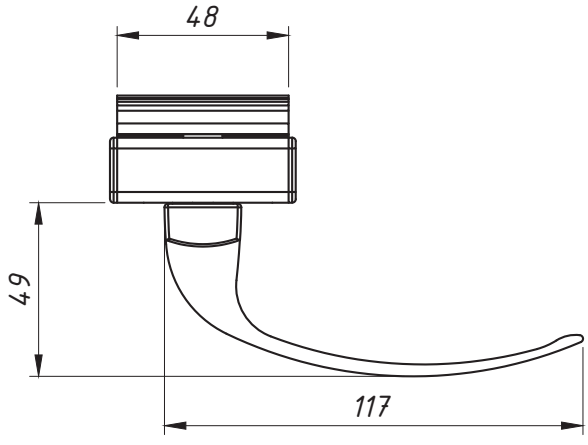

CONTRAFECHO:
(escala 1:2)

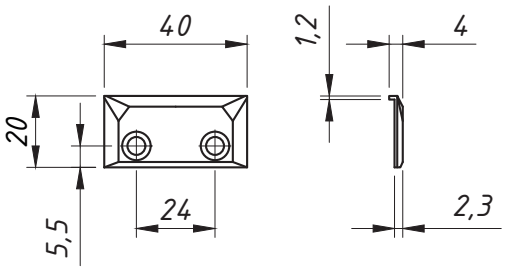

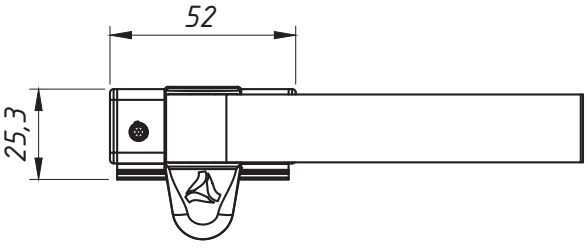

DETALHE DE APLICAÇÃO:
Sem escala

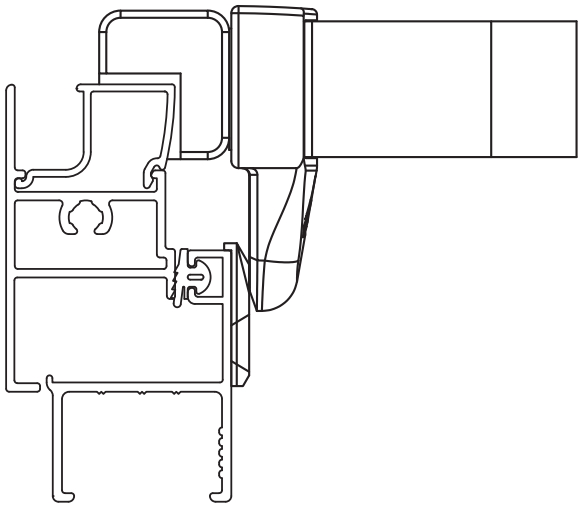

CARACTERÍSTICAS:

Componentes:	Matéria-prima:
Base	Alumínio
Alavanca	Alumínio
Trava	Poliamida
Tampas	Poliamida
Arruela	Aço zincado
Contrafecho	Poliamida
Parafusos	Aço Inox

Acabamento		
Preto	Fosco	Branco

Embalagem	25 Fechos
	100 Parafusos
	25 Contrafechos

CÓDIGO	ACABAMENTO
FEC 1017	Preto
FEC 10170	Fosco
FEC 1017EB	Branco

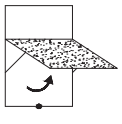

JANELAS
MAXIM-AR

*Referência a marcas registradas ® verificar índice.

A ALUMICONTE Reserva-se do direito de fazer modificações em qualquer informação descrita neste catálogo sem aviso prévio.

FECHO ALAVANCA INJETADO COM BAGUETE

APLICAÇÃO:
- LINHA MÓDULO MAX®

Setembro/2010

PERSPECTIVA:
(escala 1:1)

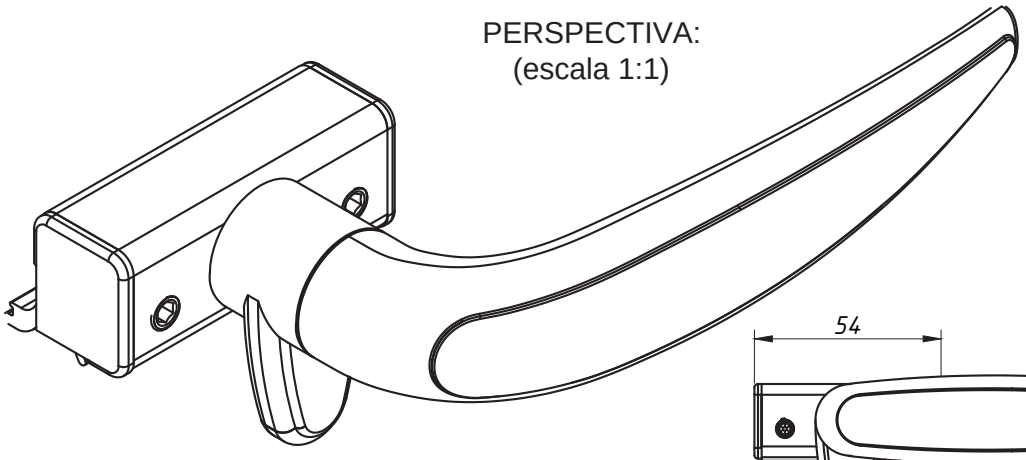

DIMENSÕES:
(escala 1:2)

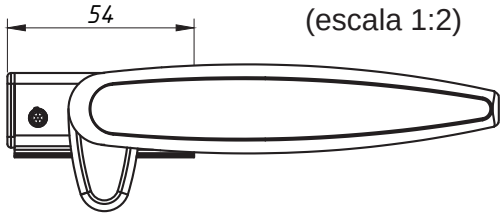

CONTRAFECHO:
(escala 1:1)

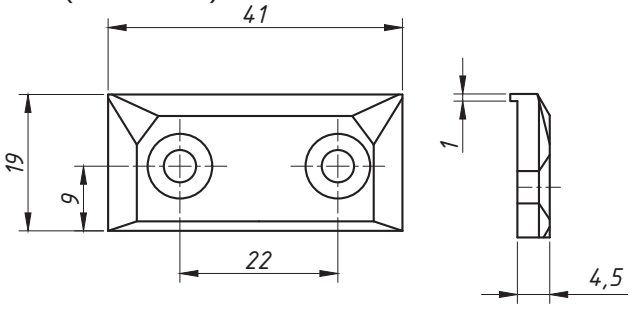

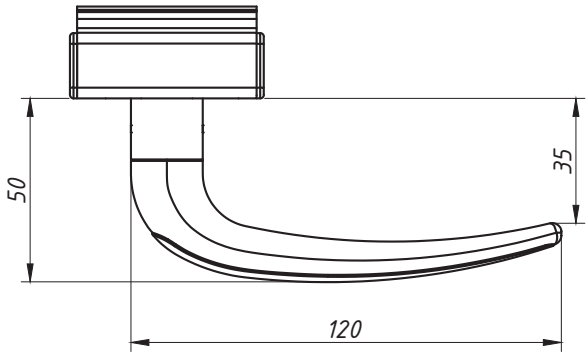

DETALHE DE APLICAÇÃO:
(escala 1:1)

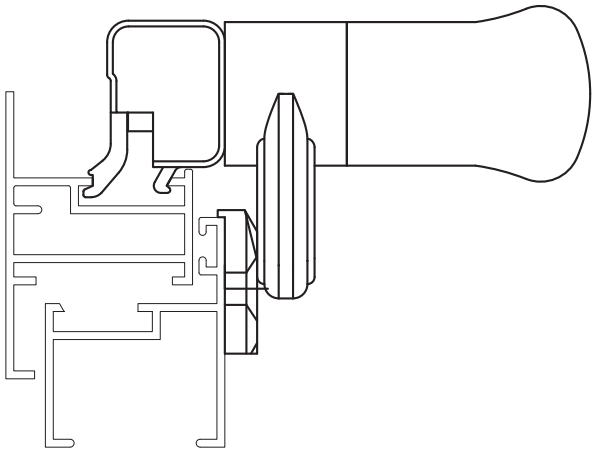

CARACTERÍSTICAS:

Componentes:	Matéria-prima:
Base	Alumínio
Alavanca	Zamac
Tampas	Poliamida
Trava	Zamac
Arruela	Aço Inox
Parafusos	Aço Inox

Acabamento	
Preto	Branco

Embalagem	10 Fechos
	20 Tampas
	20 Parafusos

CÓDIGO	ACABAMENTO
FEC-601D/P	Preto
FEC-601D/EB	Branco
FEC-601E/P	Preto
FEC-601E/EB	Branco

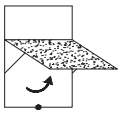

JANELAS MAXIM-AR

*Referência a marcas registradas ® verificar índice.

A ALUMICONTE Reserva-se do direito de fazer modificações em qualquer informação descrita neste catálogo sem aviso prévio.

FECHO ALAVANCA
INJETADO
COM BAGUETE

APLICAÇÃO:
Linhas:
SUPREMA®, ABSOLUTA®, HYDRO OFFICIAL®, ALUK 2.5® IMPERIAL 2.5®, MEGA 25, NOSTRA 25®

Setembro/2010 - REV.:01 Janeiro/2024

PERSPECTIVA:
(escala 1:1)

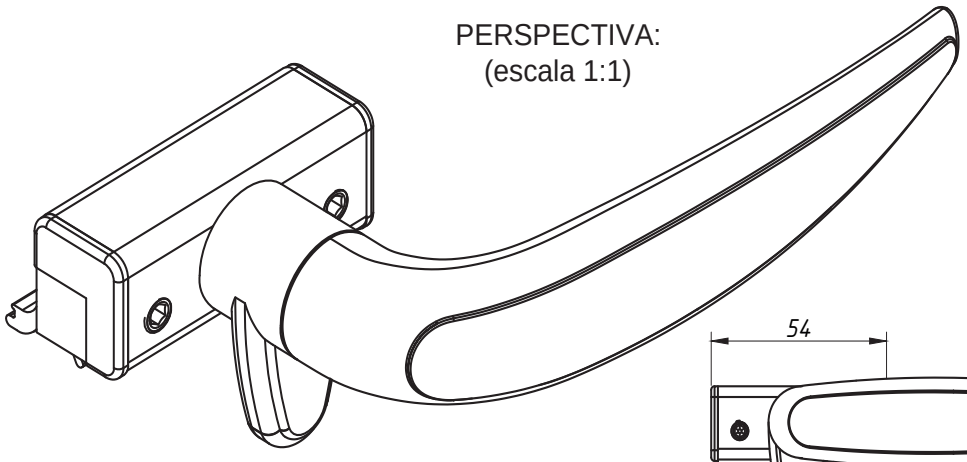

DIMENSÕES:
(escala 1:2)

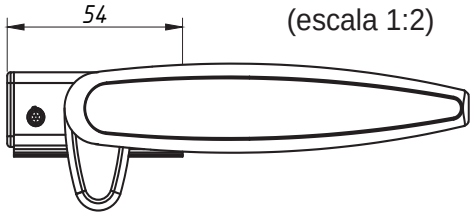

CONTRAFECHO:
(escala 1:1)

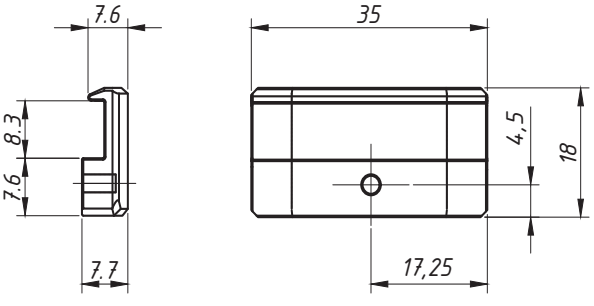

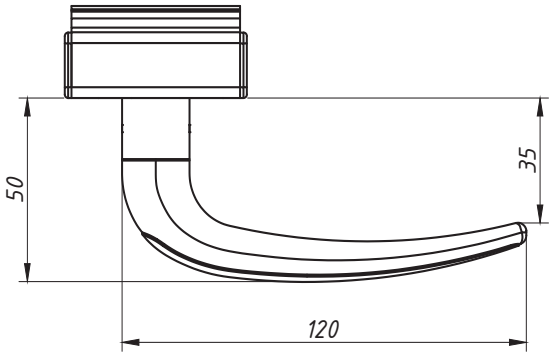

DETALHE DE APLICAÇÃO:
(escala 1:1)

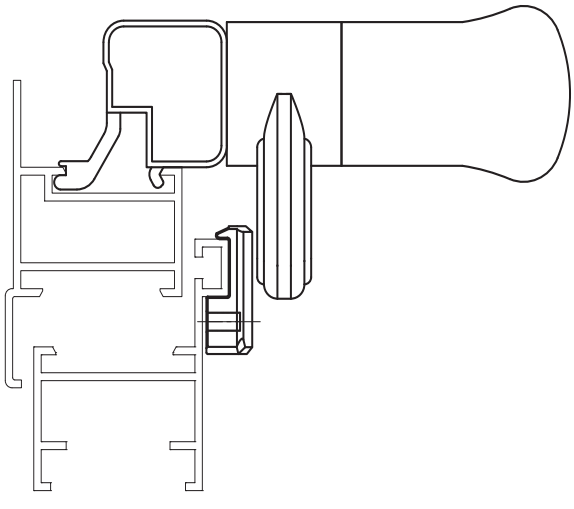

CARACTERÍSTICAS:

Componentes:	Matéria-prima:
Base	Alumínio
Alavanca	Zamac
Tampas	Poliamida
Trava	Zamac
Arruela	Aço Inox
Parafusos	Aço Inox

Acabamento	
Preto	Branco

Embalagem	10 Fechos
	20 Tampas
	20 Parafusos

CÓDIGO	ACABAMENTO
FEC-600D/P	Preto
FEC-600D/EB	Branco
FEC-600E/P	Preto
FEC-600E/EB	Branco

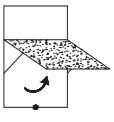

JANELAS
MAXIM-AR

*A ALUMICONTE Reserva-se do direito de fazer modificações em qualquer informação descrita neste catálogo sem aviso prévio. *Referência a marcas registradas ® verificar índice.*

FECHO ALAVANCA INJETADO COM BAGUETE

APLICAÇÃO:

- LINHAS 25® e 30®

Setembro/2010

PERSPECTIVA:
(escala 1:1)

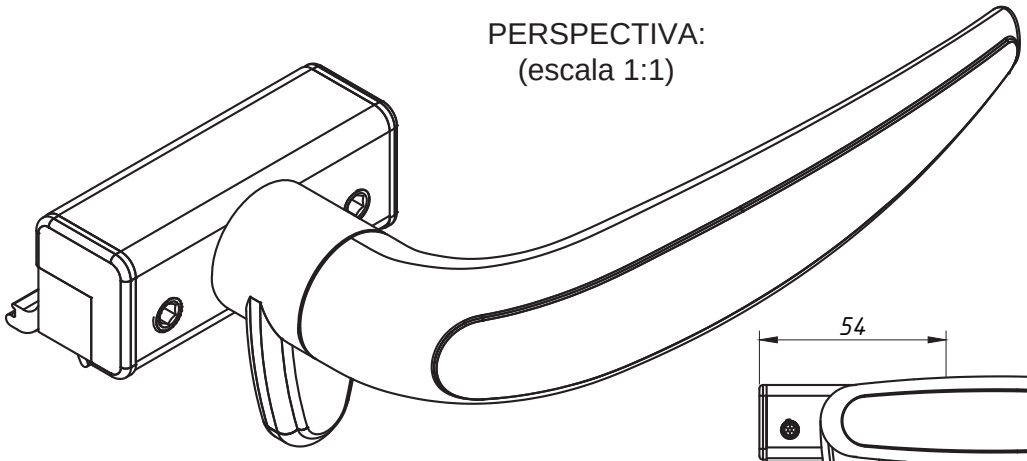

DIMENSÕES:
(escala 1:2)

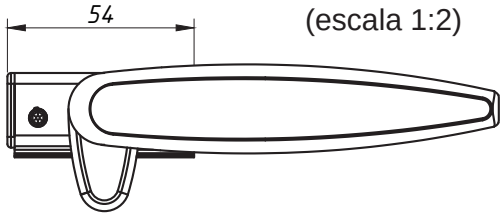

CONTRAFECHO:
(escala 1:1)

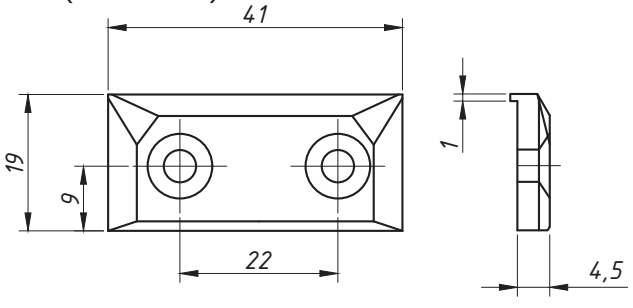

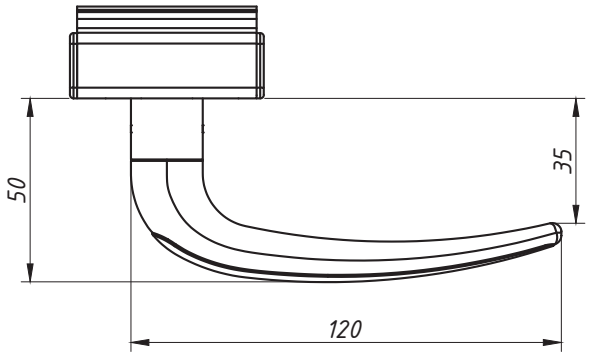

DETALHE DE APLICAÇÃO:
(escala 1:1)

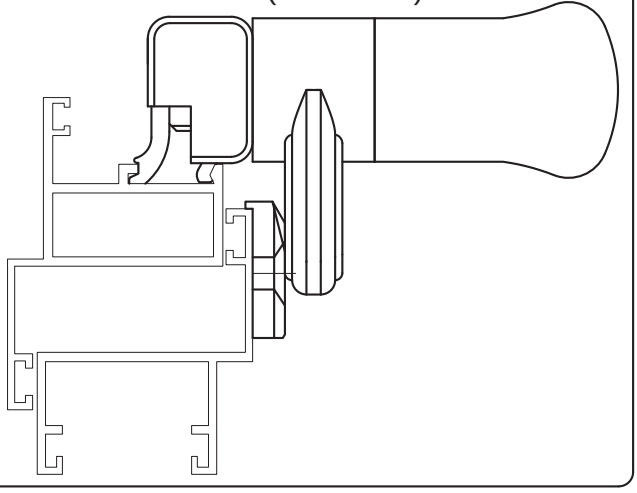

CARACTERÍSTICAS:

Componentes:	Matéria-prima:
Base	Alumínio
Alavanca	Zamac
Tampas	Poliamida
Trava	Zamac
Arruela	Aço Inox
Parafusos	Aço Inox

Acabamento	
Preto	Branco

Embalagem	10 Fechos
	20 Tampas
	20 Parafusos

CÓDIGO	ACABAMENTO
FEC-602D/P	Preto
FEC-602D/EB	Branco
FEC-602E/P	Preto
FEC-602E/EB	Branco

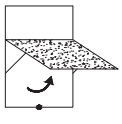

JANELAS
MAXIM-AR

8.13

*Referência a marcas registradas ® verificar índice.

A ALUMICONTE Reserva-se do direito de fazer modificações em qualquer informação descrita neste catálogo sem aviso prévio.

FECHO ALAVANCA

APLICAÇÃO:

- LINHA MADEIRA

Novembro/2017

PERSPECTIVA
(escala 1:1)

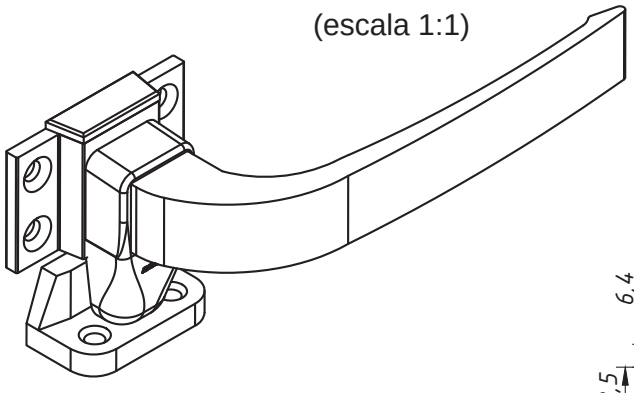

DIMENSÕES:
(escala 1:2)

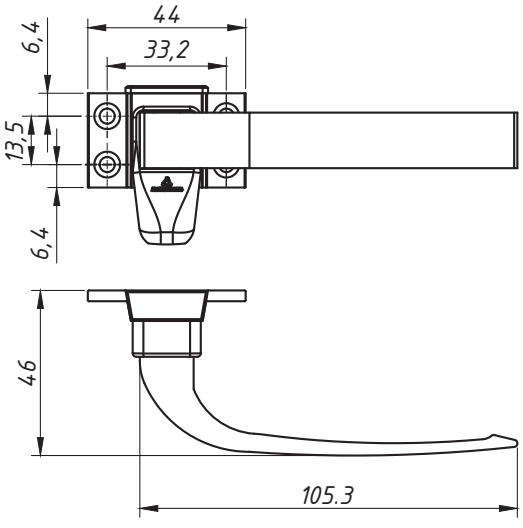

CONTRAFECHO:
(escala 1:2)

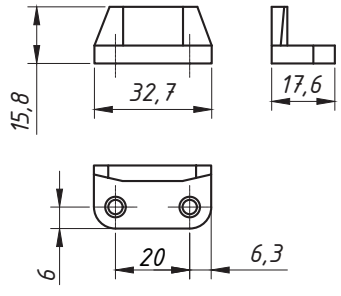

DETALHE DE APLICAÇÃO:
(sem escala)

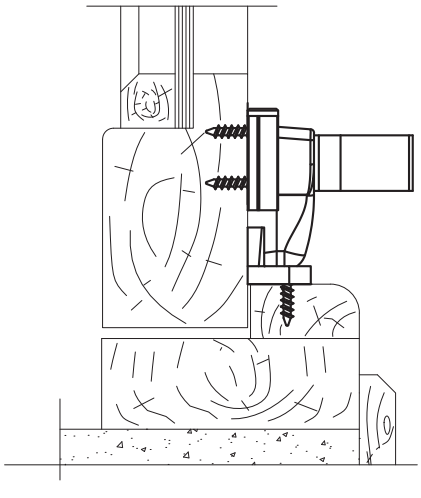

CARACTERÍSTICAS:

Componentes:	Matéria-prima:
Base	Alumínio
Alavanca	Alumínio
Tampa	Poliamida
Trava	Poliamida
Contrafecho	Poliamida
Arruela	Aço zincado
Parafusos	Aço Inox

Acabamento			
Preto	Bronze 1003	Fosco	Branco

Embalagem	20 Fechos
	20 Contrafechos
	120 Parafusos

CÓDIGO	ACABAMENTO
FEC-301	Fosco
FEC-302	Bronze
FEC-303	Preto
FEC-303EB	Branco

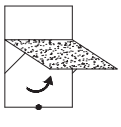

JANELAS
MAXIM-AR

*Referência a marcas registradas ® verificar índice.

A ALUMICONTE Reserva-se do direito de fazer modificações em qualquer informação descrita neste catálogo sem aviso prévio.

FECHO ALAVANCA

APLICAÇÃO:

- LINHA PVC

Setembro/2007

PERSPECTIVA:
(sem escala)

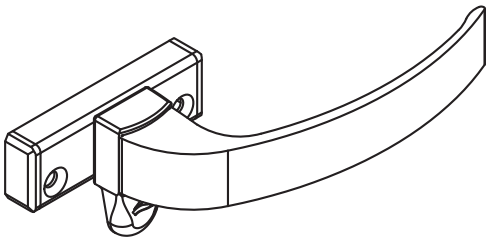

DIMENSÕES:
(escala 1:2)

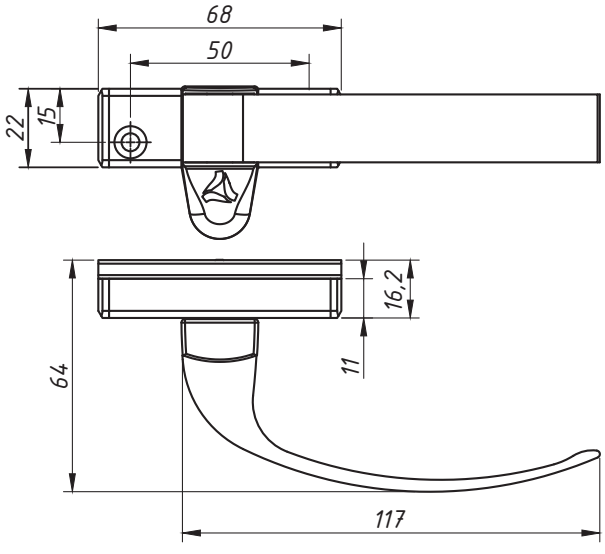

CONTRAFECHO:
(escala 1:2)

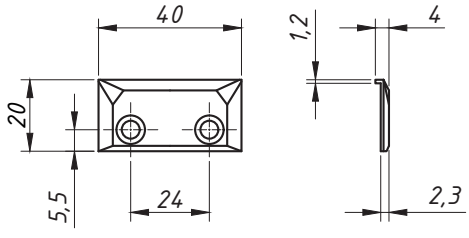

DETALHE DE APLICAÇÃO:
(escala 1:2)

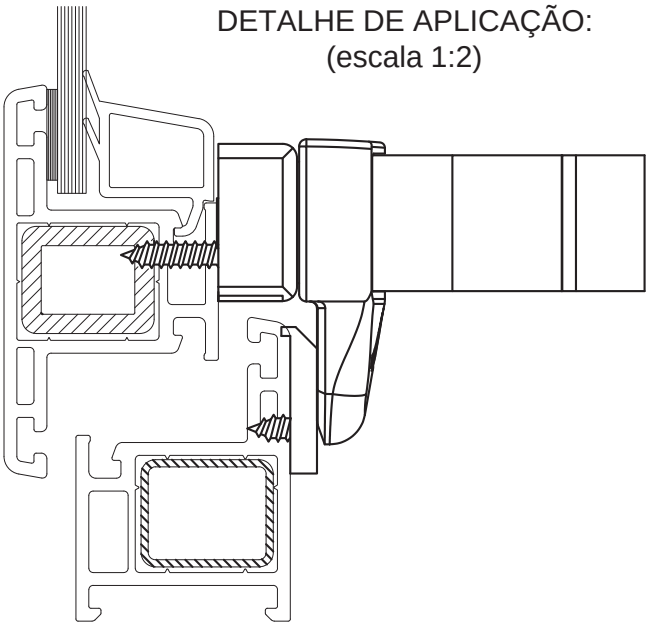

CARACTERÍSTICAS:

Componentes:	Matéria-prima:
Base	Alumínio
Alavanca	Alumínio
Trava	Poliamida
Acabamentos	Poliamida
Chapa Espaçadora	Alumínio
Arruela	Aço Zincado

Acabamento	
Preto	Branco

Embalagem	
	20 Fechos
	20 Contrafechos
	20 Chapas Espaçadores

CÓDIGO	ACAB/LADO
FEC800EB	Branco/dir.
FEC800EEB	Branco/esq.
FEC800PT	Preto/dir.
FEC800EPT	Preto/esq.
FEC800FS	Fosco/dir.
FEC800EFS	Fosco/esq.



JANELAS
MAXIM-AR

*Referência a marcas registradas ® verificar índice.

A ALUMICONTE Reserva-se do direito de fazer modificações em qualquer informação descrita neste catálogo sem aviso prévio.

FECHO ALAVANCA SEM BAGUETE

APLICAÇÃO: LINHAS

MASTER®, INOVA®, IMPERIAL2.5®, VAN GOGH® e ALUK 2.0®

Novembro/2007

PERSPECTIVA:
(sem escala)

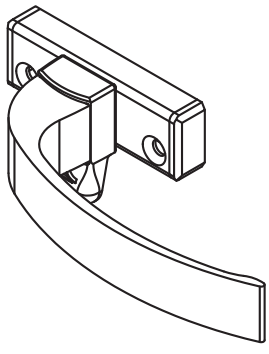

DIMENSÕES:
(escala 1:2)

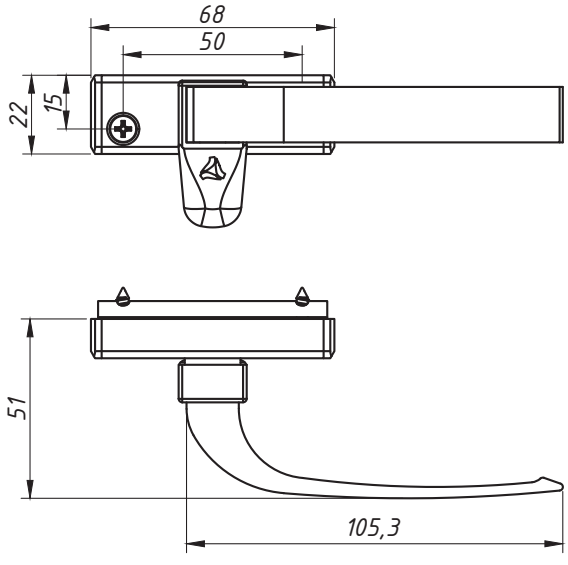

CONTRAFECHO:
(escala 1:2)

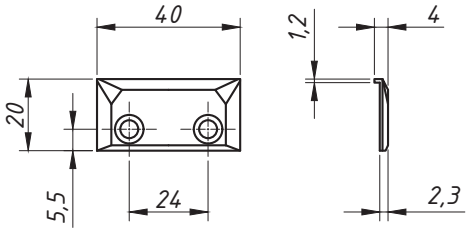

DETALHE DE APLICAÇÃO:
(Sem escala)

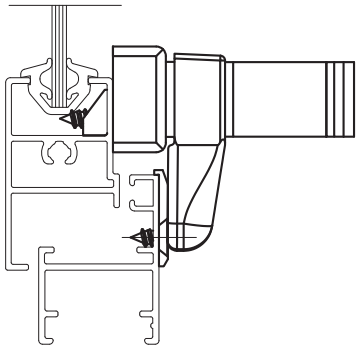

CARACTERÍSTICAS:

Componentes:	Matéria-prima:
Base	Alumínio
Alavanca	Alumínio
Trava	Poliamida
Acabamentos	Poliamida
Arruela	Aço zincado
Contrafecho	Poliamida
Parafusos	Aço Inox

Acabamento		
Preto	Fosco	Branco

Embalagem	25 Fechos
	100 Parafusos
	25 Contrafechos

USINAGEM
(Sem escala)

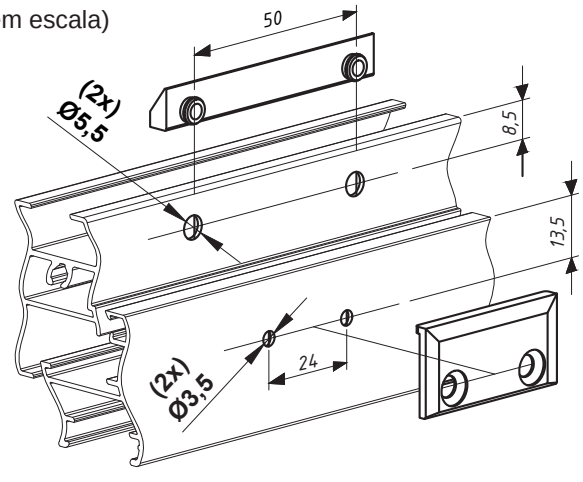

CÓDIGO	ACABAMENTO
FEC 1014	Preto
FEC 10140	Fosco
FEC 1014EB	Branco

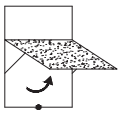

JANELAS
MAXIM-AR

*Referência a marcas registradas ® verificar índice.

A ALUMICONTE Reserva-se do direito de fazer modificações em qualquer informação descrita neste catálogo sem aviso prévio.

FECHO ALAVANCA INJETADO COM BAGUETE

APLICAÇÃO:
- LINHA:
INOVA ®

Junho/2012

PERSPECTIVA:
(sem escala)

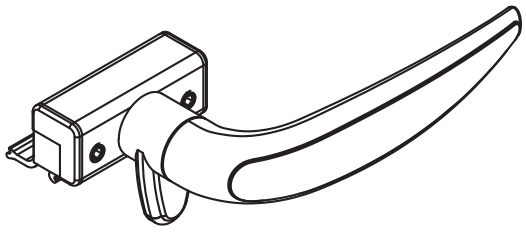

DIMENSÕES:
(escala 1:2)

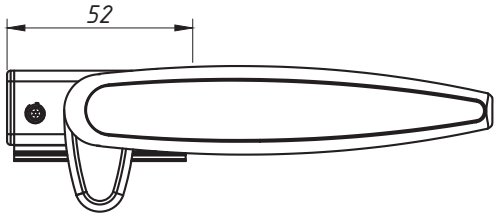

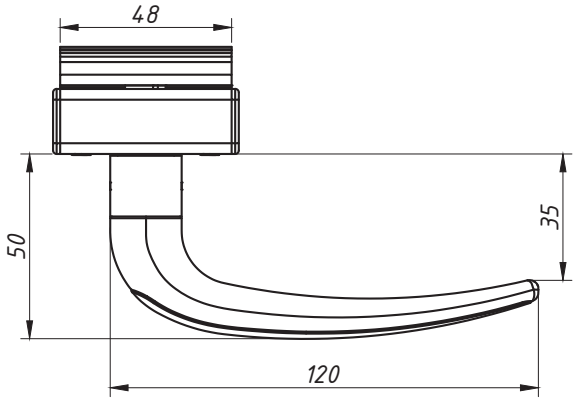

CONTRAFECHO:
(escala 1:1)

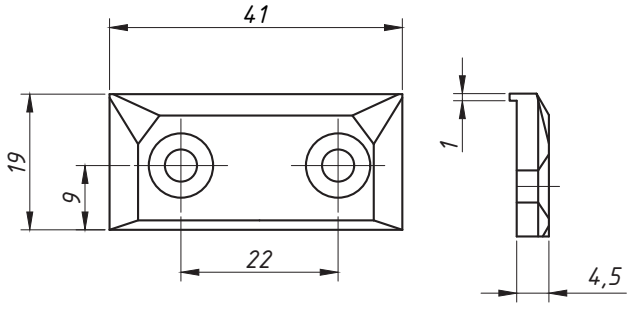

DETALHE DE APLICAÇÃO:
Sem escala

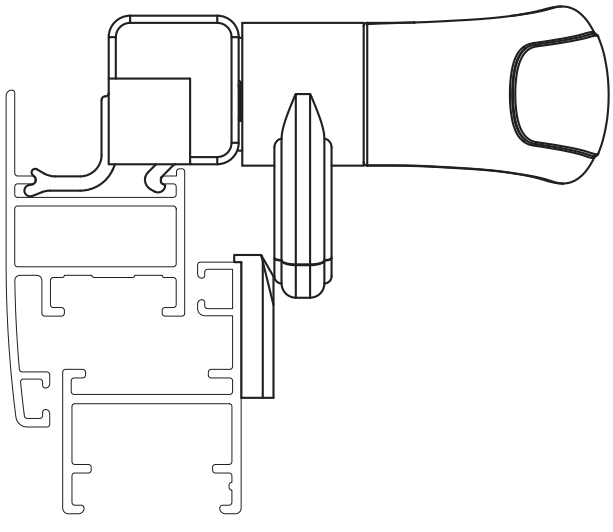

CARACTERÍSTICAS:

Componentes:	Matéria-prima:
Base	Alumínio
Alavanca	Zamac
Trava	Zamac
Tampas	Poliamida
Arruela	Aço inox
Contrafecho	Poliamida
Parafusos	Aço Inox

Acabamento	
Preto	Branco

Embalagem	10 Fechos
	40 Parafusos
	10 Contrafechos

CÓDIGO	ACABAMENTO
FEC603D/P	Preto
FEC603D/EB	Branco
FEC603E/P	Preto
FEC603E/EB	Branco

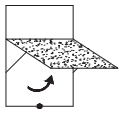

JANELAS
MAXIM-AR

8.17

*Referência a marcas registradas ® verificar índice.

A ALUMICONTE Reserva-se do direito de fazer modificações em qualquer informação descrita neste catálogo sem aviso prévio.

FECHO ALAVANCA INJETADO COM BAGUETE

APLICAÇÃO:
Linhas:

GOLD®, ALUK 3.2®, MEGA 32 e NOSTRA 32®

Julho/2012 - REV.:01 Janeiro/2024

PERSPECTIVA:
(escala 1:1)

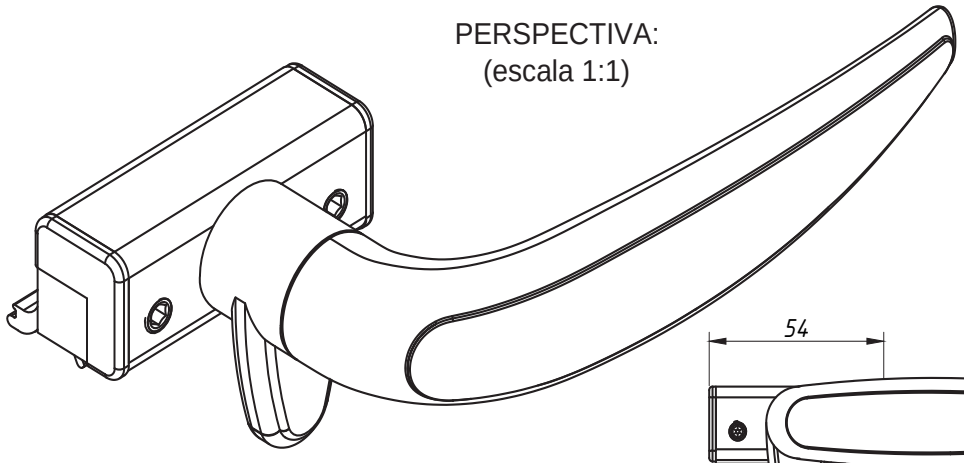

DIMENSÕES:
(escala 1:2)

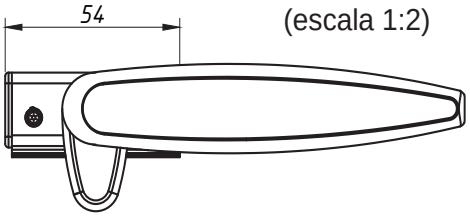

CONTRAFECHO:
(escala 1:2)

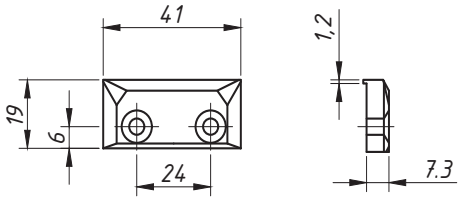

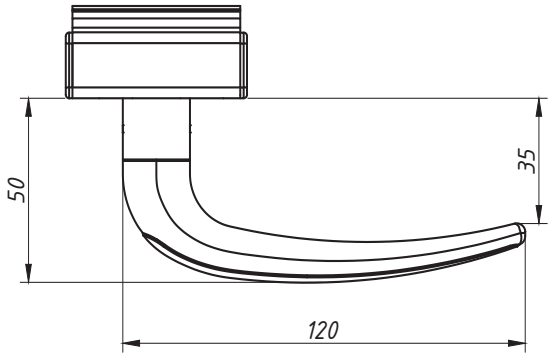

DETALHE DE APLICAÇÃO:
(escala 1:2)

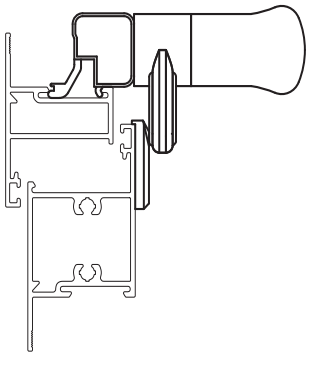

CARACTERÍSTICAS:

Componentes:	Matéria-prima:
Base	Alumínio
Alavanca	Zamac
Tampas	Poliamida
Trava	Zamac
Arruela	Aço inox
Parafusos	Aço Inox

Acabamento	
Preto	Branco

Embalagem	10 Fechos
	20 Tampas
	20 Parafusos

CÓDIGO	ACABAMENTO
FEC-604D/P	Preto
FEC-604D/EB	Branco
FEC-604E/P	Preto
FEC-604E/EB	Branco

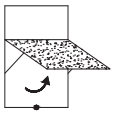

JANELAS MAXIM-AR

A ALUMICONTE Reserva-se do direito de fazer modificações em qualquer informação descrita neste catálogo sem aviso prévio.

FECHO ALAVANCA COM BAGUETE COM CONTRAFECHO

APLICAÇÃO: LINHAS
SUPREMA®, ABSULUTA®, ALUK 2.5®, MEGA 25, NOSTRA 25®

Fevereiro/2008 - REV.:01 Janeiro/2024

PERSPECTIVA (SEM ESCALA)

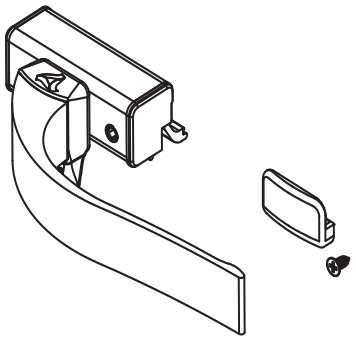

DIMENSÕES (ESCALA 1:3)

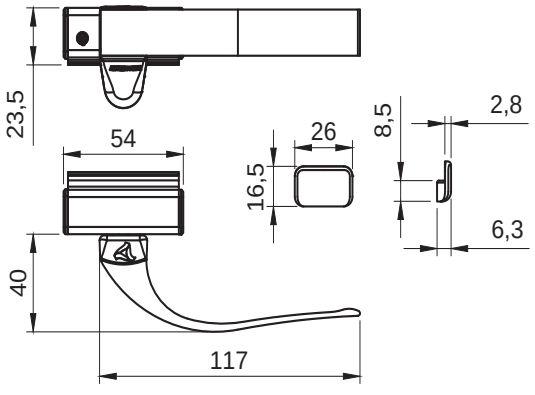

USINAGEM (ESCALA 1:2)

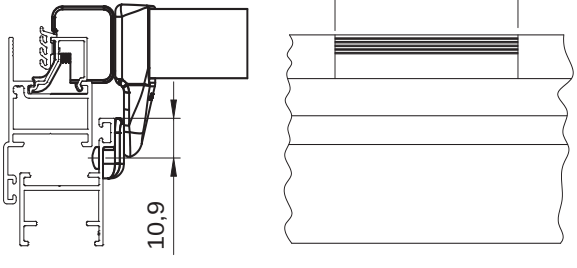

INSTALAÇÃO DO FECHO

1) Encaixe o fecho no perfil da folha conforme figura.

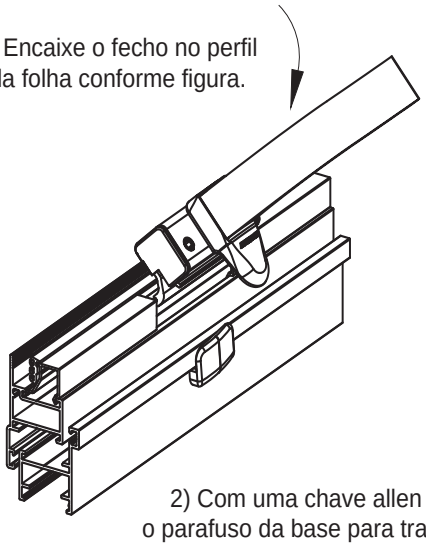

2) Com uma chave allen aperte o parafuso da base para travamento.

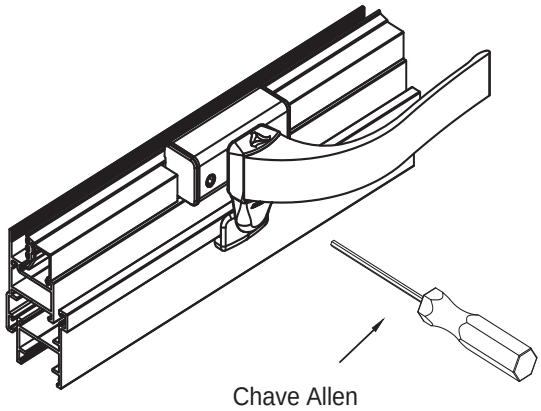

Chave Allen
(Não Fornecido)

INSTALAÇÃO DO CONTRAFECHO

1) Furo o local de instalação.

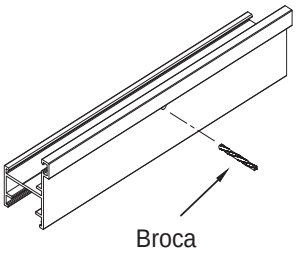

Broca
(Não Fornecido)

Chave Phillips
(Não Fornecido)

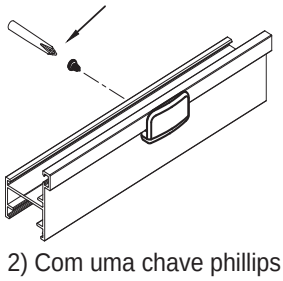

2) Com uma chave phillips fixe o contrafecho.

CARACTERÍSTICAS:

Componentes:	Matéria-prima:
Alavanca - Base	Alumínio
Trava - Tampas	Poliamida
Contrafecho	Poliamida
Arruela	Aço Zincado
Parafusos	Aço Inox

Acabamento		
Preto	Fosco	Branco

Embalagem	25 Conjuntos

DIREITO	ESQUERDO	ACABAMENTO
FEC-0020FS	FEC-0021FS	Fosco
FEC-0020PT	FEC-0021PT	Preto
FEC-0020BC	FEC-0021BC	Branco
FEC-0020BZ	FEC-0021BZ	Bronze

JANELAS MAXIM-AR

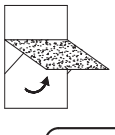

*Referência a marcas registradas ® verificar índice.

A ALUMICONTE Reserva-se do direito de fazer modificações em qualquer informação descrita neste catálogo sem aviso prévio.

FECHO ALAVANCA COM BAGUETE COM CONTRAFECHO

APLICAÇÃO: LINHAS

IMPERIAL 2.5®
HYDRO OFFICIAL®

Fevereiro/2008

PERSPECTIVA (SEM ESCALA)

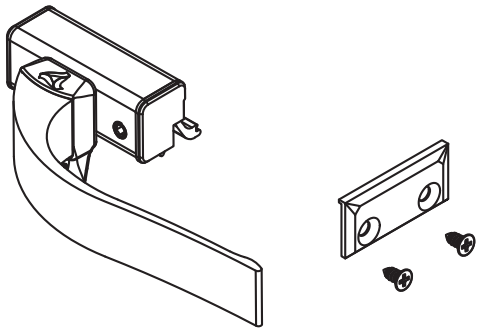

INSTALAÇÃO DO FECHO

1) Encaixe o fecho no perfil da folha conforme figura.

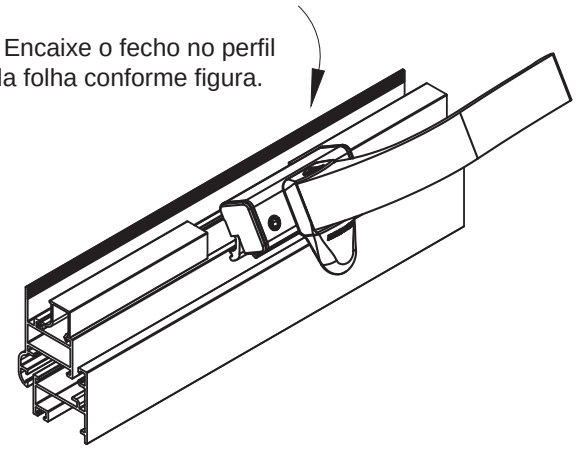

2) Com uma chave allen aperte o parafuso da base para travamento.

DIMENSÕES (ESCALA 1:3)

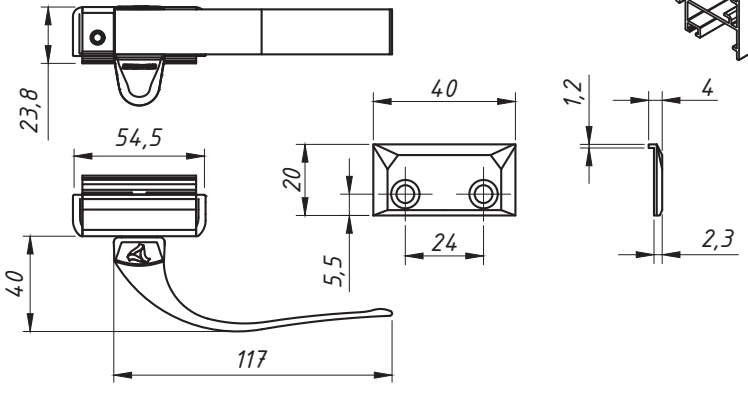

USINAGEM (ESCALA 1:2)

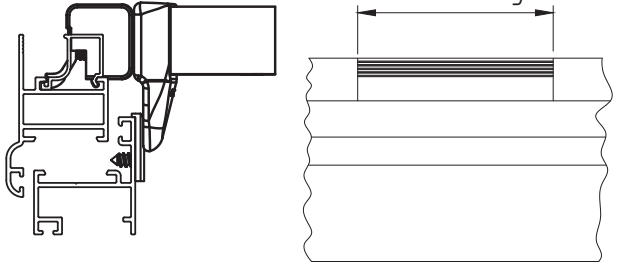

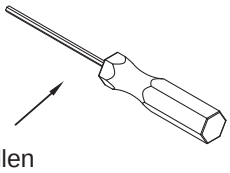

Chave Allen
(Não Fornecido)

INSTALAÇÃO DO CONTRAFECHO

1) Furo o local de instalação.

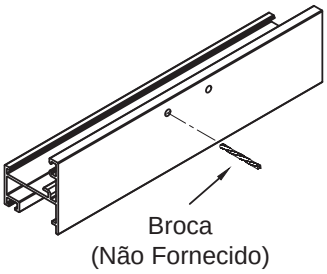

Broca
(Não Fornecido)

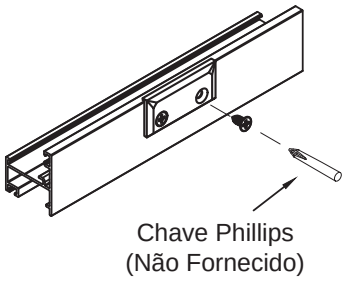

Chave Phillips
(Não Fornecido)

2) Com uma chave phillips fixe o contrafecho.

CARACTERÍSTICAS:

Componentes:	Matéria-prima:
Alavanca - Base	Alumínio
Trava - Tampas	Poliamida
Contrafecho	Poliamida
Arruela	Aço Zincado
Parafusos	Aço Inox

Acabamento		
Preto	Fosco	Branco

Embalagem	25 Conjuntos

DIREITO	ESQUERDO	ACABAMENTO
FEC-0022FS	FEC-0023FS	Fosco
FEC-0022PT	FEC-0023PT	Preto
FEC-0022BC	FEC-0023BC	Branco
FEC-0022BZ	FEC-0023BZ	Bronze

JANELAS MAXIM-AR

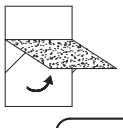

*Referência a marcas registradas ® verificar índice.

A ALUMICONTE Reserva-se do direito de fazer modificações em qualquer informação descrita neste catálogo sem aviso prévio.

FECHO ALAVANCA COM BAGUETE SEM CONTRAFECHO

APLICAÇÃO: LINHAS
SUPREMA®, ABSOLUTA® IMPERIAL 2.5®, ALUK 2.5® HYDRO OFFICIAL®,MEGA 25, NOSTRA 25®

Fevereiro/2008 - REV.:01 Janeiro/2024

PERSPECTIVA (SEM ESCALA)

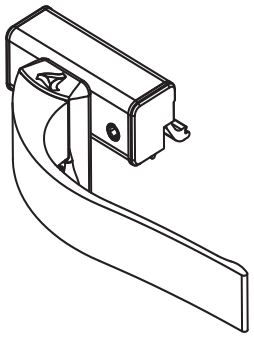

INSTALAÇÃO DO FECHO

1) Encaixe o fecho no perfil da folha conforme figura.

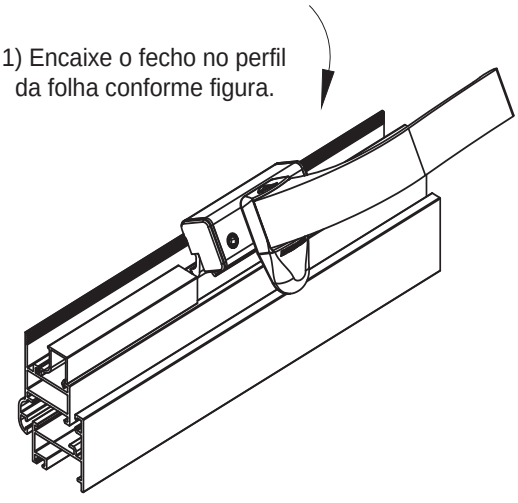

DIMENSÕES (ESCALA 1:3)

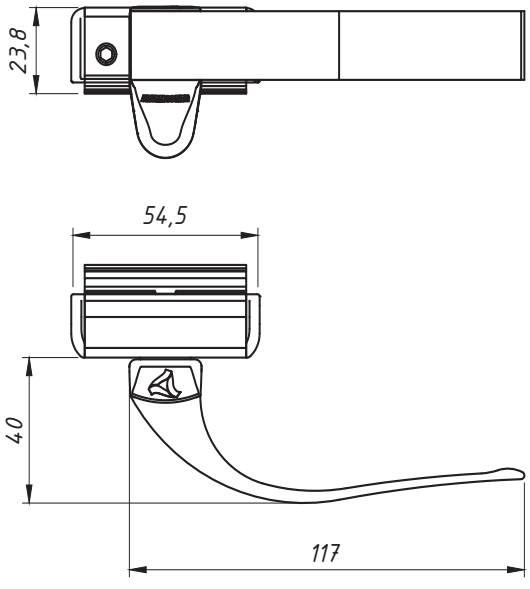

2) Com uma chave allen aperte o parafuso da base para travamento.

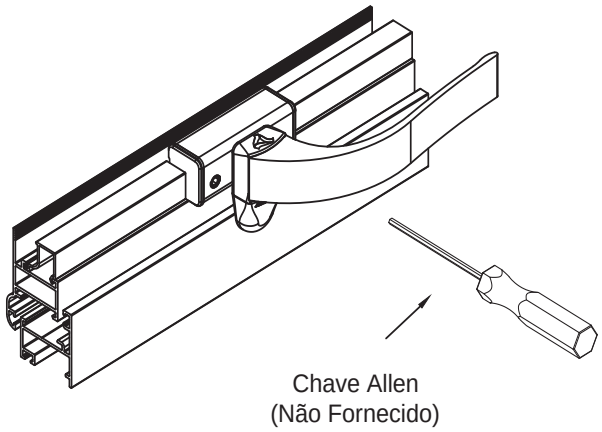

Chave Allen
(Não Fornecido)

USINAGEM (ESCALA 1:2)

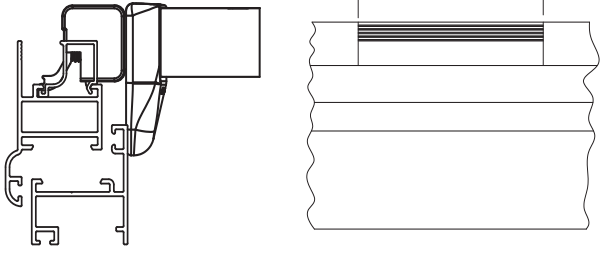

CARACTERÍSTICAS:

Componentes:	Matéria-prima:
Alavanca - Base	Alumínio
Trava	Poliamida
Tampa	Poliamida
Arruela	Aço Zincado
Parafusos	Aço Inox

Acabamento		
Preto	Fosco	Branco

Embalagem	25 Fechos

DIREITO	ESQUERDO	ACABAMENTO
FEC-0024FS	FEC-0025FS	Fosco
FEC-0024PT	FEC-0025PT	Preto
FEC-0024BC	FEC-0025BC	Branco
FEC-0024BZ	FEC-0025BZ	Bronze

JANELAS MAXIM-AR

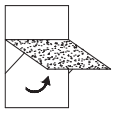

*Referência a marcas registradas ® verificar índice.
A ALUMICONTE Reserva-se do direito de fazer modificações em qualquer informação descrita neste catálogo sem aviso prévio.

FECHO ALAVANCA SLIM

APLICAÇÃO:

- LINHAS: Madeira

Junho/2013

DIMENSÕES:
(escala 1:2)

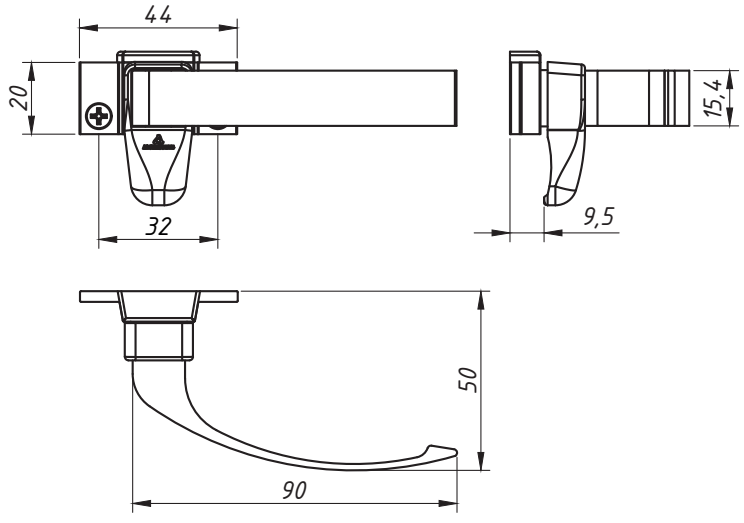

PERSPECTIVA
(escala 1:2)

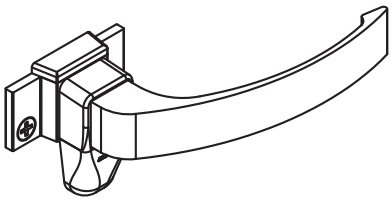

DETALHE DE APLICAÇÃO ALUMÍNIO:
(Sem escala)

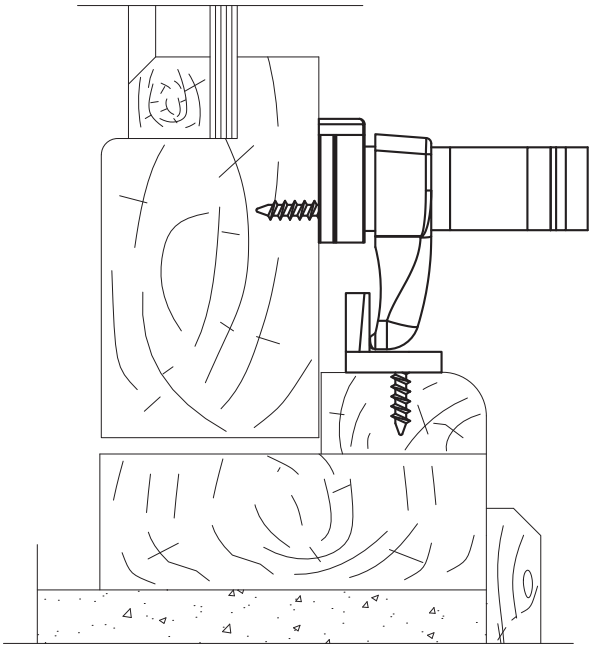

CARACTERÍSTICAS:

Componentes:	Matéria-prima:
Base	Alumínio
Alavanca	Alumínio
Tampa	Poliamida
Trava/ Contra Fecho	Poliamida
Arruela	Aço zincado
Parafusos	Aço Inox

Acabamento			
Preto	Bronze 1003	Fosco	Branco

Embalagem	20 Fechos
	20 Contrafechos
	80 Parafusos

CÓDIGO	ACABAMENTO
FEC-0007FS	Fosco
FEC-0007BR	Bronze
FEC-0007PT	Preto
FEC-0007BC	Branco

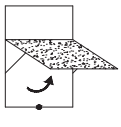

JANELAS
MAXIM-AR

*Referência a marcas registradas ® verificar índice.

A ALUMICONTE Reserva-se do direito de fazer modificações em qualquer informação descrita neste catálogo sem aviso prévio.

FECHO ALAVANCA SLIM

APLICAÇÃO:

SUPREMA®
ALUK2.0®
SMART2.0®

Junho/2013

DIMENSÕES:
(escala 1:2)

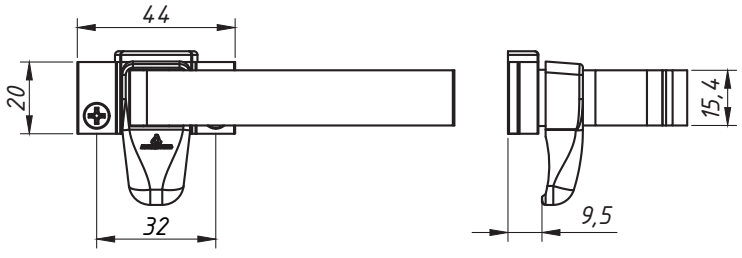

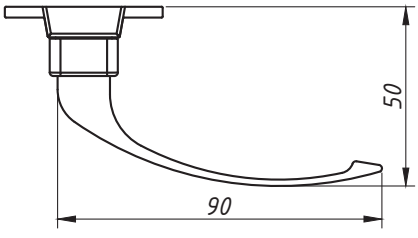

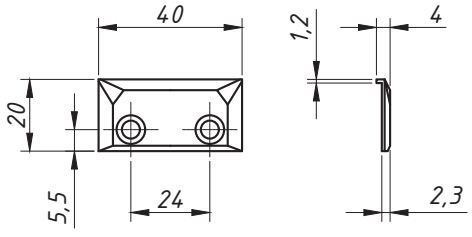

PERSPECTIVA
(escala 1:2)

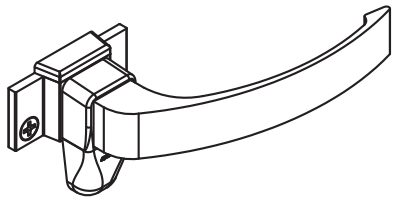

DETALHE DE APLICAÇÃO ALUMÍNIO:
(sem escala)

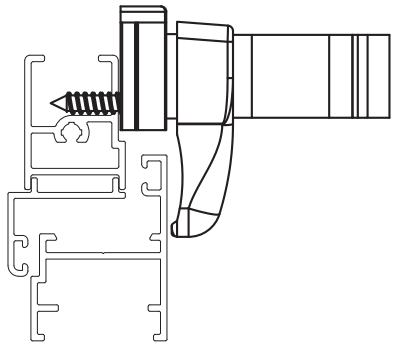

Aluk2.0®

DETALHE DE APLICAÇÃO MADEIRA:
(sem escala)

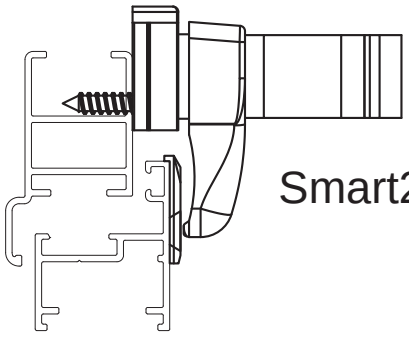

Smart2.0®

CARACTERÍSTICAS:

Componentes:	Matéria-prima:
Base	Alumínio
Alavanca	Alumínio
Tampa	Poliamida
Trava/contra fecho	Poliamida
Arruela	Aço zincado
Parafusos	Aço Inox

Acabamento			
Preto	Bronze 1003	Fosco	Branco

Embalagem	
	20 Fechos
	20 Contrafechos
	80 Parafusos

CÓDIGO	ACABAMENTO
FEC-0008FS	Fosco
FEC-0008BR	Bronze
FEC-0008PT	Preto
FEC-0008BC	Branco

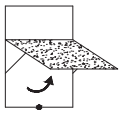

JANELAS
MAXIM-AR

*Referência a marcas registradas ® verificar índice.

A ALUMICONTE Reserva-se do direito de fazer modificações em qualquer informação descrita neste catálogo sem aviso prévio.

FECHO ALAVANCA COM BAGUETE COM CONTRAFECHO

APLICAÇÃO: LINHAS

GOLD®, MEGA32, NOSTRA 32®, D'ORO® e ALUK 3.2®

Fevereiro/2008 - REV.:01 Janeiro/2024

PERSPECTIVA (SEM ESCALA)

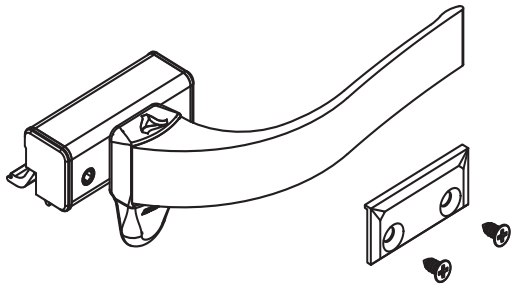

INSTALAÇÃO DO FECHO

1) Encaixe o fecho no perfil da folha conforme figura.

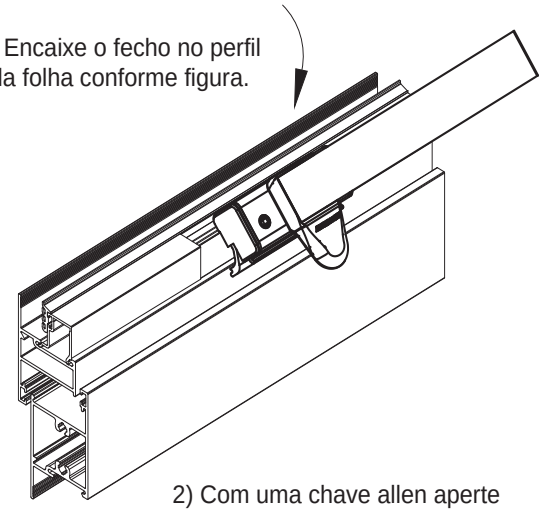

DIMENSÕES (ESCALA 1:3)

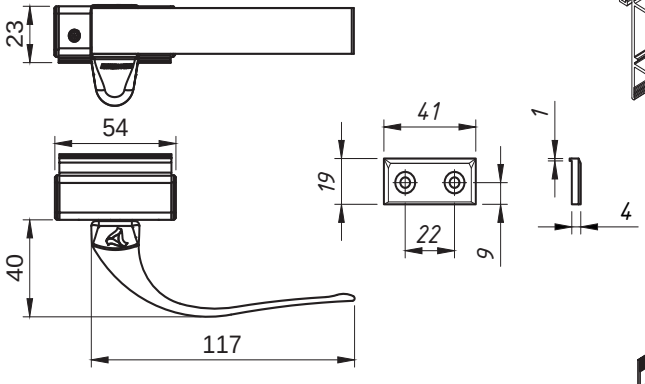

2) Com uma chave allen aperte o parafuso da base para travamento.

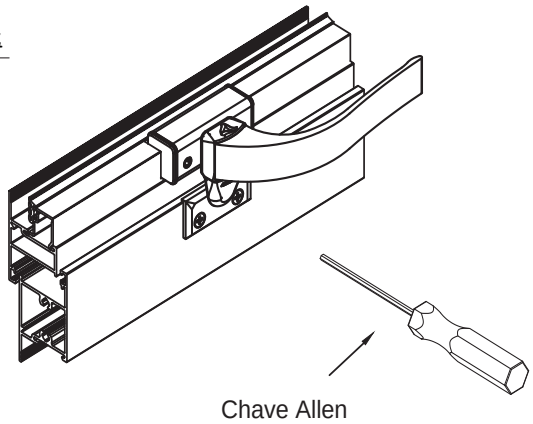

Chave Allen
(Não Fornecido)

USINAGEM (ESCALA 1:2)

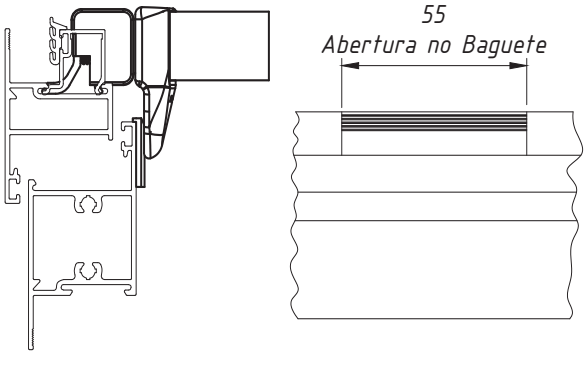

INSTALAÇÃO DO CONTRAFECHO

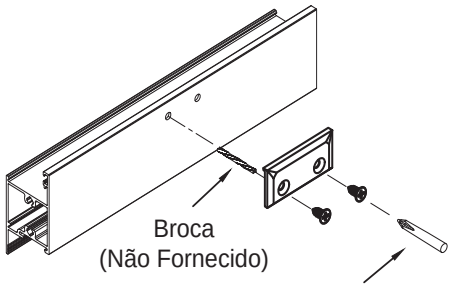

Broca
(Não Fornecido)

Chave Phillips
(Não Fornecido)

CARACTERÍSTICAS:

Componentes:	Matéria-prima:
Alavanca - Base	Alumínio
Trava - Tampas	Poliamida
Contrafecho	Poliamida
Arruela	Aço Zincado
Parafusos	Aço Inox

Acabamento		
Preto	Fosco	Branco

Embalagem	25 Conjuntos

DIREITO	ESQUERDO	ACABAMENTO
FEC-0026FS	FEC-0027FS	Fosco
FEC-0026PT	FEC-0027PT	Preto
FEC-0026BC	FEC-0027BC	Branco
FEC-0026BZ	FEC-0027BZ	Bronze

JANELAS MAXIM-AR

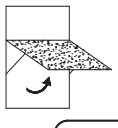

*Referência a marcas registradas ® verificar índice.

A ALUMICONTE Reserva-se do direito de fazer modificações em qualquer informação descrita neste catálogo sem aviso prévio.

FECHO ALAVANCA

APLICAÇÃO: LINHAS:

CITTÁ DUE®, PV II®, ATLANTA II®, SHADOW®, GRID®, STICK®, SOLUTA® HYDRO OFFICIAL®, LUXOR®

Agosto/2014

DIMENSÕES: (sem escala)

S/chave

C/chave

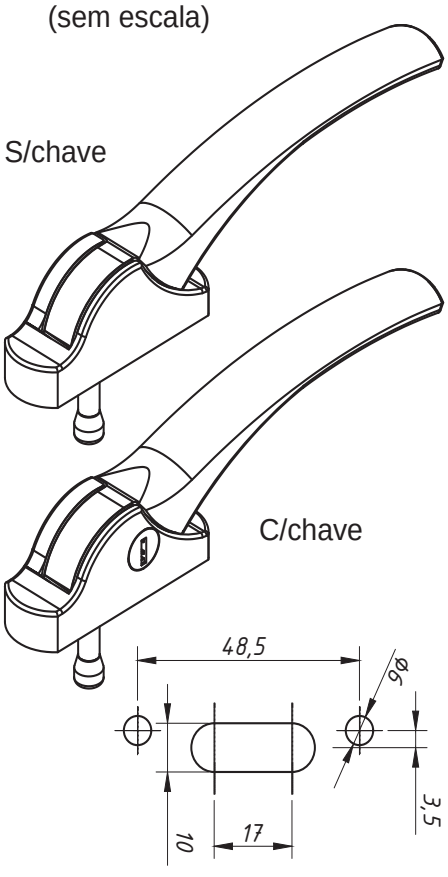

PERSPECTIVA: (sem escala)

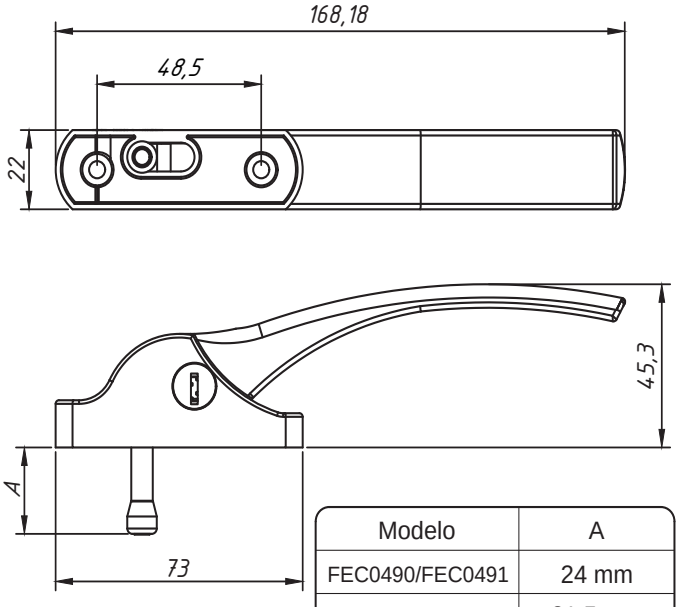

Modelo	A
FEC0490/FEC0491	24 mm
FEC0488/FEC0489	21,5 mm

DETALHE DE APLICAÇÃO
PÁGINA 8.09
CONTRA FECHOS

CARACTERÍSTICAS:

Componentes:	Matéria-prima:
Base	Alumínio
Alavanca	Alumínio
Pino	Aço Inox
Eixo	Aço Inox
Parafusos	Aço Inox
Contra Fecho	Poliamida

Modelos de Contra Fechos e Aplicações	
CFE 01	Contra Fecho para Alavanca Linha Cittá Due.
CFE 02	Contra Fecho para Alavanca Linhas PVII e Soluta, SHADOW (CDA), Atlanta (Belmetal), STICK (Selta Metais) e Pele de Vidro Hydro Official (Hydro)

Acabamento	
Preto	Branco

Embalagem	
	10 Fechos
	10 Contra Fechos
	30 Parafusos
	40 Arruelas

CFE 01

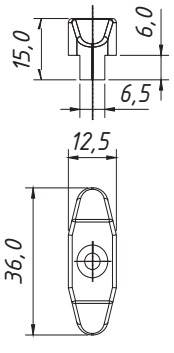

CFE 02

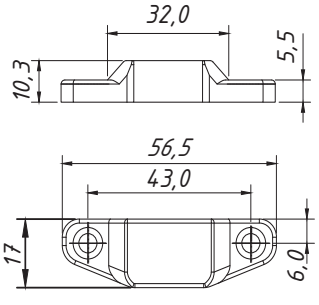

CÓDIGO	ACAB./LADO
FEC0490PT/FEC0488PT (s/chave)	Preto/dir.
FEC0490BC/FEC0488BC (s/chave)	Branco/dir.
FEC0491PT/FEC0489PT (c/chave)	Preto/dir.
FEC0491BC/FEC0489BC (c/chave)	Branco/dir.
FEC0490EPT/FEC0488EPT (s/chave)	Preto/esq.
FEC0490EBC/FEC0488EBC (s/chave)	Branco/esq.
FEC0491EPT/FEC0489EPT (c/chave)	Preto/esq.
FEC0491EBC/FEC0489EBC (c/chave)	Branco/esq.

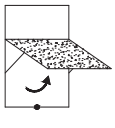

JANELAS MAXIM-AR

A ALUMICONTE Reserva-se do direito de fazer modificações em qualquer informação descrita neste catálogo sem aviso prévio.

FECHO ALAVANCA COM BAGUETE

APLICAÇÃO:

- LINHA IMPERIAL3.5 ®

NOVEMBRO/2014

DIMENSÕES:
(escala 1:2)

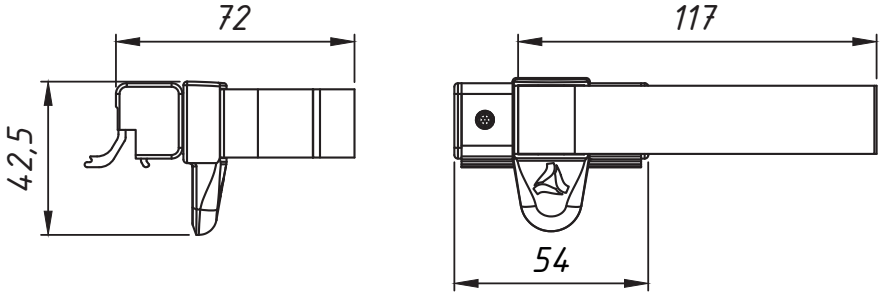

PERSPECTIVA:
(sem escala)

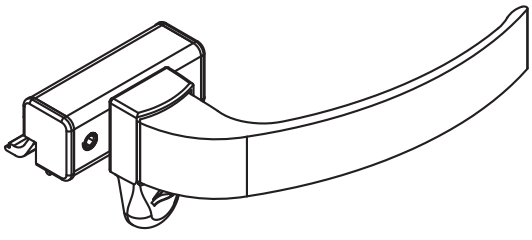

DETALHE DE APLICAÇÃO:
(escala 1:2)

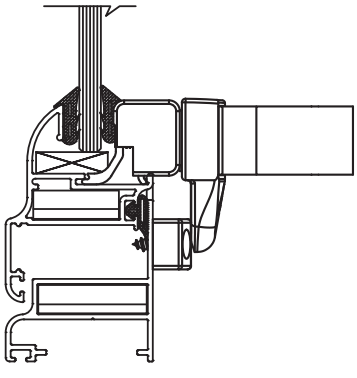

CARACTERÍSTICAS:

Componentes:	Matéria-prima:
Base	Alumínio
Alavanca	Alumínio
Tampas	Poliamida
Trava	Poliamida
Arruela	Aço zincado
Parafusos	Aço Inox

Acabamento		
Preto	Fosco	Branco

Embalagem	20 Fechos
	20 Contrafechos
	40 Tampas
	40 Parafusos

CÓDIGO	ACABAMENTO
FEC3103FS	Fosco/direito
FEC3103EB	Branco/direito
FEC3103PT	Preto/direito
FEC3303FS	Fosco/esquerdo
FEC3303EB	Branco/esquerdo
FEC3303PT	Preto/esquerdo

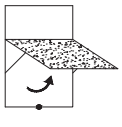

JANELAS MAXIM-AR

*Referência a marcas registradas ® verificar índice.

A ALUMICONTE Reserva-se do direito de fazer modificações em qualquer informação descrita neste catálogo sem aviso prévio.

FECHO ALAVANCA SLIM

APLICAÇÃO:

- LINHA: Luna®

Março/2017

DIMENSÕES:
(escala 1:2)

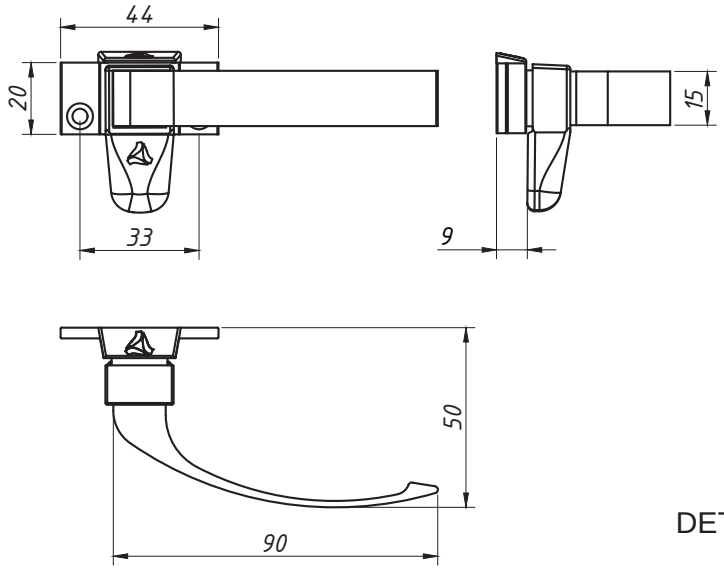

PERSPECTIVA
(escala 1:2)

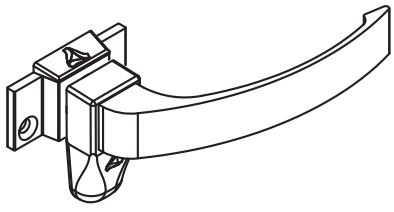

DETALHE DE APLICAÇÃO MADEIRA:
(sem escala)

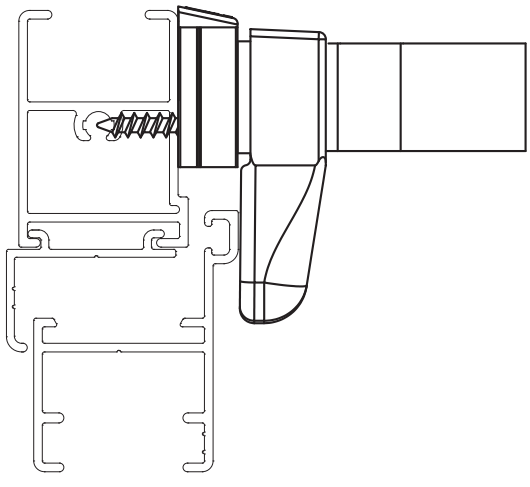

CARACTERÍSTICAS:

Componentes:	Matéria-prima:
Base	Alumínio
Alavanca	Alumínio
Tampa	Poliamida
Arruela	Aço zincado
Parafusos	Aço Inox

Acabamento			
Preto	Bronze 1003	Fosco	Branco

Embalagem	
	20 Fechos
	20 Contrafechos
	80 Parafusos

CÓDIGO	ACABAMENTO
FEC-0006FS	Fosco
FEC-0006BR	Bronze
FEC-0006PT	Preto
FEC-0006BC	Branco

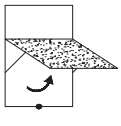

JANELAS
MAXIM-AR

*Referência a marcas registradas ® verificar índice.

A ALUMICONTE Reserva-se do direito de fazer modificações em qualquer informação descrita neste catálogo sem aviso prévio.

FECHO ALAVANCA INJETADO COM E SEM CHAVE DIREITO E ESQUERDO

APLICAÇÃO:
-LINHAS:

PVC

Agosto/2018

DIMENSÕES
ESCALA 1:2

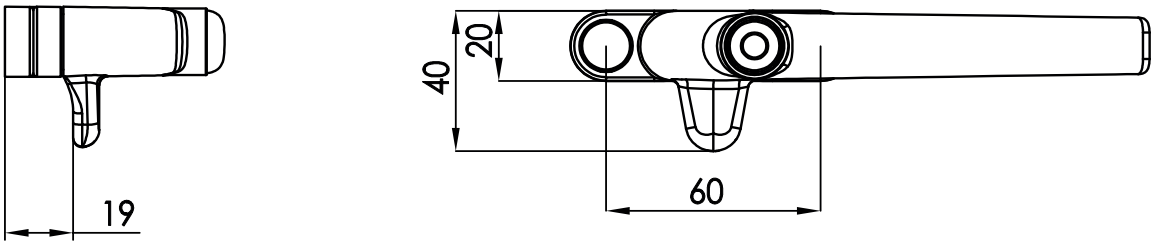

PERSPECTIVA
ESCALA 1:4

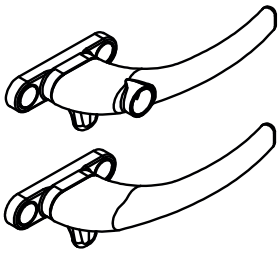

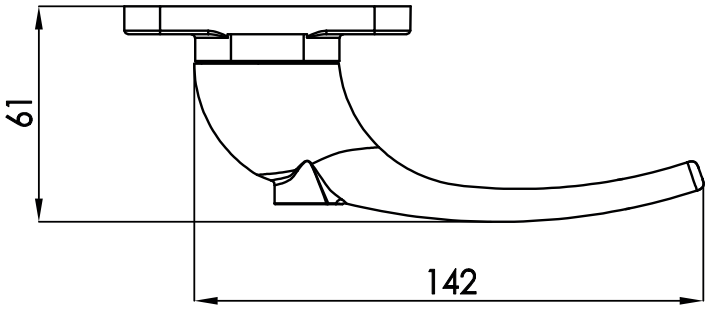

BASE P/FECHO
ESCALA 1:2

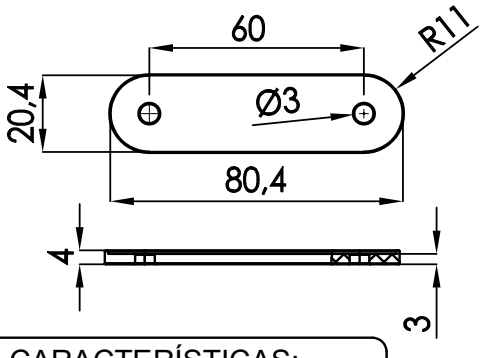

CONTRAFECHOS
ESCALA 1:2

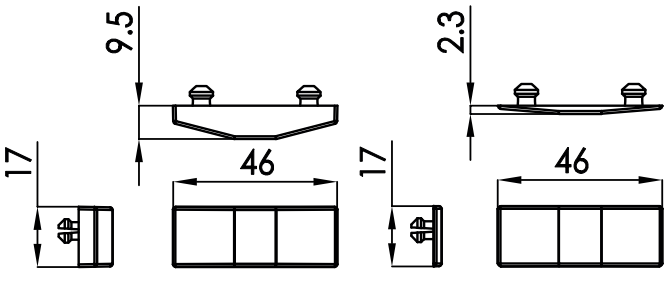

CARACTERÍSTICAS:

Componentes:	Matéria-prima:
Base	Alumínio
Alavanca	Alumínio
Tampas	Poliamida
Trava	Alumínio
Arruela	Poliamida
Parafusos	Aço Inox
Base p/fecho	Poliamida

Acabamento	
Branco	Preto

Embalagem	10 Fechos
	20 Tampas
	20 Contra fechos
	10 Base p/fecho

CÓDIGO	DESCRIÇÃO
FEC4000BC	Branco s/chave direito
FEC4000PT	Preto s/chave direito
FEC4001BC	Branco s/chave esquerdo
FEC4001PT	Preto s/chave esquerdo
FEC4002BC	Branco c/chave direito
FEC4002PT	Preto c/chave direito
FEC4003BC	Branco c/chave esquerdo
FEC4003PT	Preto c/chave esquerdo

APLICAÇÃO
ESCALA 1:2

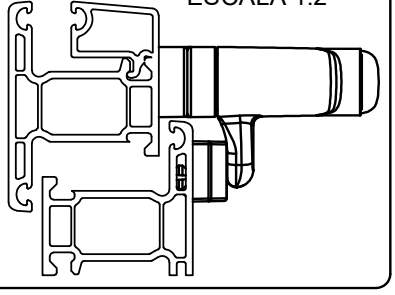



JANELAS
MAXIM-AR

8.32

*Referência a marcas registradas ® verificar índice.

A ALUMICONTE Reserva-se do direito de fazer modificações em qualquer informação descrita neste catálogo sem aviso prévio.

FECHO ALAVANCA INJETADO COM E SEM CHAVE DIREITO E ESQUERDO

APLICAÇÃO
LINHAS:

GOLD®, MEGA32, NOSTRA 32®, D'ORO® e ALUK3.2®

Agosto/2018 - REV.:01 Janeiro/2024

PERSPECTIVA:
ESCALA 1:2

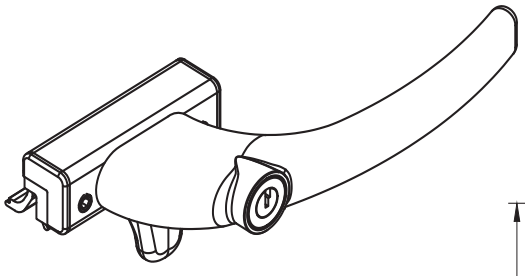

CONTRA FECHO:
ESCALA 1:2

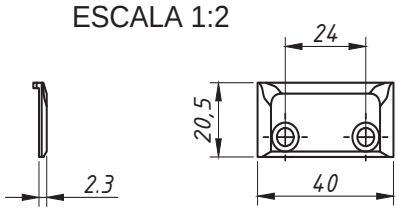

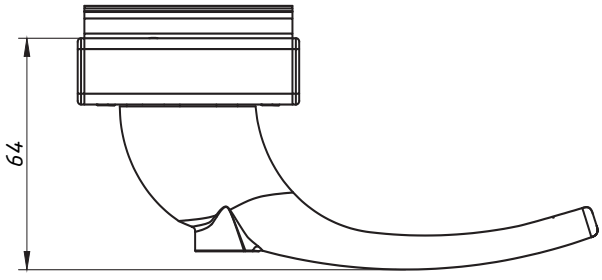

DIMENSÕES:
ESCALA 1:2

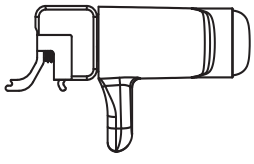

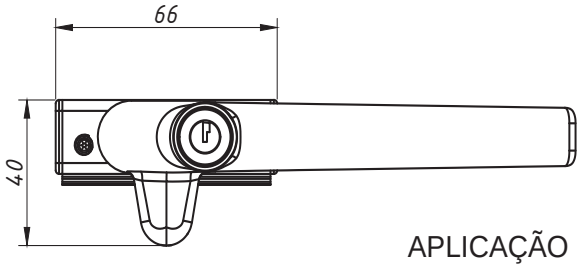

APLICAÇÃO
ESCALA 1:2

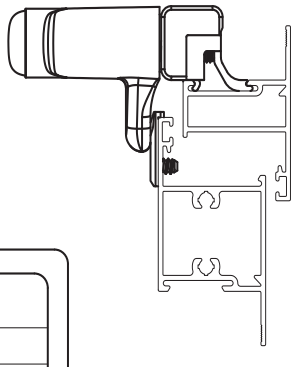

CARACTERÍSTICAS:

Componentes:	Matéria-prima:
Base	Alumínio
Alavanca	Alumínio
Tampas	Poliamida
Trava	Alumínio
Parafusos	Aço Inox
Contra Fecho	Poliamida

Acabamento		
Branco	Prata	Preto

Embalagem	10 Fechos
	10 Contra Fechos
	40 Parafusos

CÓDIGO	DESCRIÇÃO
FEC4004BC	Branco s/chave direito
FEC4004FS	Prata s/chave direito
FEC4004PT	Preto s/chave esquerdo
FEC4005BC	Branco s/chave esquerdo
FEC4005FS	Prata s/chave esquerdo
FEC4005PT	Preto s/chave esquerdo
FEC4006BC	Branco c/chave direito
FEC4006FS	Prata c/chave direito
FEC4006PT	Preto c/chave direito
FEC4007BC	Branco c/chave esquerdo
FEC4007FS	Prata c/chave esquerdo
FEC4007PT	Preto c/chave esquerdo

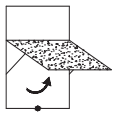

JANELAS
MAXIM-AR

FECHO ALAVANCA INJETADO COM E SEM CHAVE DIREITO E ESQUERDO

APLICAÇÃO
LINHAS:
ABSOLUTA®, SUPREMA®, ALUK2.5®, IMPERIAL2.5®, ECOLINE2.5®, HYDRO OFFICIAL®, MEGA25 e NOSTRA 25®

Agosto/2018 - REV.:01 Janeiro/2024

PERSPECTIVA:
ESCALA 1:2

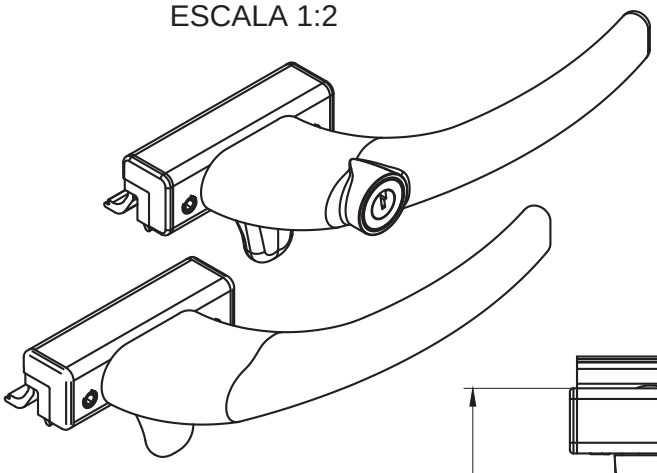

CONTRA FECHO:
ESCALA 1:2

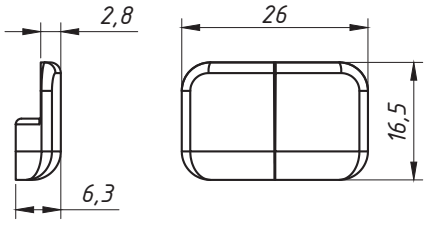

DIMENSÕES:
ESCALA 1:2

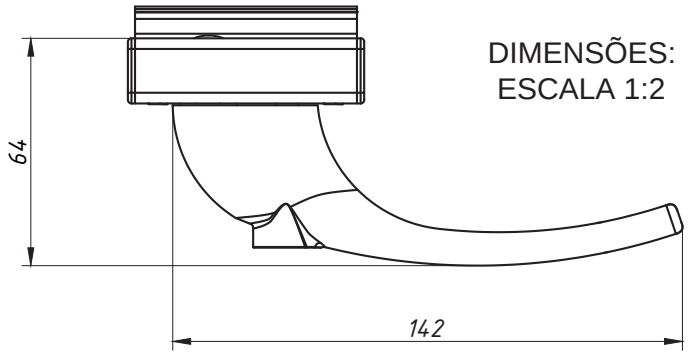

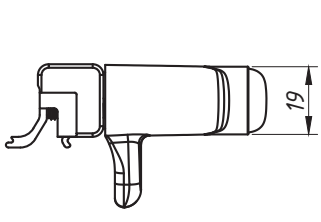

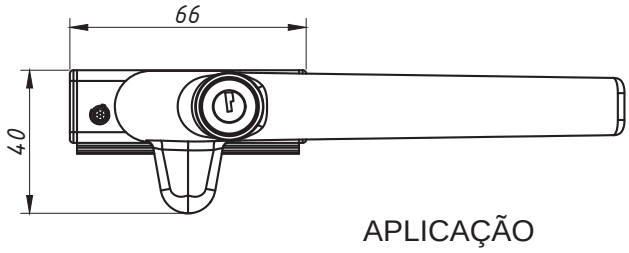

APLICAÇÃO
ESCALA 1:2

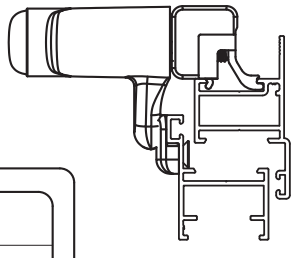

CARACTERÍSTICAS:

Componentes:	Matéria-prima:
Base	Alumínio
Alavanca	Alumínio
Tampas	Poliamida
Trava	Alumínio
Parafusos	Aço Inox
Contra Fecho	Poliamida

Acabamento		
Branco	Prata	Preto

Embalagem	10 Fechos
	10 Contra Fechos
	40 Parafusos

CÓDIGO	DESCRIÇÃO
FEC4008BC	Branco s/chave direito
FEC4008FS	Prata s/chave direito
FEC4008PT	Preto s/chave direito
FEC4009BC	Branco s/chave esquerdo
FEC4009FS	Prata s/chave esquerdo
FEC4009PT	Preto s/chave esquerdo
FEC4010BC	Branco c/chave direito
FEC4010FS	Prata c/chave direito
FEC4010PT	Preto c/chave direito
FEC4011BC	Branco c/chave esquerdo
FEC4011FS	Prata c/chave esquerdo
FEC4011PT	Preto c/chave esquerdo

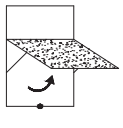

JANELAS MAXIM-AR

A ALUMICONTE Reserva-se do direito de fazer modificações em qualquer informação descrita neste catálogo sem aviso prévio.

FECHO ALAVANCA INJETADO COM E SEM CHAVE DIREITO E ESQUERDO

APLICAÇÃO
LINHAS: ATLANTA®, SHADOW®, PVII®, CITTA DUE® GRID®, STICK® HIDRO OFFICIAL®

Agosto/2018

PERSPECTIVA:
ESCALA 1:2

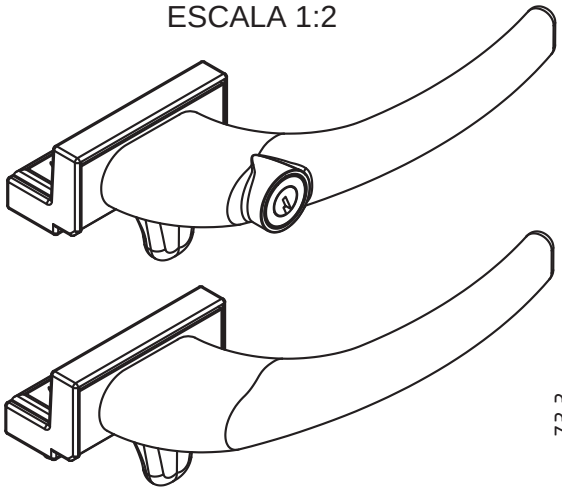

CONTRA FECHO:
ESCALA 1:2

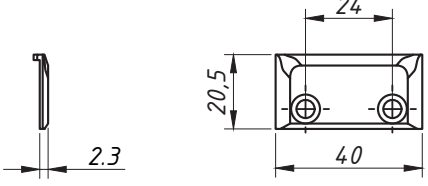

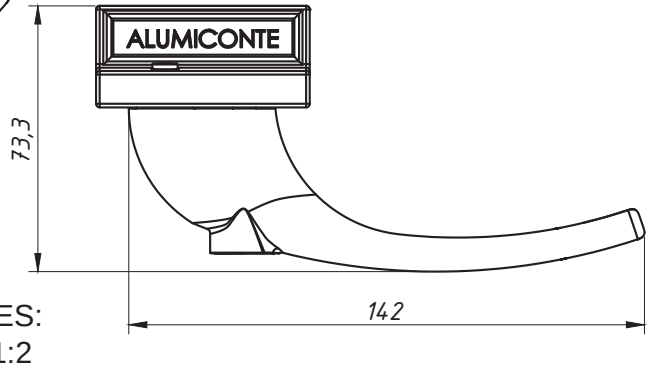

DIMENSÕES:
ESCALA 1:2

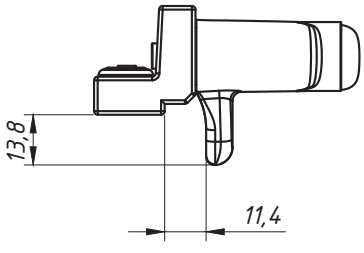

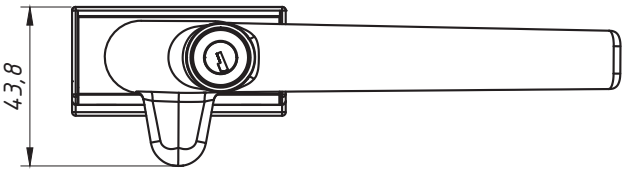

APLICAÇÃO
ESCALA 1:2

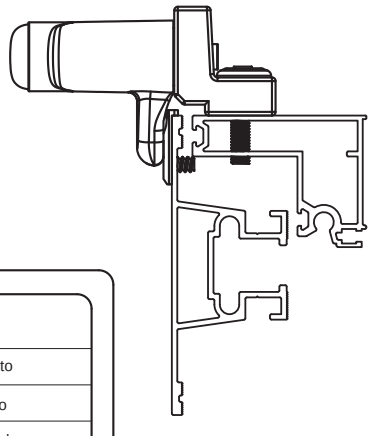

CARACTERÍSTICAS:

Componentes:	Matéria-prima:
Base	Alumínio
Alavanca	Alumínio
Tampas	Poliamida
Trava	Alumínio
Parafusos	Aço Inox
Contra Fecho	Poliamida

Acabamento		
Branco	Prata	Preto

Embalagem	10 Fechos
	10 Contra Fechos
	40 Parafusos

CÓDIGO	DESCRIÇÃO
FEC4012BC	Branco s/chave direito
FEC4012FS	Prata s/chave direito
FEC4012PT	Preto s/chave esquerdo
FEC4013BC	Branco s/chave esquerdo
FEC4013FS	Prata s/chave esquerdo
FEC4013PT	Preto s/chave esquerdo
FEC4014BC	Branco c/chave direito
FEC4014FS	Prata c/chave direito
FEC4014PT	Preto c/chave direito
FEC4015BC	Branco c/chave esquerdo
FEC4015FS	Prata c/chave esquerdo
FEC4015PT	Preto c/chave esquerdo

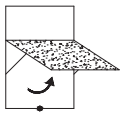

JANELAS MAXIM-AR

A ALUMICONTE Reserva-se do direito de fazer modificações em qualquer informação descrita neste catálogo sem aviso prévio.

FECHO ALAVANCA INJETADO COM E SEM CHAVE DIREITO E ESQUERDO

APLICAÇÃO
LINHA:

INOVA®

Agosto/2018

PERSPECTIVA:
ESCALA 1:2

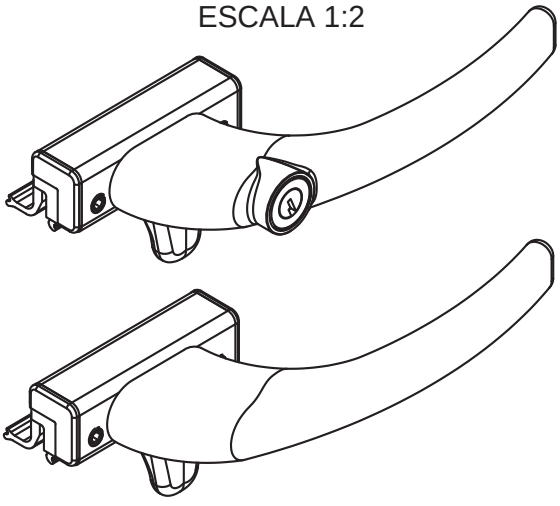

CONTRA FECHO:
ESCALA 1:2

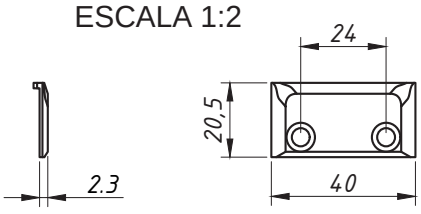

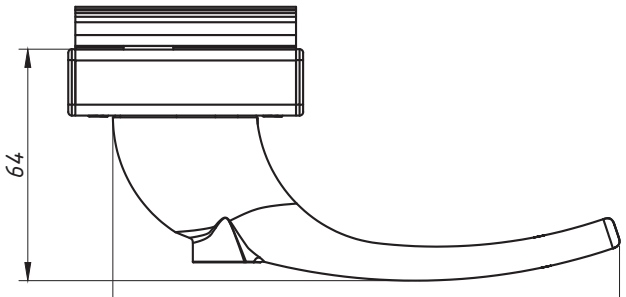

DIMENSÕES:
ESCALA 1:2

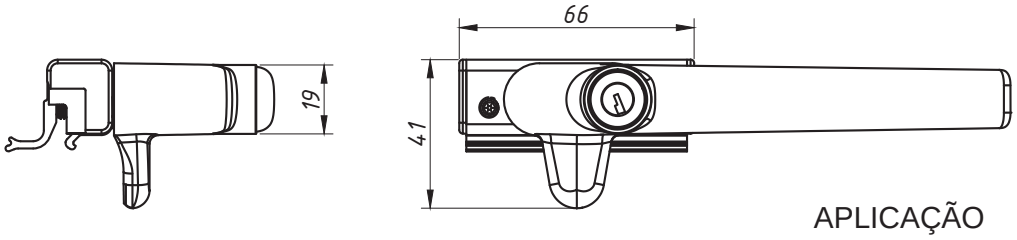

APLICAÇÃO
ESCALA 1:2

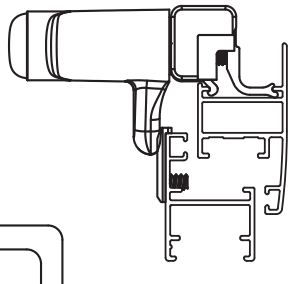

CARACTERÍSTICAS:

Componentes:	Matéria-prima:
Base	Alumínio
Alavanca	Alumínio
Tampas	Poliamida
Trava	Alumínio
Parafusos	Aço Inox
Contra Fecho	Poliamida

Acabamento		
Branco	Prata	Preto

Embalagem	10 Fechos
	10 Contra Fechos
	40 Parafusos

CÓDIGO	DESCRIÇÃO
FEC4016BC	Branco s/chave direito
FEC4016FS	Prata s/chave direito
FEC4016PT	Preto s/chave esquerdo
FEC4017BC	Branco s/chave esquerdo
FEC4017FS	Prata s/chave esquerdo
FEC4017PT	Preto s/chave esquerdo
FEC4018BC	Branco c/chave direito
FEC4018FS	Prata c/chave direito
FEC4018PT	Preto c/chave direito
FEC4019BC	Branco c/chave esquerdo
FEC4019FS	Prata c/chave esquerdo
FEC4019PT	Preto c/chave esquerdo

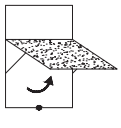

JANELAS
MAXIM-AR

A ALUMICONTE Reserva-se do direito de fazer modificações em qualquer informação descrita neste catálogo sem aviso prévio.

FECHO ALAVANCA SLIM

APLICAÇÃO:

LINHA CÉLERE®

Abril/2023

DIMENSÕES:
(escala 1:2)

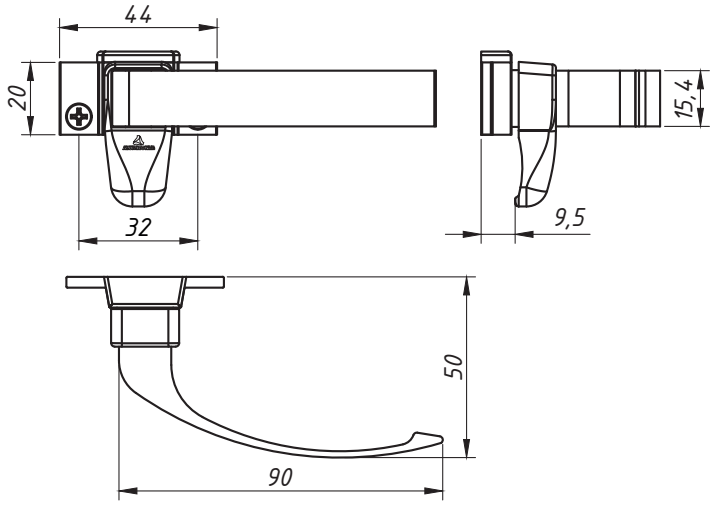

CONTRA FECHO:
(escala 1:2)

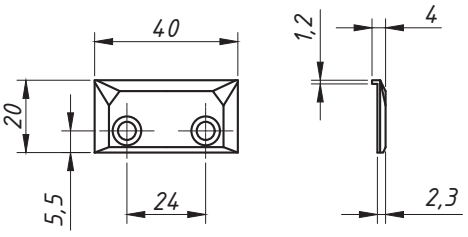

APLICAÇÃO
(escala 1:1)

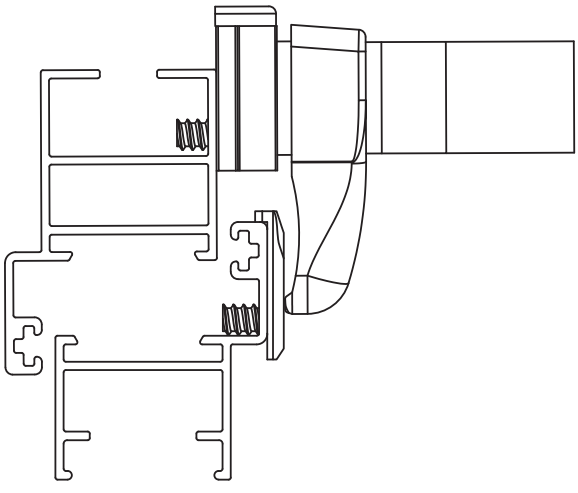

PERSPECTIVA
(escala 1:2)

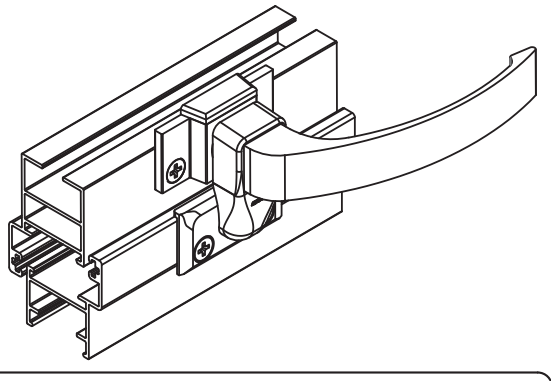

CARACTERÍSTICAS:

Componentes:	Matéria-prima:
Base	Alumínio
Alavanca	Alumínio
Tampa	Poliamida
Trava/contra fecho	Poliamida
Arruela	Aço zincado
Parafusos	Aço Inox

Acabamento Anodizado e Pintado			
Preto	Bronze 1003	Fosco	Branco

Embalagem	20 Fechos
	20 Contrafechos
	80 Parafusos

PERSPECTIVA
(escala 1:1)

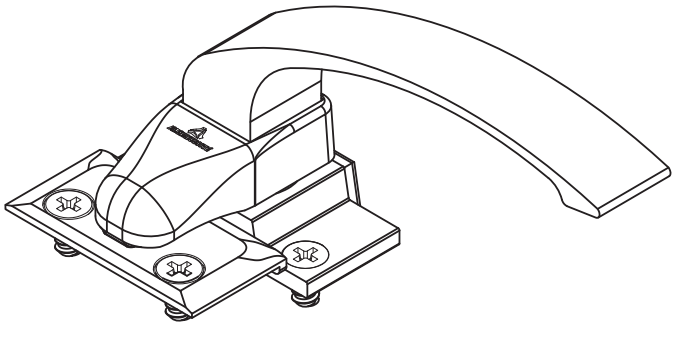

CÓDIGO	ACABAMENTO
CEL0008FS	Fosco
CEL0008BR	Bronze
CEL0008PT	Preto
CEL0008BC	Branco

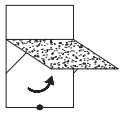

JANELAS
MAXIM-AR

08.37

*Referência a marcas registradas ® verificar índice.

A ALUMICONTE Reserva-se do direito de fazer modificações em qualquer informação descrita neste catálogo sem aviso prévio.

FECHO ALAVANCA

APLICAÇÃO: LINHAS:
CITTÁ DUE®, PV II®,
ATLANTA II®, SHADOW®,
GRID®, STICK®, SOLUTA®
HYDRO OFFICIAL®

Revisão: 00 Agosto/2023

DIMENSÕES:
(sem escala)

CFE 01

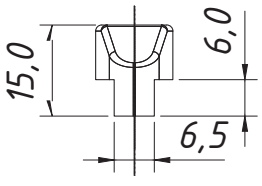

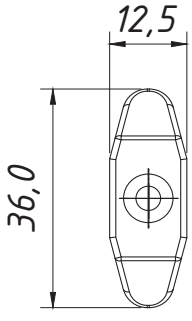

CFE 02

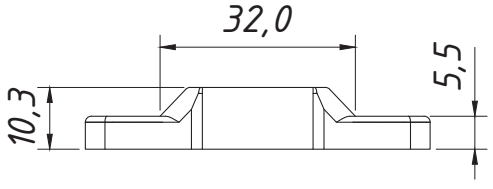

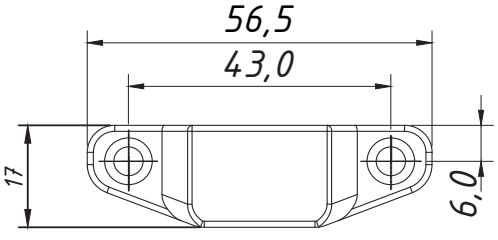

DETALHE DE APLICAÇÃO
PÁGINA 8.09

Perspectiva:
(sem escala)

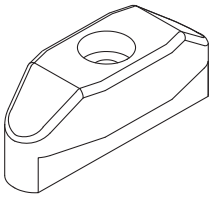

CFE 01

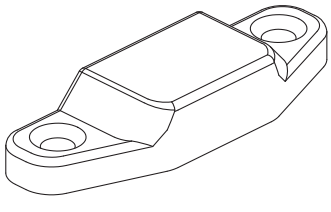

CFE 02

CARACTERÍSTICAS:

Componentes:	Matéria-prima:
Contra Fecho	Poliamida
Parafusos	Inox

Modelos de Contra Fechos e Aplicações	
CFE 01	Contra Fecho para Alavanca Linha Cittá Due.
CFE 02	Contra Fecho para Alavanca Linhas PVII e Soluta, SHADOW (CDA), Atlanta (Belmetal), STICK (Selta Metais) e Pele de Vidro Hydro Official (Hydro)

Embalagem	10 Contra Fechos
	10 Parafusos

CÓDIGO	ACABAMENTO
CFE01	Preto
CFE02	Preto

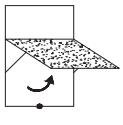

JANELAS
MAXIM-AR

FECHO CARACOL

APLICAÇÃO:

- LINHAS MP® e ME®

Janeiro/2005

PERSPECTIVA:
(sem escala)

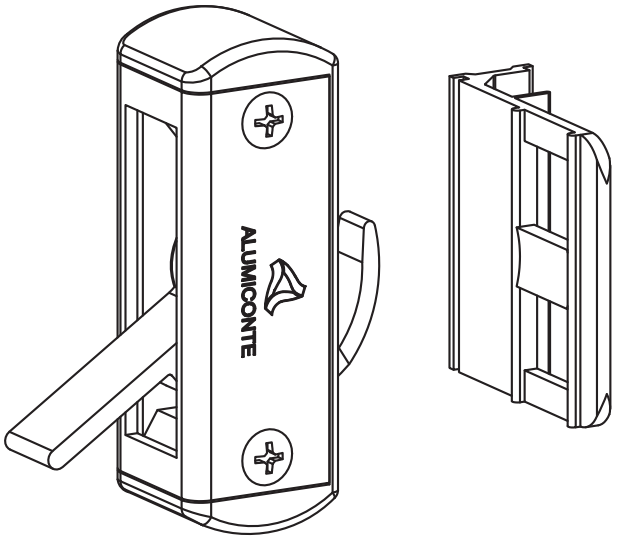

DIMENSÕES:
(escala 1:2)

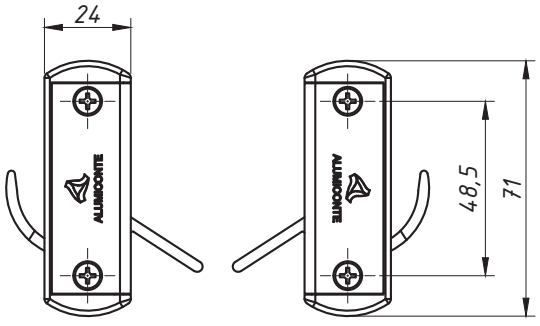

ESQUERDO DIREITO

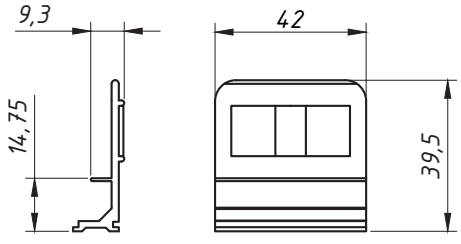

CONTRAFECHO

DETALHE DE APLICAÇÃO:
(escala 1:1)

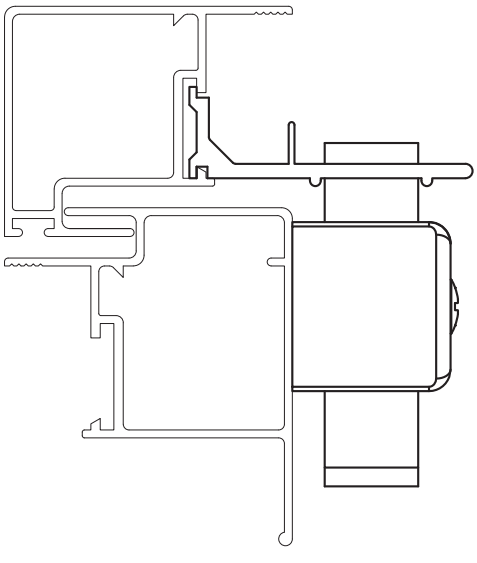

CARACTERÍSTICAS:

Componentes:	Matéria-prima:
Base	Alumínio
Trinco	Alumínio
Contrafecho	Alumínio
Acabamentos	Poliamida
Mola	Aço Inox
Esferas	Aço Inox
Parafusos	Aço Inox

Acabamento		
Preto	Fosco	Branco

Embalagem	10 Fechos
	30 Parafusos
	10 Contrafechos

CÓDIGO	ACABAMENTO
FEC-966	Preto
FEC-965	Fosco
FEC-966EB	Branco

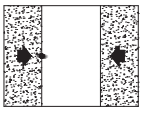

JANELAS DE CORRER 2 FOLHAS

9.01

*Referência a marcas registradas ® verificar índice.

A ALUMICONTE Reserva-se do direito de fazer modificações em qualquer informação descrita neste catálogo sem aviso prévio.

FECHO CARACOL

APLICAÇÃO:

- LINHAS:
SUPREMA® , ALUK 2.5®
ABSOLUTA®

Janeiro/2005

PERSPECTIVA:
(sem escala)

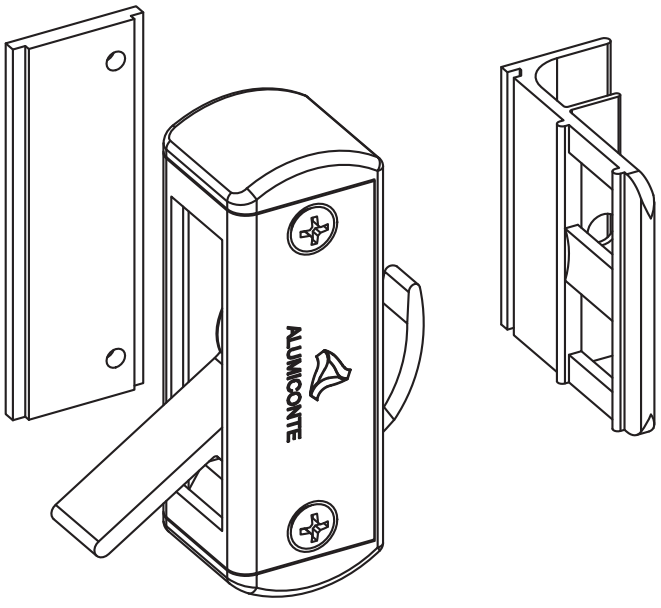

DIMENSÕES:
(escala 1:2)

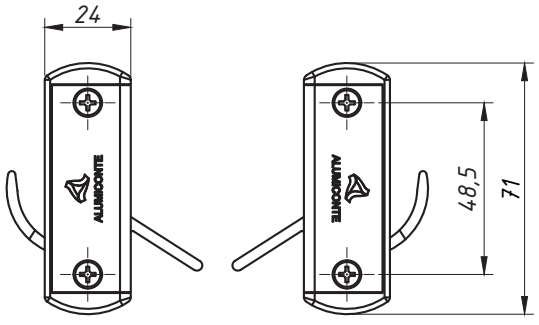

ESQUERDO DIREITO

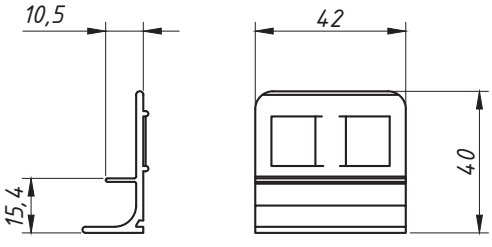

CONTRAFECHO

CARACTERÍSTICAS:

Componentes:	Matéria-prima:
Base	Poliamida
Trinco	Alumínio
Contrafecho	Alumínio
Contrachapa	Alumínio
Acabamentos	Poliamida
Mola	Aço Zincado
Esferas	Aço Inox
Parafusos	Aço Inox

Acabamento		
Preto	Fosco	Branco

Embalagem	10 Fechos
	10 Contrafechos
	10 Contrachapas
	30 Parafusos

DETALHE DE APLICAÇÃO:
(escala 1:2)

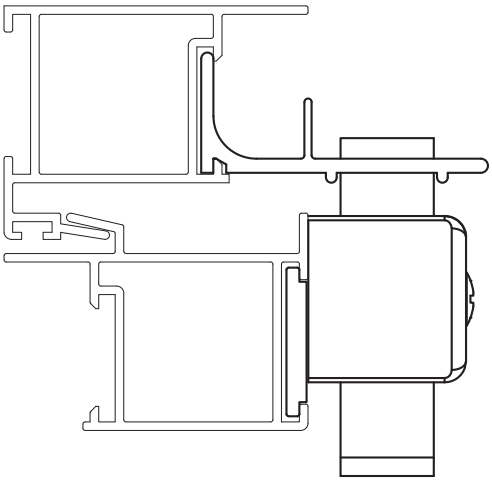

CÓDIGO	ACABAMENTO
FEC-060	Preto
FEC-059	Fosco
FEC-060EB	Branco

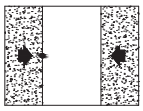

JANELAS
DE CORRER
2 FOLHAS

9.02

*Referência a marcas registradas ® verificar índice.

A ALUMICONTE Reserva-se do direito de fazer modificações em qualquer informação descrita neste catálogo sem aviso prévio.

FECHO CARACOL

APLICAÇÃO:
- LINHAS
  MP® e ME®

janeiro/2005

DIMENSÕES:
(escala 1:2)

PERSPECTIVA:
(sem escala)

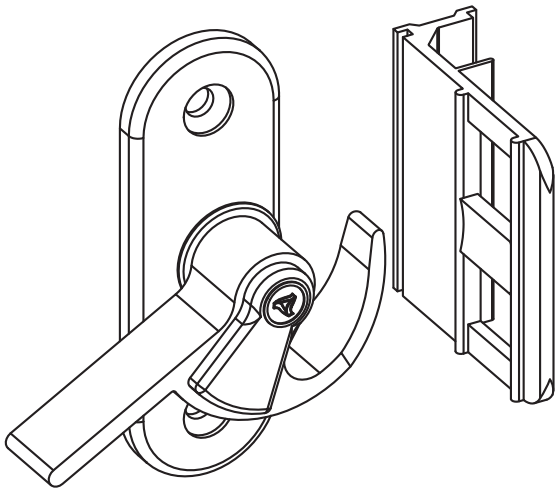

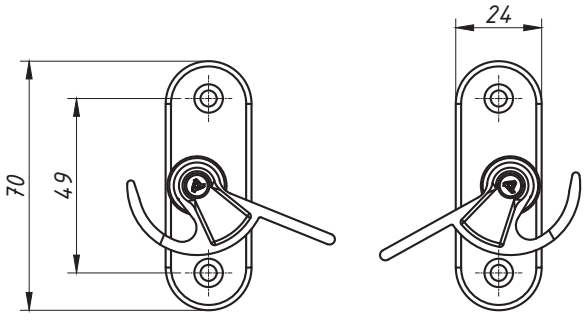

ESQUERDO DIREITO

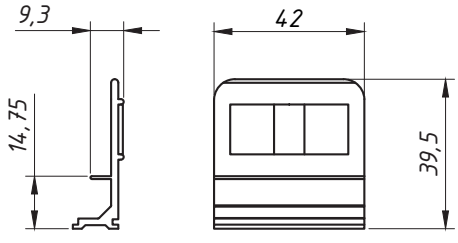

CONTRAFECHO

DETALHE DE APLICAÇÃO:
(escala 1:1)

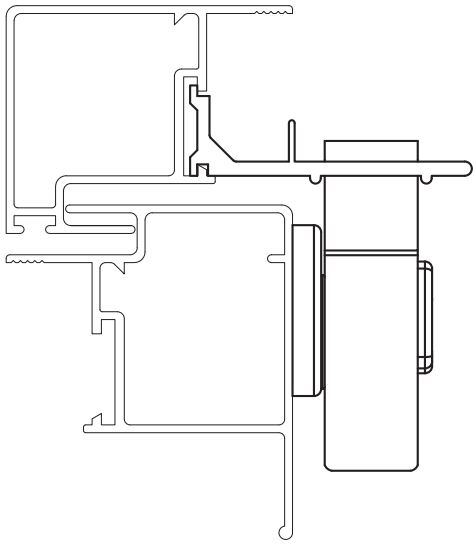

CARACTERÍSTICAS:

Componentes:	Matéria-prima:
Base	Poliamida
Trinco	Alumínio
Contrafecho	Alumínio
Acabamentos	Poliamida
Parafusos	Aço Inox

Acabamento		
Preto	Fosco	Branco

Embalagem	10 Fechos
	30 Parafusos
	10 Contrafechos

CÓDIGO	Acabamento
FEC-083PR	Direito/Preto
FEC-083FS	Direito/Fosco
FEC-083EB	Direito/Branco
FEC-084PR	Esquerdo/Preto
FEC-084FS	Esquerdo/Fosco
FEC-084EB	Esquerdo/Branco

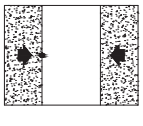

JANELAS
DE CORRER
2 FOLHAS

9.03

*Referência a marcas registradas ® verificar índice.

A ALUMICONTE Reserva-se do direito de fazer modificações em qualquer informação descrita neste catálogo sem aviso prévio.

FECHO CARACOL

APLICAÇÃO:

- LINHAS:
SUPREMA®, ALUK 2.5® e ABSOLUTA®

Janeiro/2005

DIMENSÕES:
(escala 1:2)

PERSPECTIVA:
(sem escala)

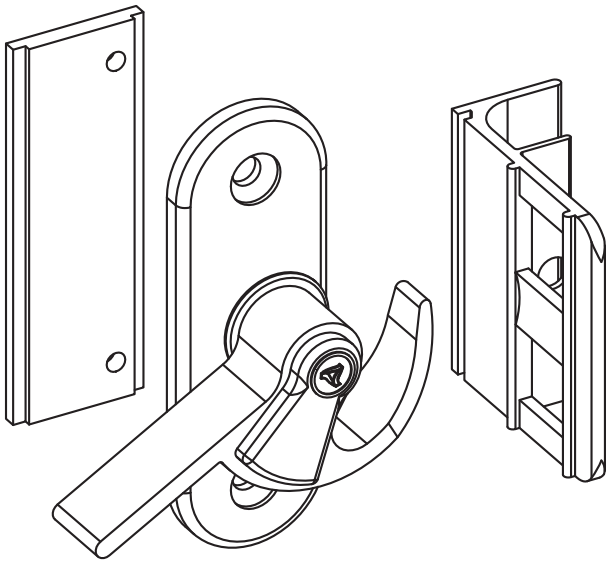

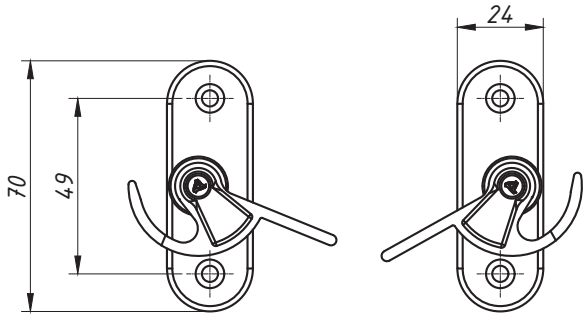

ESQUERDO DIREITO

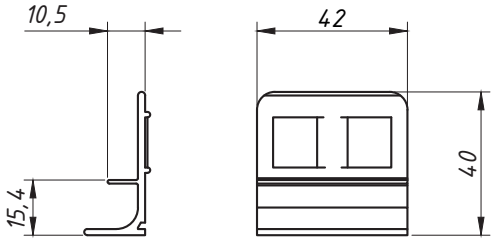

CONTRAFECHO

DETALHE DE APLICAÇÃO:
(escala 1:2)

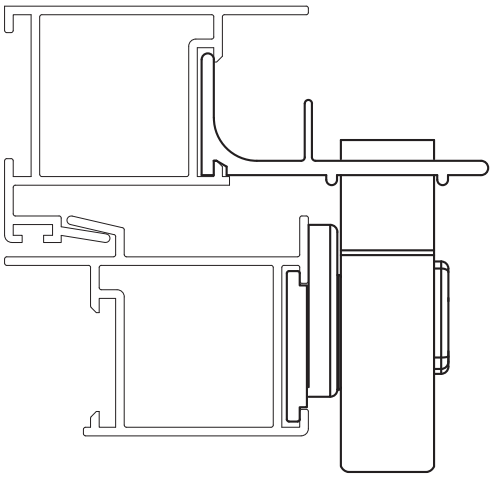

CARACTERÍSTICAS:

Componentes:	Matéria-prima:
Base	Poliamida
Trinco	Alumínio
Contrafecho	Alumínio
Contrachapa	Alumínio
Acabamentos	Poliamida
Parafusos	Aço Inox

Acabamento		
Preto	Fosco	Branco

Embalagem	10 Fechos
	10 Contrafechos
	10 Contrachapas
	30 Parafusos

CÓDIGO	Especificação
FEC-057PR	Direito/Preto
FEC-057FS	Direito/Fosco
FEC-057EB	Direito/Branco
FEC-063PR	Esquerdo/Preto
FEC-063FS	Esquerdo/Fosco
FEC-063EB	Esquerdo/Branco

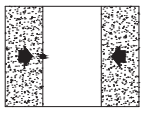

JANELAS DE CORRER 2 FOLHAS

9.04

*Referência a marcas registradas ® verificar índice.

A ALUMICONTE Reserva-se do direito de fazer modificações em qualquer informação descrita neste catálogo sem aviso prévio.

FECHO CARACOL

APLICAÇÃO:
Linhas:

SUPREMA®,
ABSOLUTA®, 25®, ALUK 2.5®,
30®, MP® e ME®

Janeiro/2005

DIMENSÕES:
(escala 1:2)

PERSPECTIVA:
(sem escala)

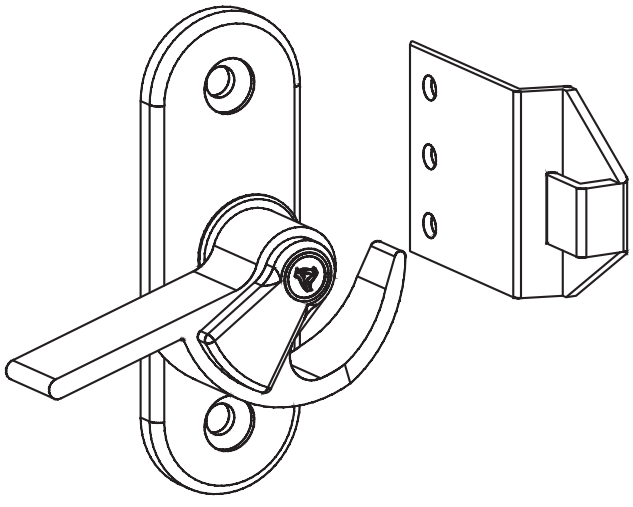

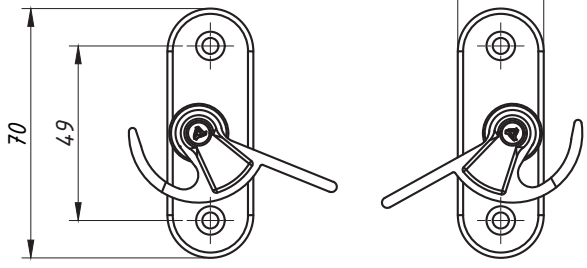

ESQUERDO DIREITO

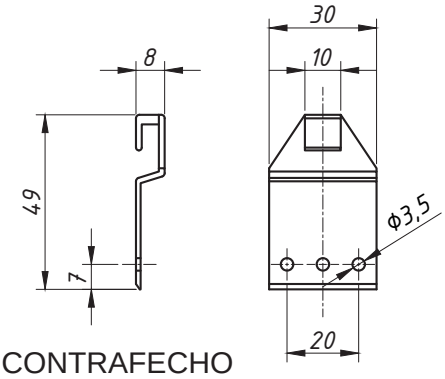

CONTRAFECHO

DETALHE DE APLICAÇÃO:
(escala 1:2)

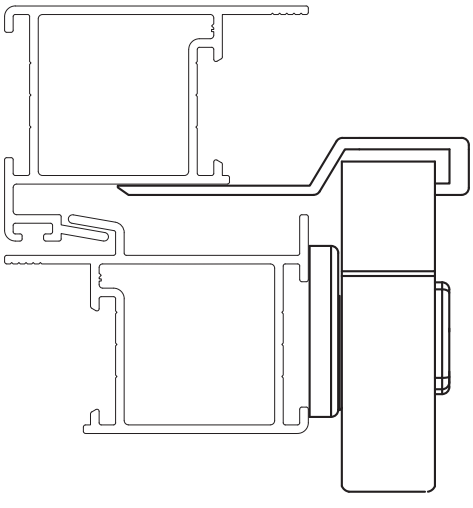

CARACTERÍSTICAS:

Componentes:	Matéria-prima:
Base	Poliamida
Trinco	Alumínio
Contrafecho	Alumínio
Acabamentos	Poliamida
Parafusos	Aço Inox
Rebites	Alumínio

Acabamento		
Preto	Fosco	Branco

Embalagem	
	10 Fechos
	20 Parafusos
	10 Contrafechos
	30 Rebites

CÓDIGO	ACABAMENTO
FEC 947PR	Direito / Preto
FEC 947FS	Direito / Fosco
FEC 947EB	Direito / Branco
FEC 953PR	Esquerdo / Preto
FEC 953FS	Esquerdo / Fosco
FEC 953EB	Esquerdo / Branco

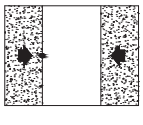

JANELAS
DE CORRER
2 FOLHAS

9.05

*Referência a marcas registradas ® verificar índice.

A ALUMICONTE Reserva-se do direito de fazer modificações em qualquer informação descrita neste catálogo sem aviso prévio.

FECHO CARACOL

APLICAÇÃO:

- LINHA:
MASTER® ALUK 2.0®

Dezembro/2006

PERSPECTIVA:
(sem escala)

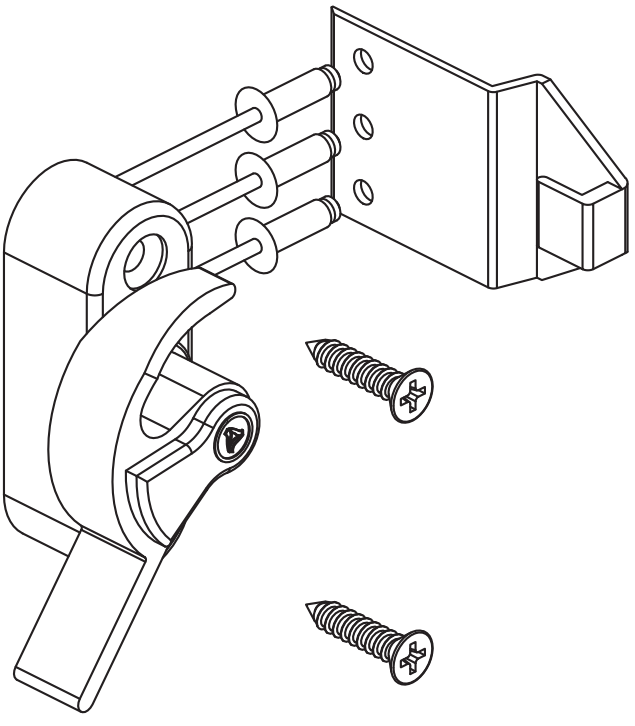

DIMENSÕES:
(escala 1:2)

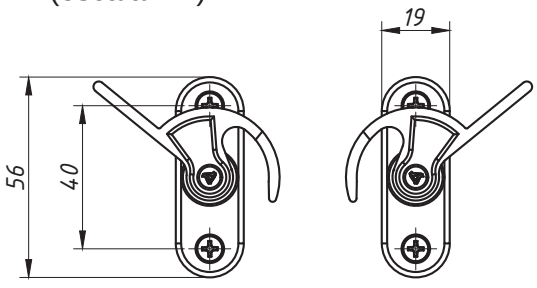

DIREITO ESQUERDO

CONTRAFECHO

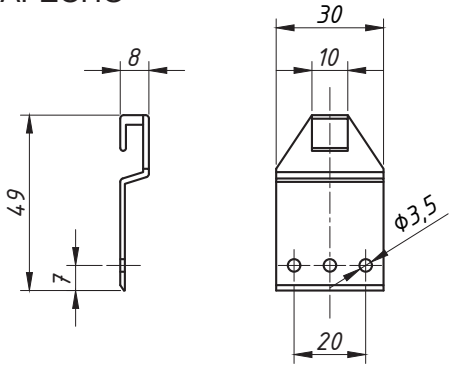

DETALHE DE APLICAÇÃO:
(escala 1:2)

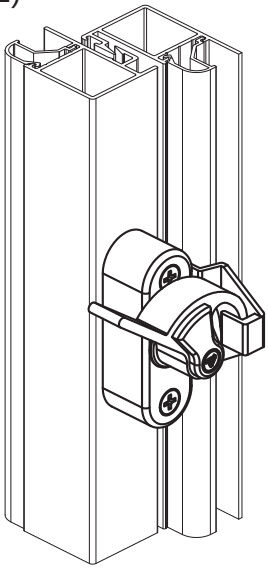

CARACTERÍSTICAS:

Componentes:	Matéria-prima:
Base	Poliamida
Trinco	Alumínio
Contrafecho	Alumínio
Acabamentos	Poliamida
Parafusos	Aço Inox
Rebites	Alumínio

Acabamento		
Preto	Fosco	Branco

Embalagem	
	10 Fechos
	20 Parafusos
	10 Contrafechos
	30 Rebites

CÓDIGO	ACABAMENTO
FEC 475 PR	Direito / Preto
FEC 475 FS	Direito / Fosco
FEC 475 EB	Direito / Branco
FEC 474 PR	Esquerdo / Preto
FEC 474 FS	Esquerdo / Fosco
FEC 474 EB	Esquerdo / Branco

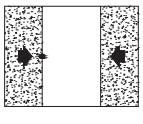

JANELAS
DE CORRER
2 FOLHAS

9.06

*Referência a marcas registradas ® verificar índice.

A ALUMICONTE Reserva-se do direito de fazer modificações em qualquer informação descrita neste catálogo sem aviso prévio.

FECHO CARACOL

APLICAÇÃO:
LINHAS:Economic1.6®, Master®,Hydro Official®, MP®,ME®,20®, 25®, Van Gogh® e Aluk 2.0®

Março/2012

PERSPECTIVA:
(sem escala)

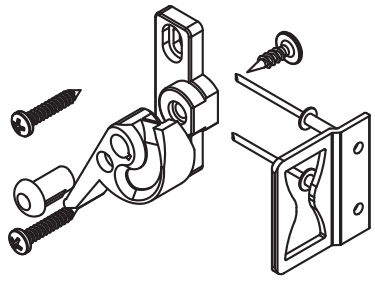

DIMENSÕES:
(escala 1:2)

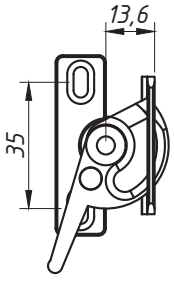

DIREITO

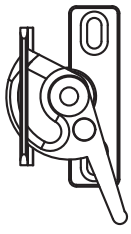

ESQUERDO

CONTRAFECHO (escala 1:2)

Acabamento: Anodizado Preto

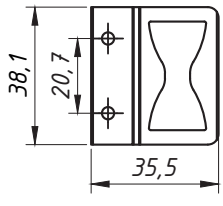

DETALHE DE APLICAÇÃO:
(Sem Escala)

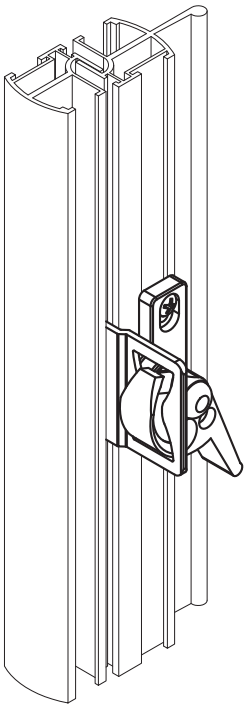

OBS: Utizado nos modelos sem baguete

CARACTERÍSTICAS:

Componentes:	Matéria-prima:
Base	Poliamida
Trinco	Poliamida
Contrafecho	Alumínio
Acabamentos	Poliamida
Parafusos	Inox
Rebites	Alumínio

Acabamento	Preto

Embalagem	10 Fechos
	20 Parafusos
	10 Contrafechos
	20 Rebites

CÓDIGO	ACABAMENTO
FEC-954	Direito/Preto
FEC-955	Esquerdo/Preto

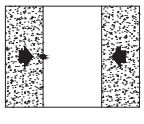

JANELAS DE CORRER 2 FOLHAS

*Referência a marcas registradas ® verificar indice.

A ALUMICONTE Reserva-se do direito de fazer modificações em qualquer informação descrita neste catálogo sem aviso prévio.

FECHO CARACOL

APLICAÇÃO:

LINHA:
DOMUS®.

Agosto/2012

PERSPECTIVA:
(sem escala)

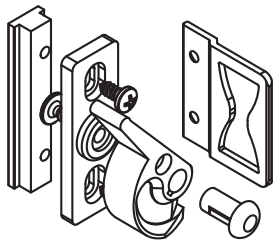

DIMENSÕES:
(escala 1:2)

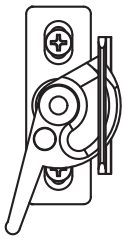

DIREITO

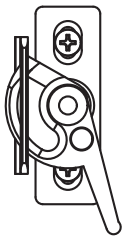

ESQUERDO

CONTRAFECHO (escala 1:2)

Acabamento: Anodizado Preto

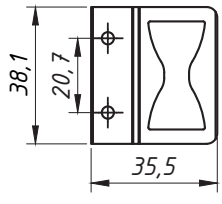

DETALHE DE APLICAÇÃO:
(Sem Escala)

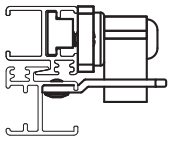

USINAGEM

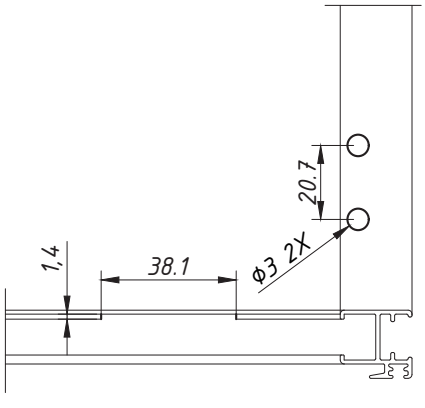

CARACTERÍSTICAS:

Componentes:	Matéria-prima:
Base	Poliamida
Trinco	Poliamida
Contrafecho	Alumínio
Acabamentos	Poliamida
Parafusos	Inox
Rebites	Alumínio

Acabamento	Preto

Embalagem	10 Fechos
	20 Parafusos
	10 Contrafechos
	20 Rebites

CÓDIGO	ACABAMENTO
FEC-1126D	Direito/Preto
FEC-1126E	Esquerdo/Preto

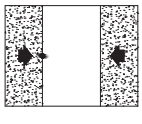

JANELAS
DE CORRER
2 FOLHAS

9.09

*Referência a marcas registradas ® verificar índice.

A ALUMICONTE Reserva-se do direito de fazer modificações em qualquer informação descrita neste catálogo sem aviso prévio.

FECHO CARACOL

APLICAÇÃO:

LINHA:
LUNA®.

Agosto/2012

PERSPECTIVA:
(sem escala)

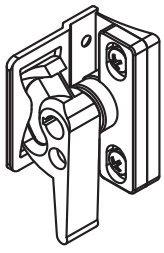

DIMENSÕES:
(escala 1:2)



DIREITO

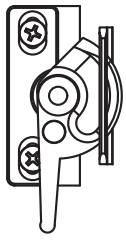

ESQUERDO

CONTRAFECHO (escala 1:2)

Acabamento: Anodizado Preto

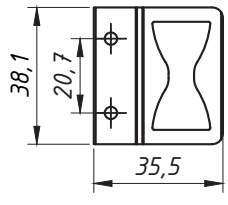

DETALHE DE APLICAÇÃO:
(Sem Escala)

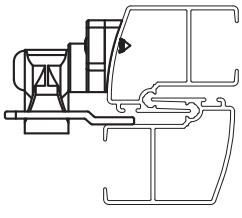

CARACTERÍSTICAS:

Componentes:	Matéria-prima:
Base	Poliamida
Trinco	Poliamida
Contrafecho	Alumínio
Acabamentos	Poliamida
Parafusos	Inox
Rebites	Alumínio

Acabamento	Preto

Embalagem	10 Fechos
	20 Parafusos
	10 Contrafechos
	20 Rebites

CÓDIGO	ACABAMENTO
FEC-1127D	Direito/Preto
FEC-1127E	Esquerdo/Preto

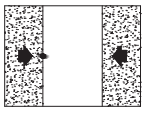

JANELAS
DE CORRER
2 FOLHAS

*Referência a marcas registradas ® verificar índice.

A ALUMICONTE Reserva-se do direito de fazer modificações em qualquer informação descrita neste catálogo sem aviso prévio.

FECHO CARACOL COM BAGUETE

APLICAÇÃO:

LINHA:
LUNA®.

Agosto/2013

DIMENSÕES:
(escala 1:2)

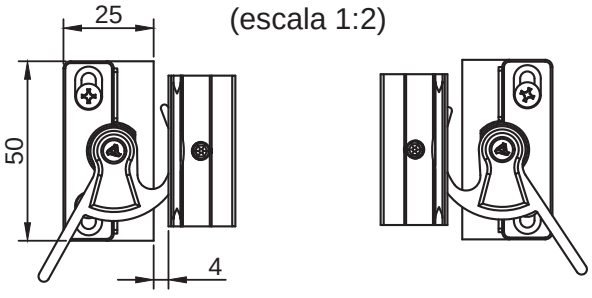

DIREITO

ESQUERDO

PERSPECTIVA:
(escala 1:1)

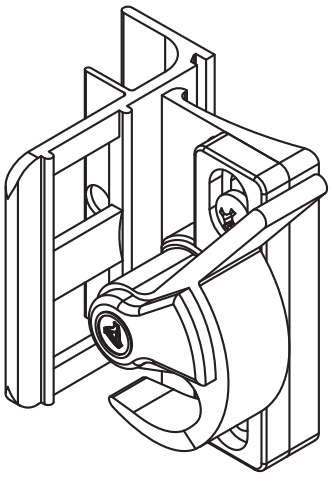

DETALHE DE APLICAÇÃO:
(Sem Escala)

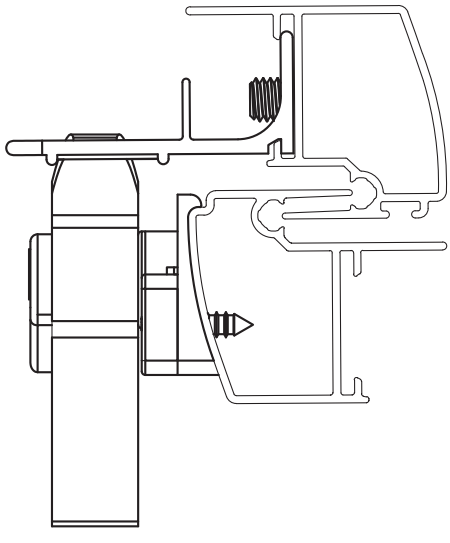

CARACTERÍSTICAS:

Componentes:	Matéria-prima:
Base	Poliamida
Trinco	Alumínio
Contrafecho	Alumínio
Acabamentos	Poliamida
Parafusos	Inox

Acabamento	Preto/Branco

Embalagem	10 Fechos
	30 Parafusos
	10 Contrafechos

CÓDIGO	ACABAMENTO
FEC-1128PT	Direito/Preto
FEC-1128BC	Direito/Branco
FEC-1129PT	Esquerdo/Preto
FEC-1129BC	Esquerdo/Branco

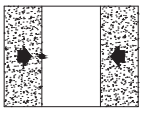

JANELAS DE CORRER

9.11

*Referência a marcas registradas ® verificar índice.

A ALUMICONTE Reserva-se do direito de fazer modificações em qualquer informação descrita neste catálogo sem aviso prévio.

FECHO CONCHA
TRAVA AUTOMÁTICA E MANUAL

APLICAÇÃO:
- LINHAS:
DIVERSAS

Outubro/2007

PERSPECTIVA:
(sem escala)

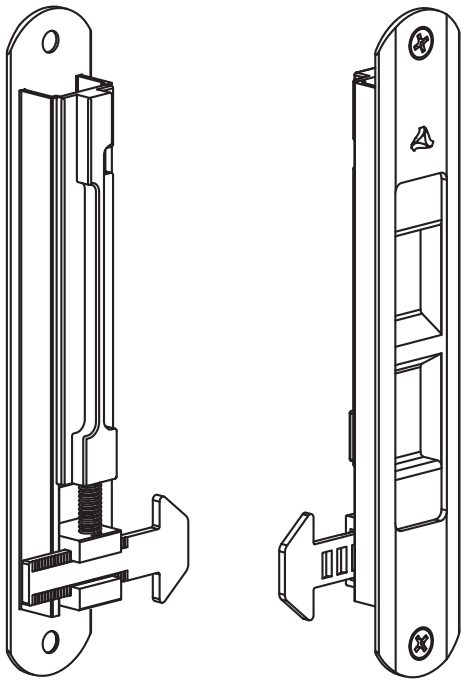

DIMENSÕES:
(escala 1:2)

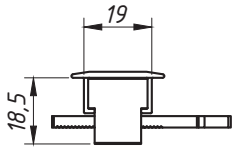

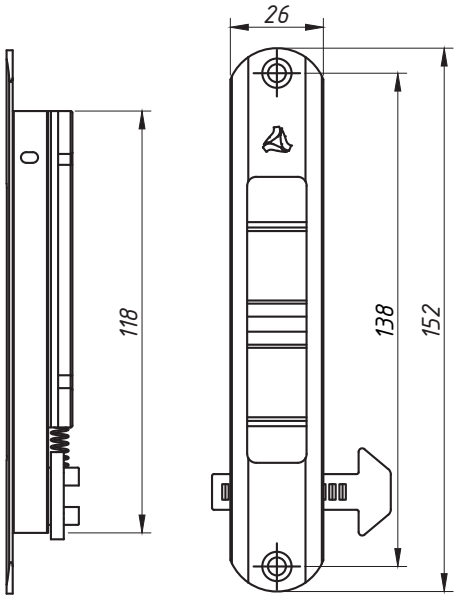

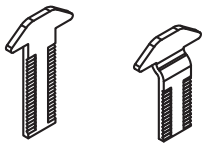

CÓD: LIN-04 CÓD: LIN-03

ATENÇÃO:

VERIFICAR QUAL O TIPO DE
TRAVA IDEAL PARA O PROJETO

DETALHE DE APLICAÇÃO:
(sem escala)

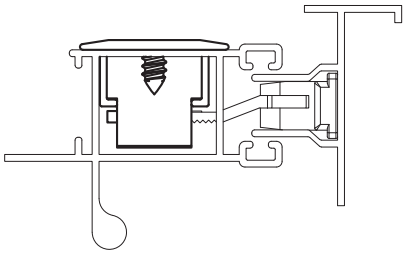

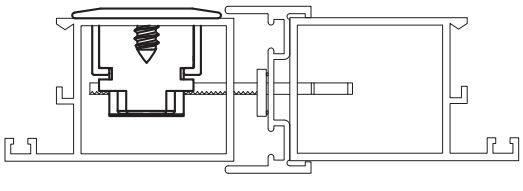

CARACTERÍSTICAS:

Componentes:	Matéria-prima:
Estrutura	Alumínio
Lingueta	Aço Inox
Parafusos	Aço Inox
Mola	Aço Inox
Limitador	Poliamida

Acabamento		
Preto	Fosco	Branco

Embalagem	20 Fechos
	20 Linguetas
	40 Parafusos

CÓDIGO	ACABAMENTO
FEC-634 (Manual)	Fosco
FEC-636 (Manual)	Preto
FEC-636EB (Manual)	Branco
FEC-634A (Autom.)	Fosco
FEC-636A (Autom.)	Preto
FEC-636AEB (Autom.)	Branco

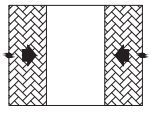

JANELAS
E PORTAS
DE CORRER

10.01

*Referência a marcas registradas ® verificar índice.

A ALUMICONTE Reserva-se do direito de fazer modificações em qualquer informação descrita neste catálogo sem aviso prévio.

FECHO CONCHA COM CHAVE AUTOMÁTICO E MANUAL

APLICAÇÃO:
- LINHAS:
DIVERSAS

PERSPECTIVA:
(sem escala)

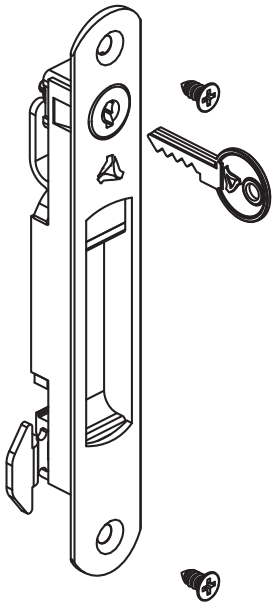

DIMENSÕES:
(escala 1:2)

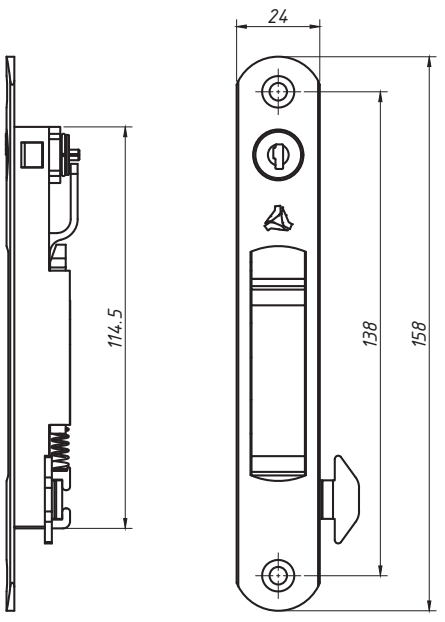

USINAGEM:
(escala 1:2)

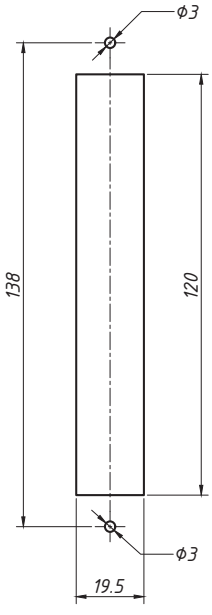

CÓDIGO:	APLICAÇÃO TRAVA / LINHAS
LIN-03	Inova®, Master® e Smart 2.0®
LIN-04	25®, 30®, Suprema®, Gold®, Mega 32, Nostra 32® e D'oro®
	MP®, Hydro Official®, Madeira, SP20® e Absoluta®

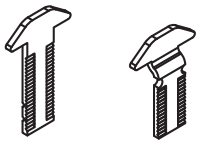

CÓD: LIN-04 CÓD: LIN-03

ATENÇÃO:

VERIFICAR QUAL O TIPO DE TRAVA IDEAL PARA O PROJETO

CARACTERÍSTICAS:

Componentes:	Matéria-prima:
Estrutura	Alumínio
Lingueta	Aço Inox
Parafusos	Aço Inox
Limitador	Poliamida
Acabamentos	Poliamida
Chave	Latão
Cilindro	Zamac

DETALHE DE APLICAÇÃO:
(sem escala)

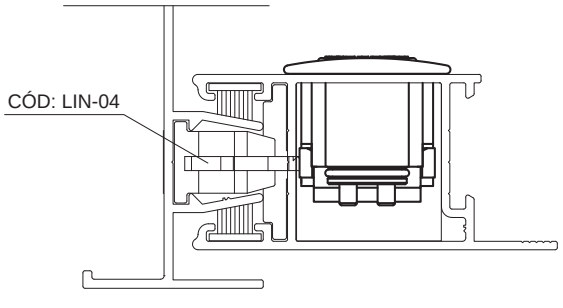

Acabamento		
Preto	Fosco	Branco

Embalagem	20 Fechos
	20 Linguetas
	40 Parafusos

CÓDIGO	ACABAMENTO
FEC-1035 (Manual)	Preto
FEC-10350 (Manual)	Fosco
FEC-1035EB (Manual)	Branco
FEC-1036 (Autom.)	Preto
FEC-10360 (Autom.)	Fosco
FEC-1036EB (Autom.)	Branco

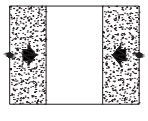

JANELAS
E PORTAS
DE CORRER

10.04

Fevereiro/2009 - REV.:01 Janeiro/2024

*Referência a marcas registradas ® verificar índice.

A ALUMICONTE Reserva-se do direito de fazer modificações em qualquer informação descrita neste catálogo sem aviso prévio.

FECHO CONCHA AUTOMÁTICO E MANUAL

APLICAÇÃO:
- LINHAS:

DIVERSAS

PERSPECTIVA:
(sem escala)

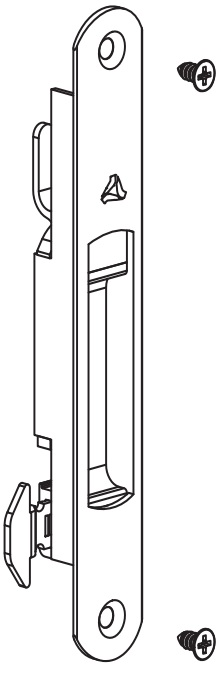

DIMENSÕES:
(escala 1:2)

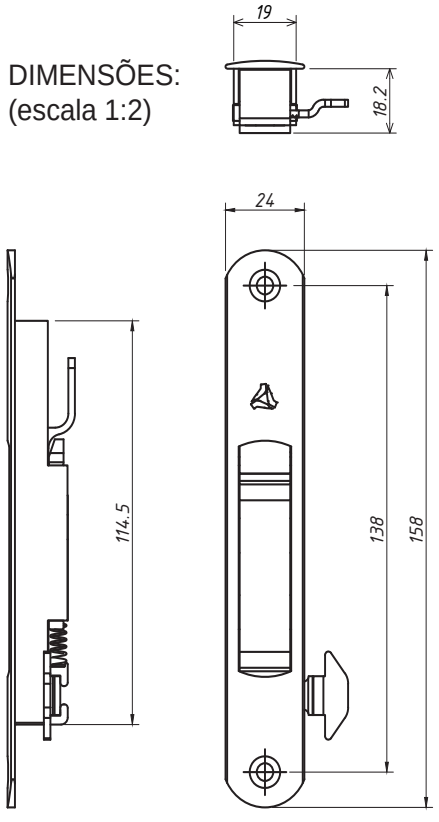

USINAGEM:
(escala 1:2)

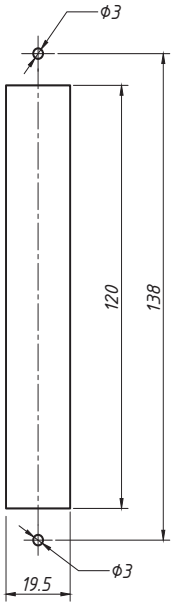

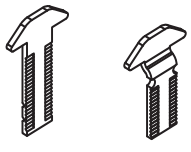

CÓD: LIN-04 CÓD: LIN-03

ATENÇÃO:

VERIFICAR QUAL O TIPO DE TRAVA IDEAL PARA O PROJETO

CÓDIGO:	APLICAÇÃO TRAVA / LINHAS
LIN-03	Inova®, Master® e Smart 2.0®
LIN-04	25®, 30®, Suprema®, Gold®, Mega 32, D'oro® e Nostra 32®
	MP®, Hydro Official®, Madeira, SP20® e Absoluta®

DETALHE DE APLICAÇÃO:
(sem escala)

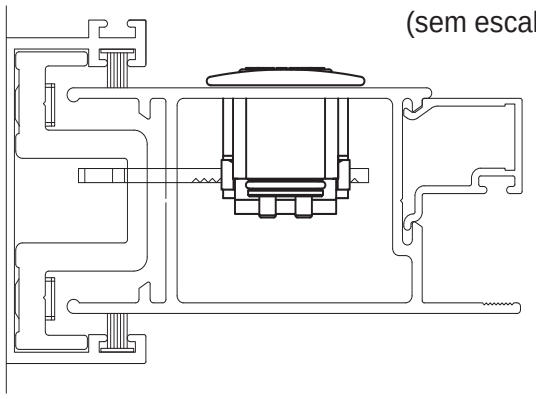

CARACTERÍSTICAS:

Componentes:	Matéria-prima:
Estrutura	Alumínio
Lingueta	Aço Inox
Parafusos	Aço Inox
Limitador	Poliamida
Acabamentos	Poliamida

Acabamento		
Preto	Fosco	Branco

Embalagem	20 Fechos
	20 Linguetas
	40 Parafusos

CÓDIGO	ACABAMENTO
FEC-1037 (Manual)	Preto
FEC-10370 (Manual)	Fosco
FEC-1037EB (Manual)	Branco
FEC-1038 (Autom.)	Preto
FEC-10380 (Autom.)	Fosco
FEC-1038EB (Autom.)	Branco

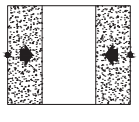

JANELAS
E PORTAS
DE CORRER

10.05

Julho/2008 - REV.:01 Janeiro/2024

**Referência a marcas registradas ® verificar índice.*

A ALUMICONTE Reserva-se do direito de fazer modificações em qualquer informação descrita neste catálogo sem aviso prévio.

Julho/2008 - REV.:01 Janeiro/2024

ALUMICONTE

FECHO CONCHA COM CHAVE AUTOMÁTICO E MANUAL

APLICAÇÃO:
- LINHAS:

DIVERSAS

PERSPECTIVA:
(sem escala)

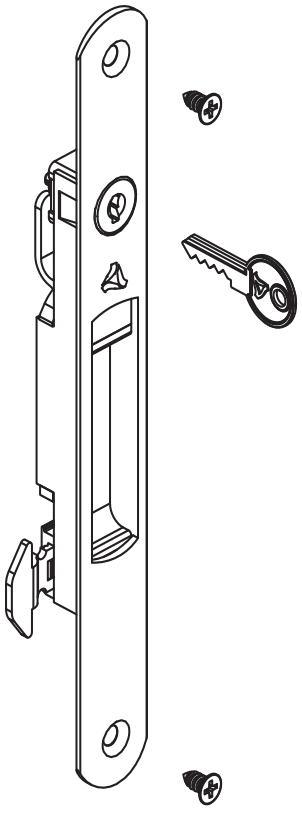

DIMENSÕES:
(escala 1:2)

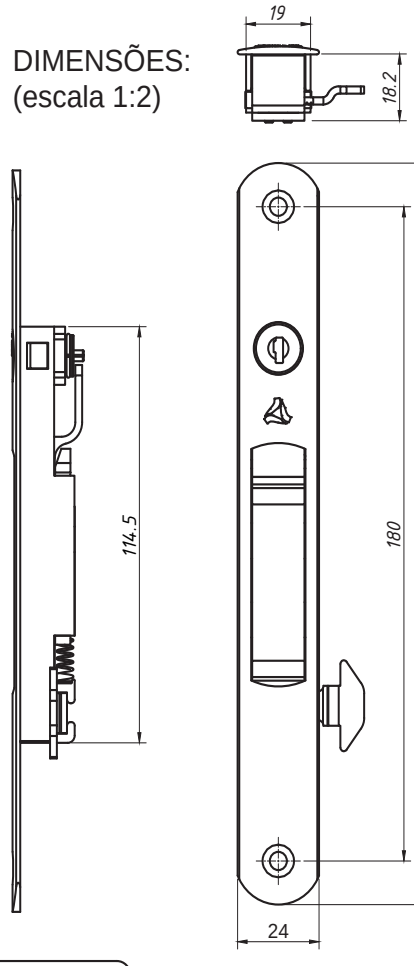

USINAGEM:
(escala 1:2)

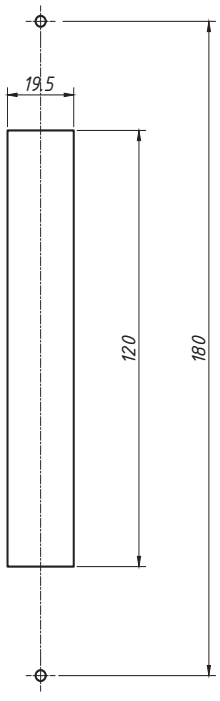

CÓDIGO:	APLICAÇÃO TRAVA / LINHAS
LIN-03	Inova® e Master®
LIN-04	25®, 30®, Suprema®, Gold®, Mega 32, D'oro® e Nostra 32®
	MP®, Hydro Official®, Madeira, Absoluta® e SP20®

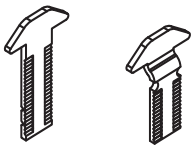

CÓD: LIN-04 CÓD: LIN-03

ATENÇÃO:

VERIFICAR QUAL O TIPO DE TRAVA IDEAL PARA O PROJETO

CARACTERÍSTICAS:

Componentes:	Matéria-prima:
Estrutura	Alumínio
Lingueta	Aço Inox
Parafusos	Aço Inox
Limitador	Poliamida
Acabamentos	Poliamida
Chave	Latão
Cilindro	Zamac

DETALHE DE APLICAÇÃO:
(sem escala)

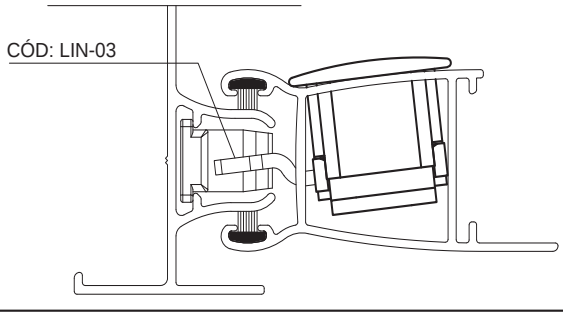

Acabamento		
Preto	Fosco	Branco

Embalagem	20 Fechos
	20 Linguetas
	40 Parafusos

CÓDIGO	ACABAMENTO
FEC-1039 (Manual)	Preto
FEC-10390 (Manual)	Fosco
FEC-1039EB (Manual)	Branco
FEC-1040 (Autom.)	Preto
FEC-10400 (Autom.)	Fosco
FEC-1040EB (Autom.)	Branco

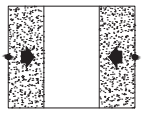

JANELAS
E PORTAS
DE CORRER

*Referência a marcas registradas ® verificar índice.

A ALUMICONTE Reserva-se do direito de fazer modificações em qualquer informação descrita neste catálogo sem aviso prévio.

FECHO CONCHA AUTOMÁTICO E MANUAL

APLICAÇÃO:
- LINHAS:

DIVERSAS

Julho/2008 - REV.:01 Janeiro/2024

PERSPECTIVA:
(sem escala)

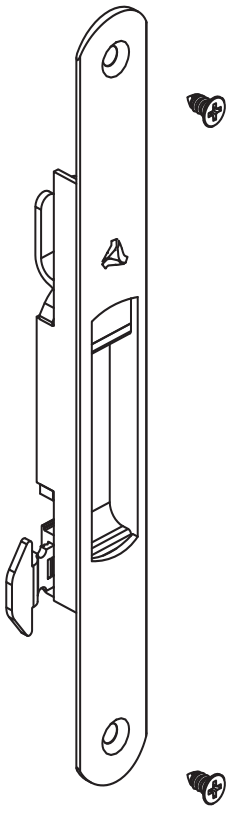

DIMENSÕES:
(escala 1:2)

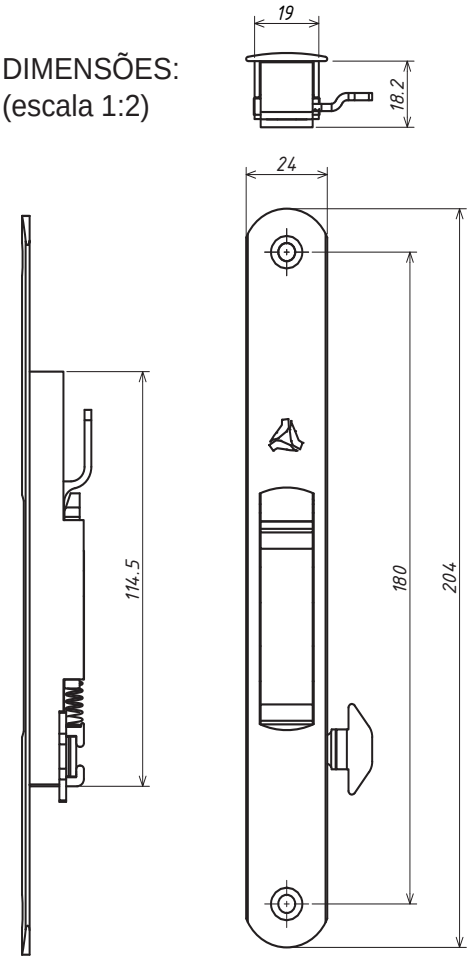

USINAGEM:
(escala 1:2)

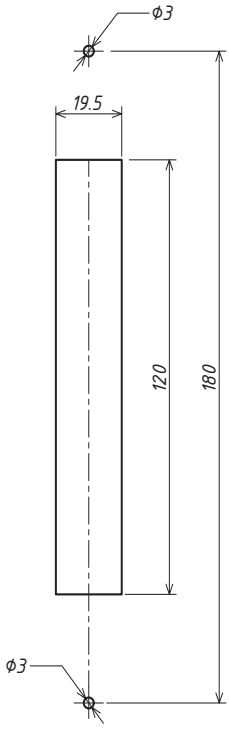

CÓDIGO:	APLICAÇÃO TRAVA / LINHAS
LIN-03	Inova® e Master®
LIN-04	25®, 30®, Suprema®, Gold®, Mega 32, Absoluta® e Nostra 32®
	MP®, Hydro Official®, Madeira, SP20® e D'oro®

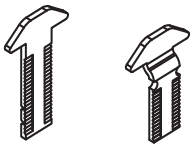

CÓD: LIN-04 CÓD: LIN-03

ATENÇÃO:

VERIFICAR QUAL O TIPO DE TRAVA IDEAL PARA O PROJETO

DETALHE DE APLICAÇÃO:
(sem escala)

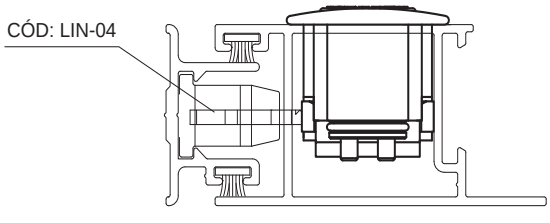

CARACTERÍSTICAS:

Componentes:	Matéria-prima:
Estrutura	Alumínio
Lingueta	Aço Inox
Parafusos	Aço Inox
Limitador	Poliamida
Acabamentos	Poliamida

Acabamento		
Preto	Fosco	Branco

Embalagem	20 Fechos
	20 Linguetas
	40 Parafusos

CÓDIGO	ACABAMENTO
FEC-1041 (Manual)	Preto
FEC-10410 (Manual)	Fosco
FEC-1041EB (Manual)	Branco
FEC-1042 (Autom.)	Preto
FEC-10420 (Autom.)	Fosco
FEC-1042EB (Autom.)	Branco

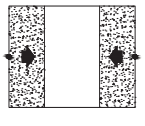

JANELAS E PORTAS DE CORRER

10.07

*Referência a marcas registradas ® verificar índice.

A ALUMICONTE Reserva-se do direito de fazer modificações em qualquer informação descrita neste catálogo sem aviso prévio.

FECHO CONCHA
FECHAMENTO LATERAL

APLICAÇÃO:
- LINHAS:
DIVERSAS

agosto/2010

PERSPECTIVA:
(sem escala)

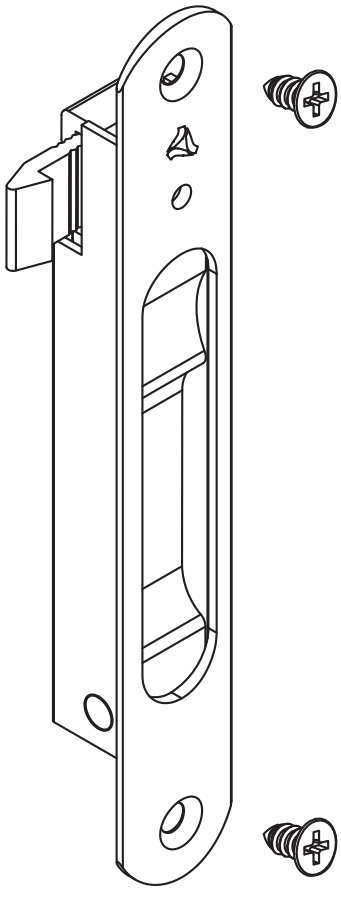

DIMENSÕES:
(escala 1:2)

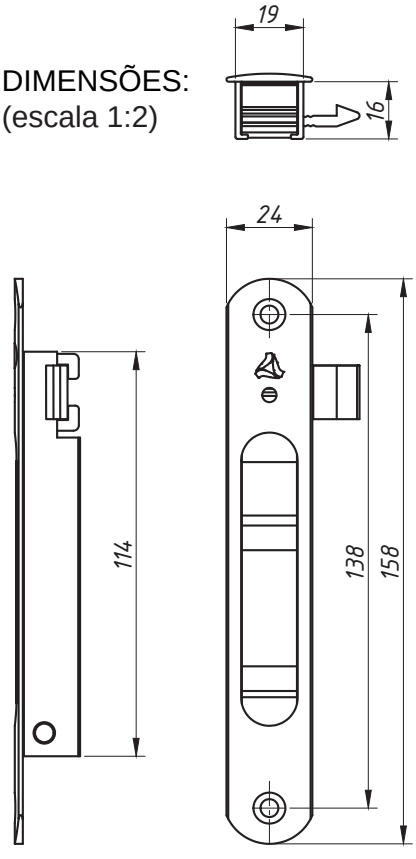

USINAGEM:
(escala 1:2)

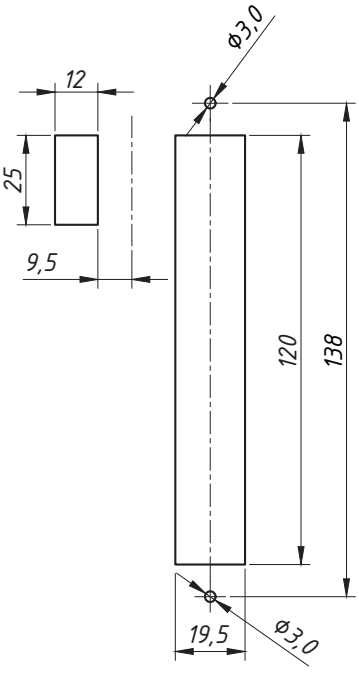

ATENÇÃO:

PERFIL- MARCO LATERAL
VENDIDO SEPARADAMENTE
Obs: Verificar a linha indicada para a aplicação do perfil.

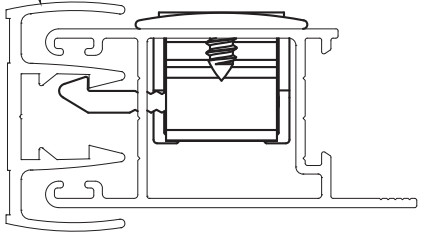

DETALHE DE APLICAÇÃO:
(escala 1:1)

CARACTERÍSTICAS:

Componentes:	Matéria-prima:
Estrutura	Alumínio
Lingueta	Alumínio
Parafusos	Aço Inox
Mola	Aço mola
Eixo de centro	Alumínio

Acabamento			
Preto	Fosco	Branco	Bronze

Embalagem	20 Fechos
	20 Linguetas
	40 Parafusos

CÓDIGO	ACABAMENTO
FEC-250	Preto
FEC-2500	Fosco
FEC-250EB	Branco
FEC-250BR	Bronze

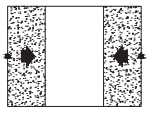

JANELAS
E PORTAS
DE CORRER

10.08

*Referência a marcas registradas ® verificar índice.

A ALUMICONTE Reserva-se do direito de fazer modificações em qualquer informação descrita neste catálogo sem aviso prévio.

FECHO TIPO CAMARÃO DE EMBUTIR

APLICAÇÃO:
LINHAS:
MP®, ME®, ABSOLUTA®, SUPREMA®, HYDRO OFFICIAL®, ALUK 2.5®

Janeiro/2005

PERSPECTIVA
(sem escala)

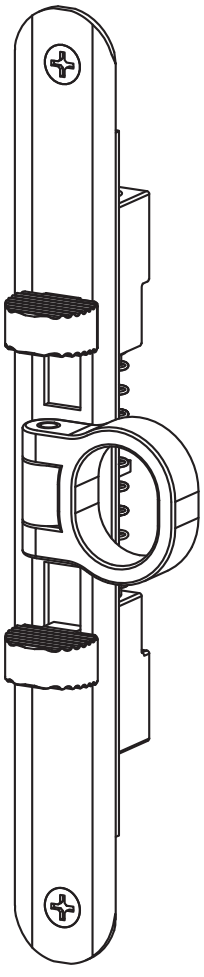

Guias e Alça
somente em preto

DIMENSÕES:
(escala 1:2)

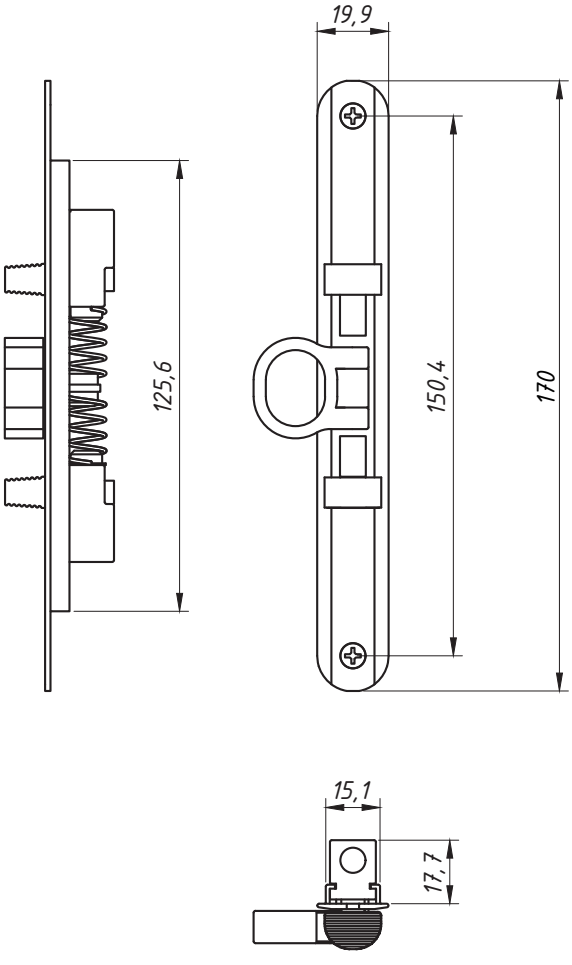

DETALHE DE APLICAÇÃO
(escala 1:1)

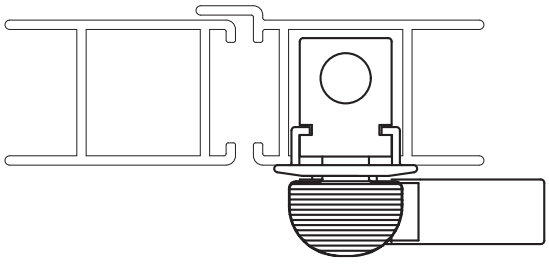

CARACTERÍSTICAS:

Componentes:	Matéria-prima:
Base	Alumínio
Guias	Poliamida
Alça	Poliamida
Parafusos	Aço Inox
Molas	Aço Zincado

Acabamento		
Preto	Fosco	Branco

Embalagem	20 Fechos
	40 Parafusos

CÓDIGO	ACABAMENTO
FEC-695	Preto
FEC-694	Fosco
FEC-695EB	Branco

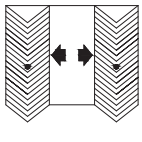

JANELAS
E PORTAS
CAMARÃO

10.09

*Referência a marcas registradas ® verificar índice.

A ALUMICONTE Reserva-se do direito de fazer modificações em qualquer informação descrita neste catálogo sem aviso prévio.

FECHO CONCHA COM FIXAÇÃO NÃO APARENTE

APLICAÇÃO:

- LINHAS:

MEGA 32, GOLD®, ALUK 3.2®, NOSTRA 32® e D'ORO®

PERSPECTIVA:
(sem escala)

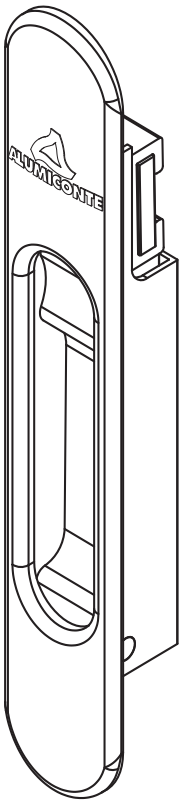

DIMENSÕES:
(escala 1:2)

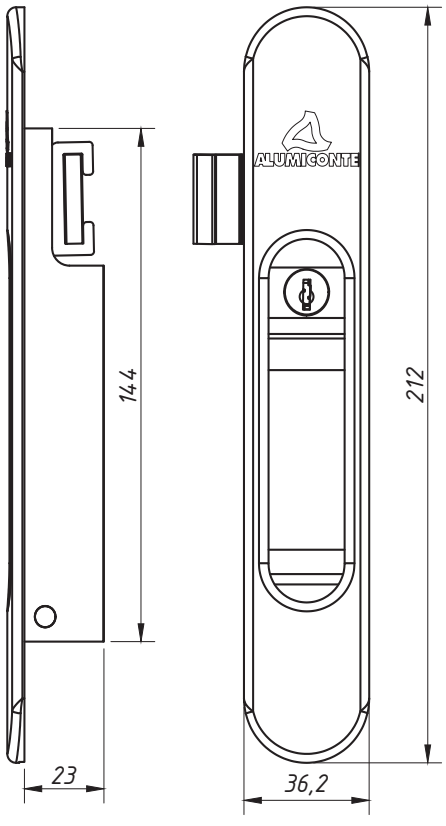

USINAGEM 1:

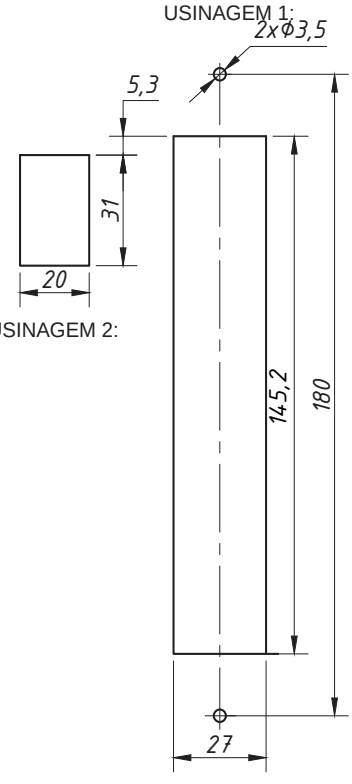

USINAGEM 2:

(escala 1:2)

REF. USINAGEM

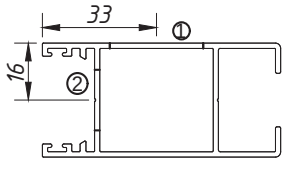

DETALHE DE APLICAÇÃO:
(escala 1:2)

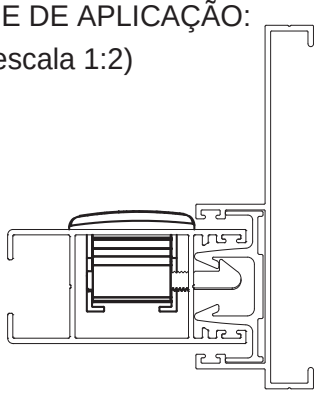

CARACTERÍSTICAS:

Componentes:	Matéria-prima:
Estrutura	Alumínio
Lingueta	Alumínio
Parafusos	Aço Inox
Mola	Aço mola
Eixo de centro	Alumínio
Espelho	Poliamida

Acabamento	
Preto	Branco

Embalagem	10 Fechos
	10 Linguetas
	10 Espelhos
	20 Parafusos

CÓDIGO	ACABAMENTO
FEC-0320PT	Preto - s/chave
FEC-0320BC	Branco - s/chave
FEC-0321PT	Preto - c/chave
FEC-0321BC	Branco - c/chave

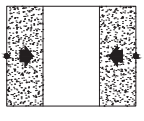

JANELAS E PORTAS DE CORRER

Setembro/2012 - REV.:01 Janeiro/2024

*Referência a marcas registradas ® verificar índice.

A ALUMICONTE Reserva-se do direito de fazer modificações em qualquer informação descrita neste catálogo sem aviso prévio.

FECHO CONCHA AUTOMÁTICO E MANUAL

APLICAÇÃO:
- LINHAS:

DIVERSAS

PERSPECTIVA:
(sem escala)

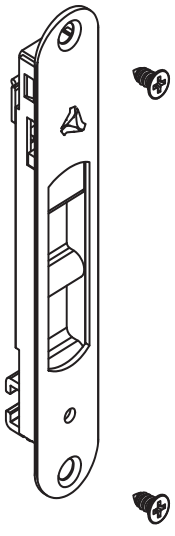

DIMENSÕES:
(escala 1:2)

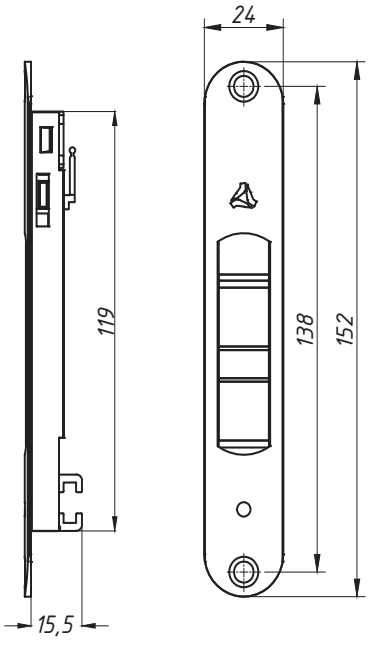

USINAGEM:
(escala 1:2)

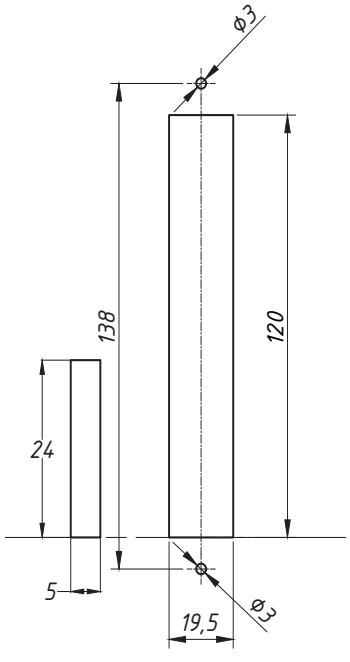

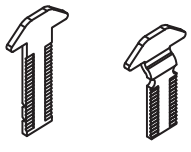

CÓD: LIN-04 CÓD: LIN-03

ATENÇÃO:

VERIFICAR QUAL O TIPO DE TRAVA IDEAL PARA O PROJETO

CÓDIGO:	APLICAÇÃO TRAVA / LINHAS
LIN-03	Inova®, Master® e Smart 2.0®
LIN-04	25®, 30®, Suprema®, Gold®, Mega 32, Nostra 32® e Absoluta®
	MP®, Hydro Official®, Madeira, SP20® e D'oro®

DETALHE DE APLICAÇÃO:
(sem escala)

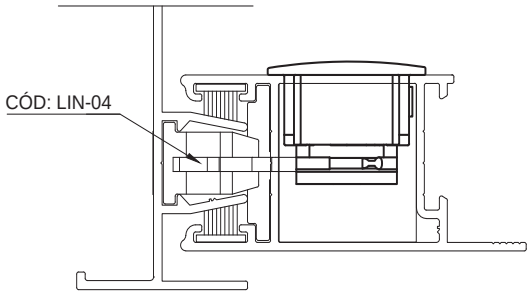

CARACTERÍSTICAS:

Componentes:	Matéria-prima:
Estrutura	Alumínio
Lingueta	Aço Inox
Parafusos	Aço Inox
Limitador	Poliamida

Acabamento		
Preto	Fosco	Branco

Embalagem	20 Fechos
	20 Linguetas
	40 Parafusos

CÓDIGO	ACABAMENTO
FEC-200 (Manual)	Preto
FEC-2000 (Manual)	Fosco
FEC-200EB (Manual)	Branco
FEC-201 (Autom.)	Preto
FEC-2010 (Autom.)	Fosco
FEC-201EB (Autom.)	Branco

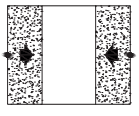

JANELAS
E PORTAS
DE CORRER

Setembro/2012 - REV.:01 Janeiro/2024

*Referência a marcas registradas ® verificar índice.

A ALUMICONTE Reserva-se do direito de fazer modificações em qualquer informação descrita neste catálogo sem aviso prévio.

FECHO CONCHA COM CHAVE AUTOMÁTICO E MANUAL

APLICAÇÃO:
- LINHAS:

DIVERSAS

PERSPECTIVA:
(sem escala)

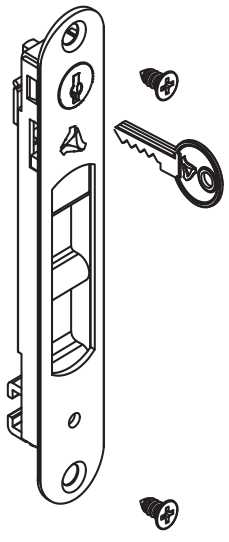

DIMENSÕES:
(escala 1:2)

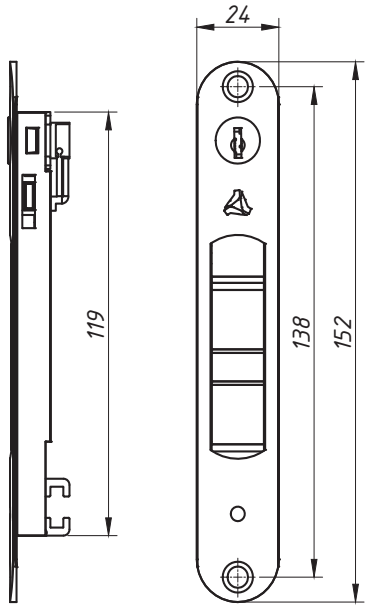

USINAGEM:
(escala 1:2)

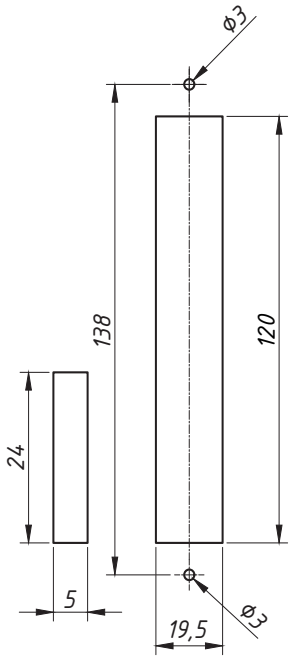

CÓDIGO:	APLICAÇÃO TRAVA / LINHAS
LIN-03	Inova®, Master® e Smart 2.0®
LIN-04	25®, 30®, Suprema®, Gold®, Mega 32, Nostra 32® e Absoluta®
	MP®, Hydro Official®, Madeira, SP20® e D'oro®

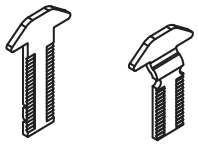

CÓD: LIN-04 CÓD: LIN-03

ATENÇÃO:

VERIFICAR QUAL O TIPO DE TRAVA IDEAL PARA O PROJETO

CARACTERÍSTICAS:

Componentes:	Matéria-prima:
Estrutura	Alumínio
Lingueta	Aço Inox
Parafusos	Aço Inox
Limitador	Poliamida
Chave	Latão
Cilindro	Zamac

DETALHE DE APLICAÇÃO:
(sem escala)

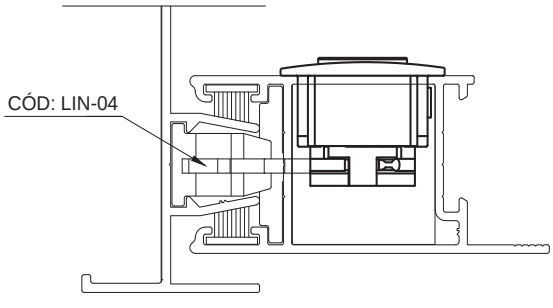

Acabamento		
Preto	Fosco	Branco

Embalagem	
	20 Fechos
	20 Linguetas
	40 Parafusos

CÓDIGO	ACABAMENTO
FEC-202 (Manual)	Preto
FEC-2020 (Manual)	Fosco
FEC-202EB (Manual)	Branco
FEC-203 (Autom.)	Preto
FEC-2030 (Autom.)	Fosco
FEC-203EB (Autom.)	Branco

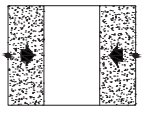

JANELAS E PORTAS DE CORRER

Setembro/2012 - REV.:01 Janeiro/2024

*Referência a marcas registradas ® verificar índice.

A ALUMICONTE Reserva-se do direito de fazer modificações em qualquer informação descrita neste catálogo sem aviso prévio.

ACIONAMENTO EXTERNO PARA FECHO CONCHA

APLICAÇÃO:
- LINHAS:
Diversas

Novembro/2015

DIMENSÕES:
(escala 1:1)

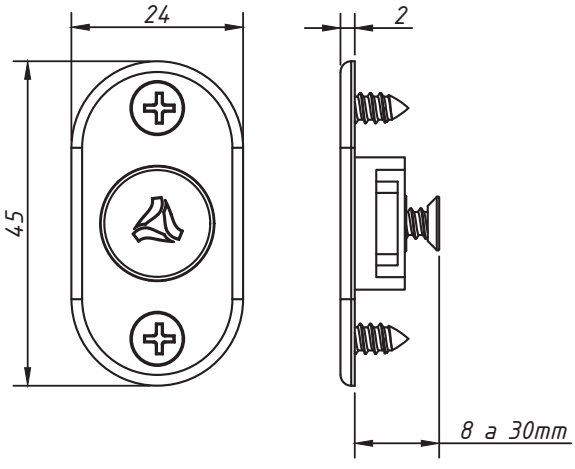

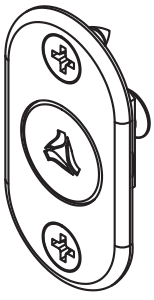

USINAGEM 1:
(escala 1:2)

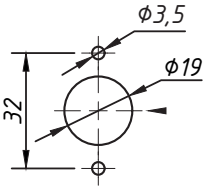

APLICAÇÃO FEC0230:
(sem escala)

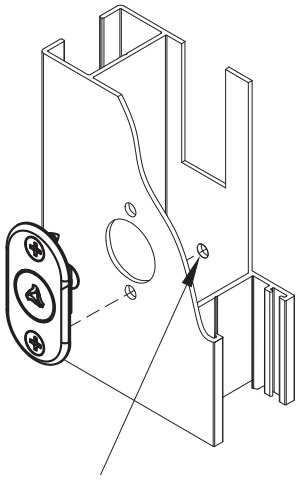

Alinhar a furação inferior do fecho FEC0230 com a furação inferior do FEC0400

APLICAÇÃO FEC0320:
(sem escala)

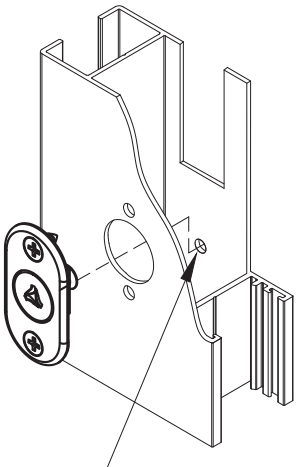

Usar como Pré marcação a furação inferior do FEC0320, o centro é 5mm acima.

DETALHE DE APLICAÇÃO:
(escala 1:1)

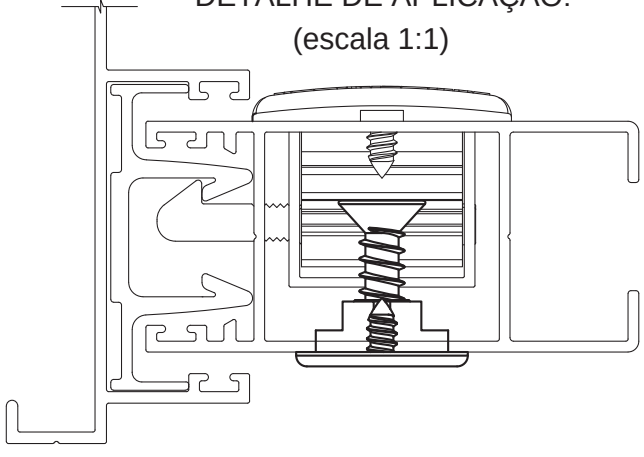

CARACTERÍSTICAS:

Componentes:	Matéria-prima:
Base	Poliamida
Pino	Poliamida
Parafusos	Aço Inox

Acabamento	
Preto	Branco

Embalagem	01Acionador
	04 Parafusos

CÓDIGO	ACABAMENTO
FEC-0400PT	Preto
FEC-0400BC	Branco

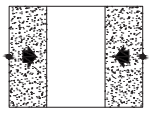

JANELAS
E PORTAS
DE CORRER

*Referência a marcas registradas ® verificar índice.

A ALUMICONTE Reserva-se do direito de fazer modificações em qualquer informação descrita neste catálogo sem aviso prévio.

FECHO TIPO CREMONA DE EMBUTIR

APLICAÇÃO:

LINHA:
ALUMICONTE EXCELÊNCIA®

Setembro/2014

PERSPECTIVA
(sem escala)

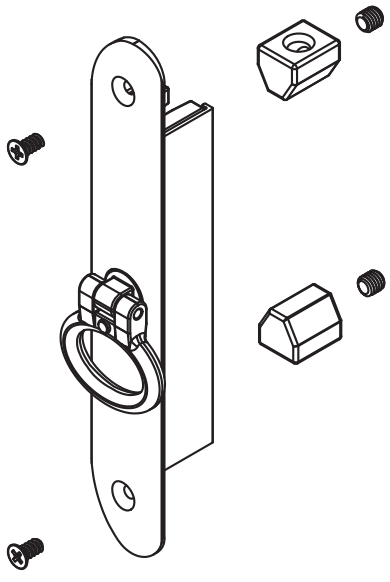

DIMENSÕES:
(escala 1:2)

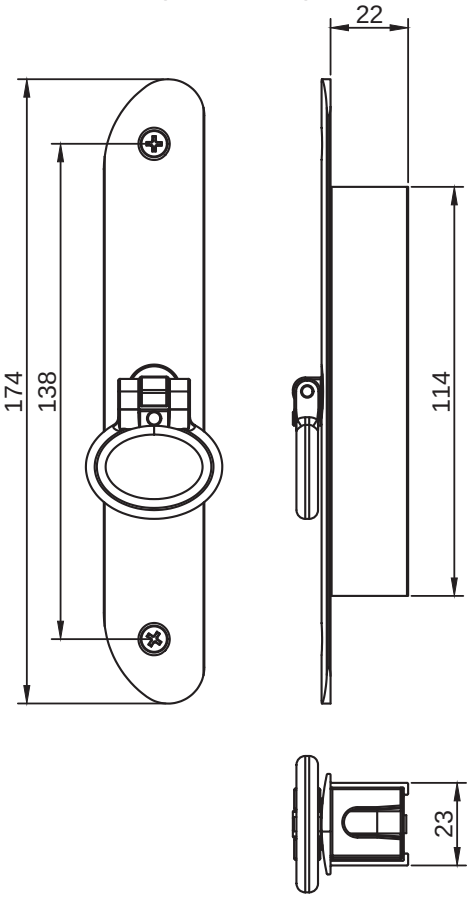

USINAGEM:
(escala 1:2)

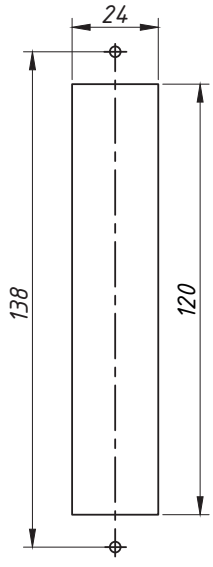

Fórmula para o corte da haste de 1/4" - ALV-2075
C=(A-105)/2

C=comprimento da haste
A=altura do montante da veneziana

DETALHE DE APLICAÇÃO
(escala 1:1)

ALV-2007

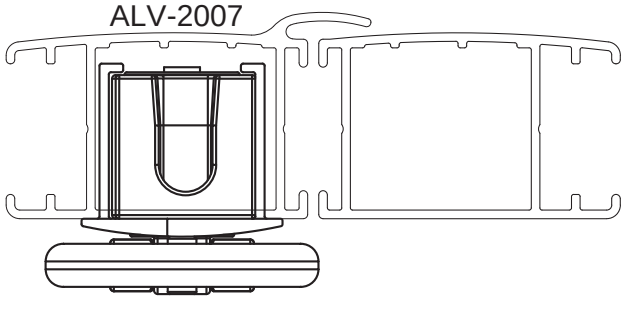

CARACTERÍSTICAS:

Componentes:	Matéria-prima:
Base	Alumínio
Guias	Poliamida
Alça	Zamac
Parafusos	Aço Inox

Acabamento		
Preto	Fosco	Branco

Embalagem	20 cremonas
	40 engates para haste
	40 Parafusos

CÓDIGO	ACABAMENTO
FEC0696PT	Preto
FEC0696FS	Fosco
FEC0696BC	Branco

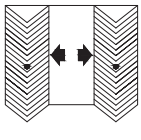

JANELAS
E PORTAS
CAMARÃO

10.15

*Referência a marcas registradas ® verificar índice.

A ALUMICONTE Reserva-se do direito de fazer modificações em qualquer informação descrita neste catálogo sem aviso prévio.

FECHO CONCHA
FECHAMENTO LATERAL

APLICAÇÃO:
- LINHAS:
DIVERSAS

Janeiro/2015

LINGUETA LIN-256
Específica para o FEC-0230
(escala 1:2)

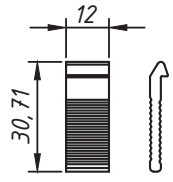

PERSPECTIVA:
(sem escala)

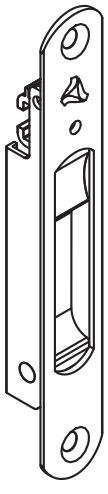

DIMENSÕES:
(escala 1:2)

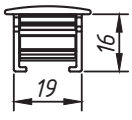

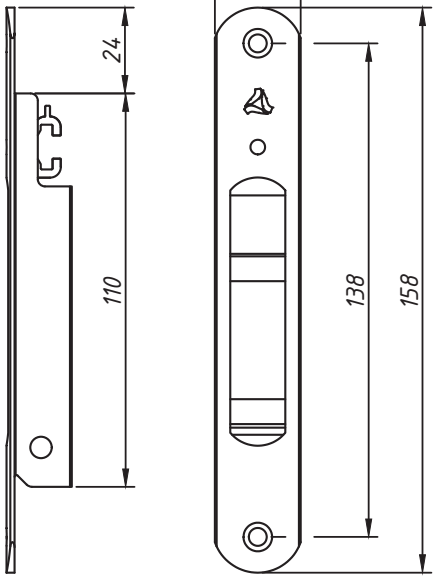

USINAGEM:
(escala 1:2)

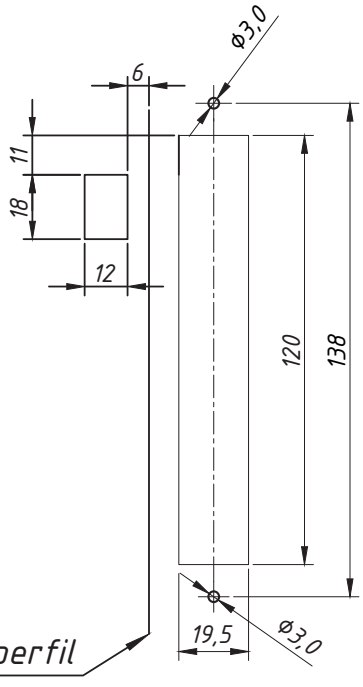

APLICAÇÃO
(sem escala)

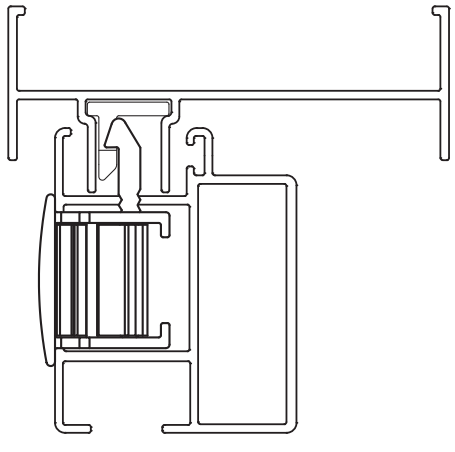

CARACTERÍSTICAS:

Componentes:	Matéria-prima:
Estrutura	Alumínio
Lingueta	Alumínio
Parafusos	Aço Inox
Mola	Aço mola
Eixo de centro	Alumínio

Acabamento			
Branco	Fosco	Preto	Bronze

Embalagem	20 Fechos
	20 Linguetas
	40 Parafusos

CÓDIGO	ACABAMENTO
FEC-0230BC	Branco
FEC-0230FS	Fosco
FEC-0230PT	Preto
FEC-0230BZ	Bronze

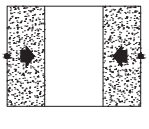

JANELAS
E PORTAS
DE CORRER

*Referência a marcas registradas ® verificar índice.

A ALUMICONTE Reserva-se do direito de fazer modificações em qualquer informação descrita neste catálogo sem aviso prévio.

FECHO CONCHA
FECHAMENTO LATERAL

APLICAÇÃO:
- LINHAS:
DIVERSAS

agosto/2010

PERSPECTIVA:
(sem escala)

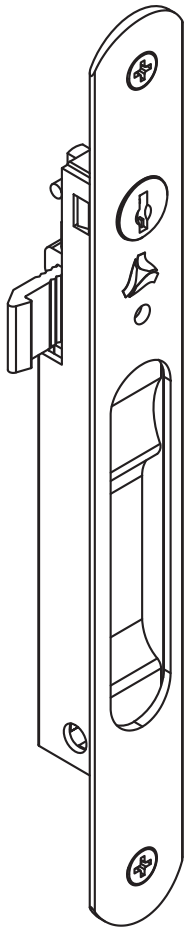

USINAGEM:
(escala 1:2)

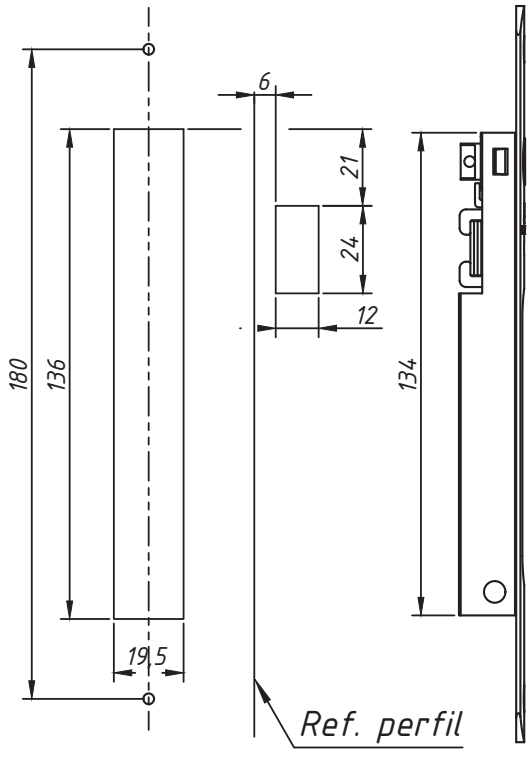

DIMENSÕES:
(escala 1:2)

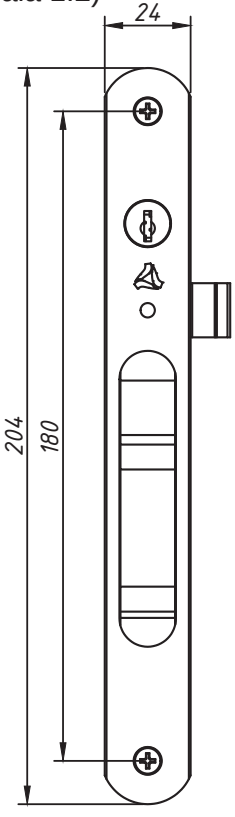

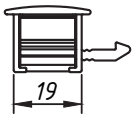

ATENÇÃO:

PERFIL- MARCO LATERAL
VENDIDO SEPARADAMENTE
Obs: Verificar a linha indicada para a aplicação do perfil.

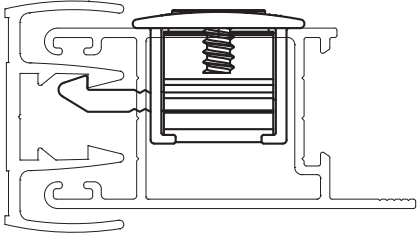

DETALHE DE APLICAÇÃO:
(escala 1:1)

CARACTERÍSTICAS:

Componentes:	Matéria-prima:
Estrutura	Alumínio
Chave	Aço Niquelado
Lingueta	Alumínio
Parafusos	Aço Inox
Mola	Aço mola
Eixo de centro	Alumínio

Acabamento			
Preto	Fosco	Branco	Bronze

Embalagem	20 Fechos com chave
	20 Linguetas
	40 Parafusos

CÓDIGO	ACABAMENTO
FEC-0255PT	Preto
FEC-0255FS	Fosco
FEC-0255BC	Branco
FEC-0255BR	Bronze

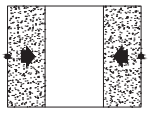

JANELAS
E PORTAS
DE CORRER

*Referência a marcas registradas ® verificar índice.

A ALUMICONTE Reserva-se do direito de fazer modificações em qualquer informação descrita neste catálogo sem aviso prévio.

FECHO CONCHA
FECHAMENTO LATERAL

APLICAÇÃO:
- LINHAS:
DIVERSAS

Agosto/2016

PERSPECTIVA:
(sem escala)

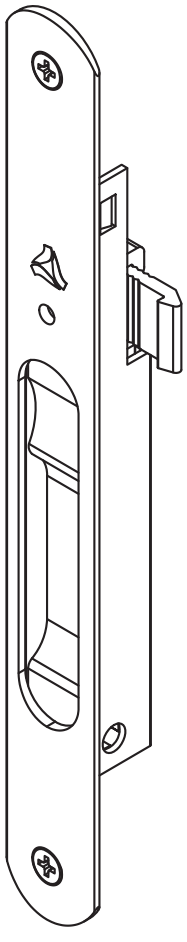

USINAGEM:
(escala 1:2)

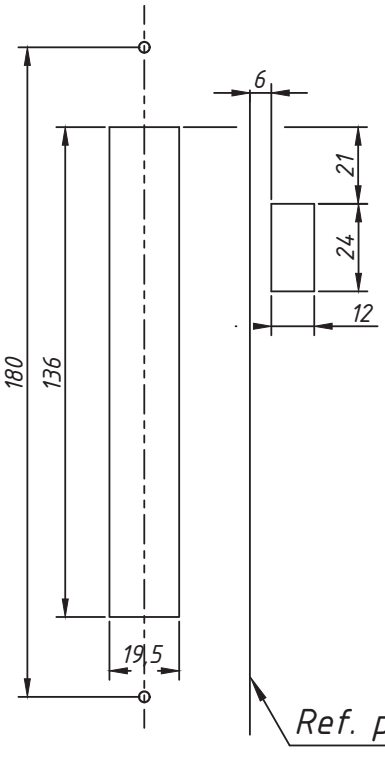

DIMENSÕES:
(escala 1:2)

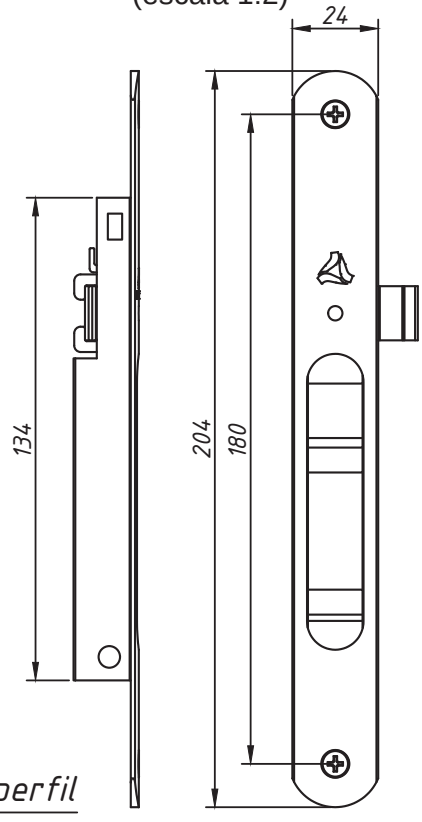

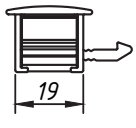

ATENÇÃO:

PERFIL- MARCO LATERAL
VENDIDO SEPARADAMENTE
Obs: Verificar a linha indicada para a aplicação do perfil.

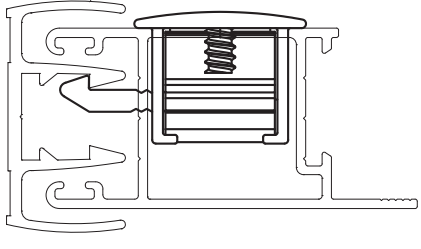

DETALHE DE APLICAÇÃO:
(escala 1:1)

CARACTERÍSTICAS:

Componentes:	Matéria-prima:
Estrutura	Alumínio
Lingueta	Alumínio
Parafusos	Aço Inox
Mola	Aço mola
Eixo de centro	Alumínio

Acabamento			
Preto	Fosco	Branco	Bronze

Embalagem	20 Fechos
	20 Linguetas
	40 Parafusos

CÓDIGO	ACABAMENTO
FEC-0254PT	Preto
FEC-0254FS	Fosco
FEC-0254BC	Branco
FEC-0254BR	Bronze

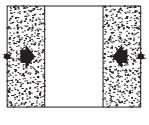

JANELAS
E PORTAS
DE CORRER

*Referência a marcas registradas ® verificar índice.

A ALUMICONTE Reserva-se do direito de fazer modificações em qualquer informação descrita neste catálogo sem aviso prévio.

FECHO CONCHA DONÉR | 158 MM - COM CHAVE

APLICAÇÃO:
ABSOLUTA® , ALUK 2.0®, ALUK 2.5®, NOSTRA 25®, CÉLERE®, ECOLINE 2.5®, HIDRO OFICIAL®, IMPERIAL 2.5®,INOVA®, MEGA 20®, MEGA 25®, SUPREMA®, SMART 2.0®, SP20®.

PERSPECTIVA:
(sem escala)

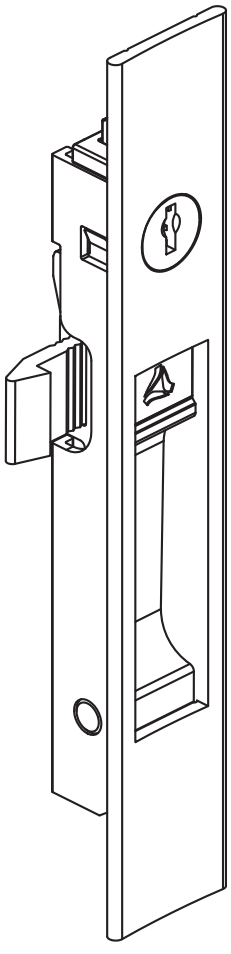

DIMENSÕES:
(escala 1:2)

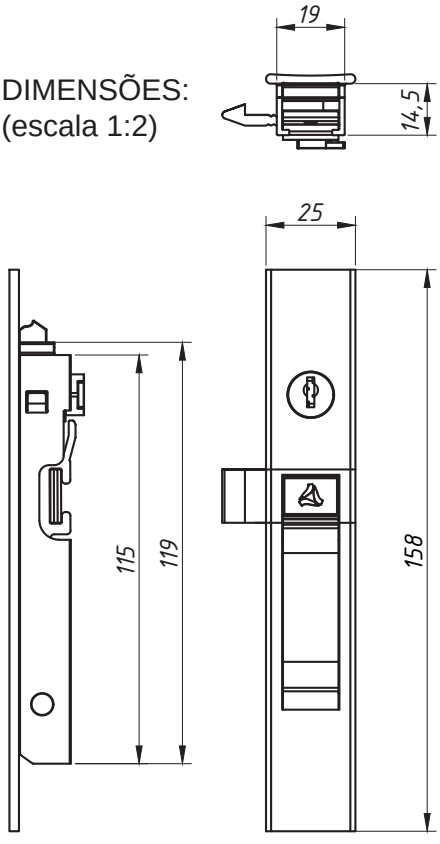

USINAGEM:
(escala 1:2)

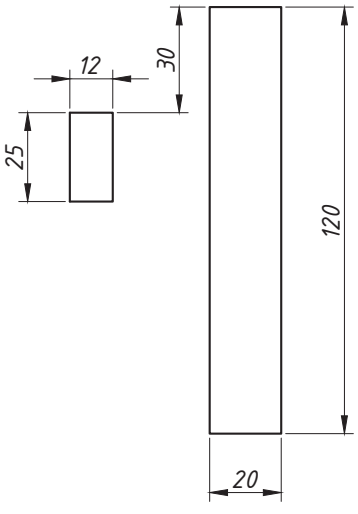

DETALHE DE APLICAÇÃO

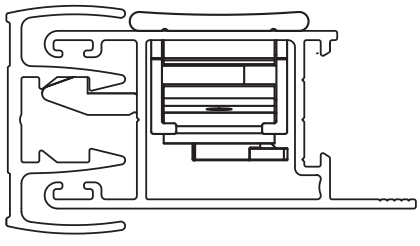

(escala 1:1)

CARACTERÍSTICAS:

Componentes:	Matéria-prima:
Estrutura	Alumínio
Lingueta	Alumínio
Parafuso	Aço Inox
Molas	Aço mola
Eixo de centro	Alumínio

Acabamento			
Preto	Fosco	Branco	Bronze

Embalagem	20 Fechos
	20 Linguetas
	20 Chaves

CÓDIGO	ACABAMENTO
FEC500PT	Preto
FEC500FS	Fosco
FEC500BC	Branco
FEC500BZ	Bronze

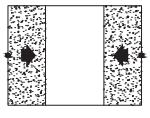

JANELAS E PORTAS DE CORRER

Setembro/2023 - REV.:01 Janeiro/2024

*Referência a marcas registradas ® verificar índice.

A ALUMICONTE Reserva-se do direito de fazer modificações em qualquer informação descrita neste catálogo sem aviso prévio.

FECHO CONCHA DONÉR | 192 MM - COM CHAVE

APLICAÇÃO:
ABSOLUTA® , ALUK 2.0®, ALUK 2.5®, NOSTRA 25®, CÉLERE®, ECOLINE 2.5®, HIDRO OFICIAL®, IMPERIAL 2.5®,INOVA®, MEGA 20®, MEGA 25®, SUPREMA®, SMART 2.0®, SP20®.

Setembro/2023 - REV.:01 Janeiro/2024

PERSPECTIVA:
(sem escala)

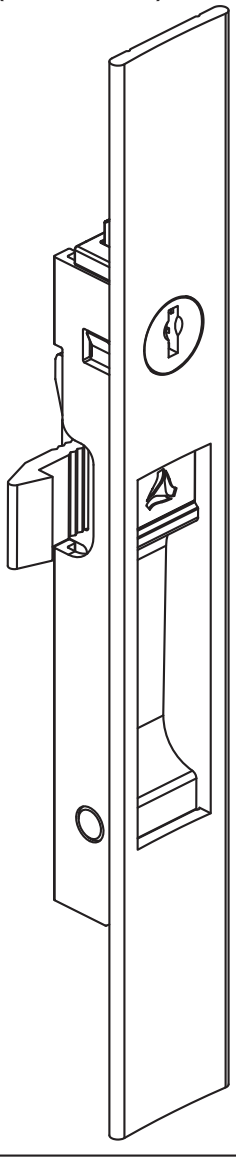

DIMENSÕES:
(escala 1:2)

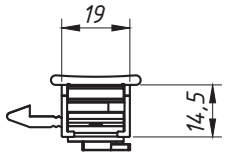

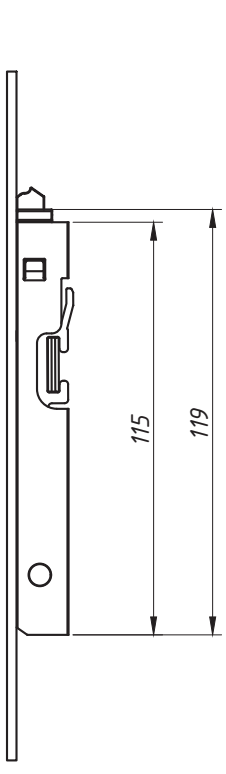

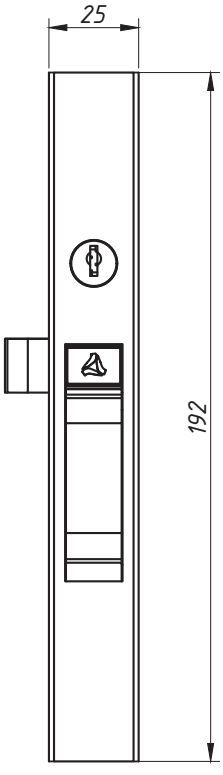

USINAGEM:
(escala 1:2)

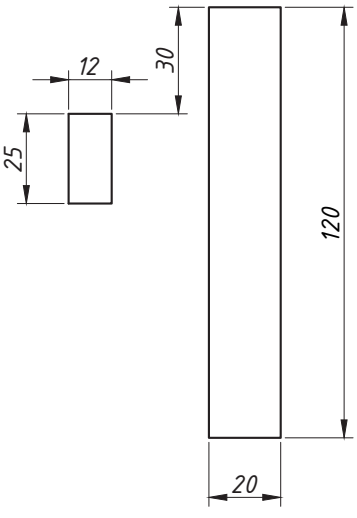

DETALHE DE APLICAÇÃO

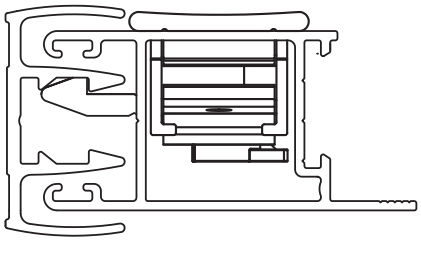

(escala 1:1)

CARACTERÍSTICAS:

Componentes:	Matéria-prima:
Estrutura	Alumínio
Lingueta	Alumínio
Parafuso	Aço Inox
Molas	Aço mola
Eixo de centro	Alumínio

Acabamento			
Preto	Fosco	Branco	Bronze

Embalagem	20 Fechos
	20 Linguetas
	20 Chaves

CÓDIGO	ACABAMENTO
FEC501PT	Preto
FEC501FS	Fosco
FEC501BC	Branco
FEC501BZ	Bronze

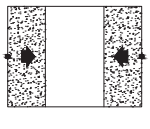

JANELAS
E PORTAS
DE CORRER

10.20

*Referência a marcas registradas ® verificar índice.

A ALUMICONTE Reserva-se do direito de fazer modificações em qualquer informação descrita neste catálogo sem aviso prévio.

FECHO CONCHA DONÉR | 158 MM - SEM CHAVE

APLICAÇÃO:
ABSOLUTA® , ALUK 2.0®, ALUK 2.5®, NOSTRA 25®, CÉLERE®, ECOLINE 2.5®, HIDRO OFICIAL®, IMPERIAL 2.5®,INOVA®, MEGA 20®, MEGA 25®, SUPREMA®, SMART 2.0®, SP20®.

PERSPECTIVA:
(sem escala)

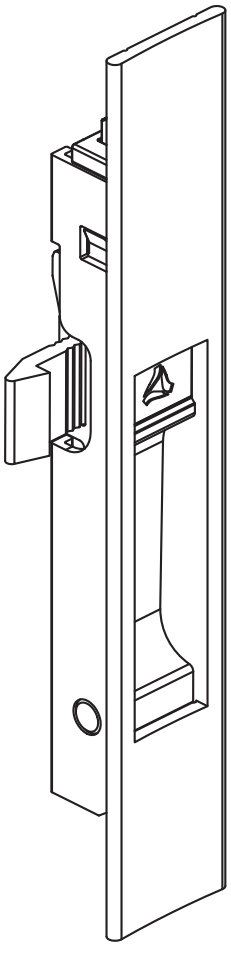

DIMENSÕES:
(escala 1:2)

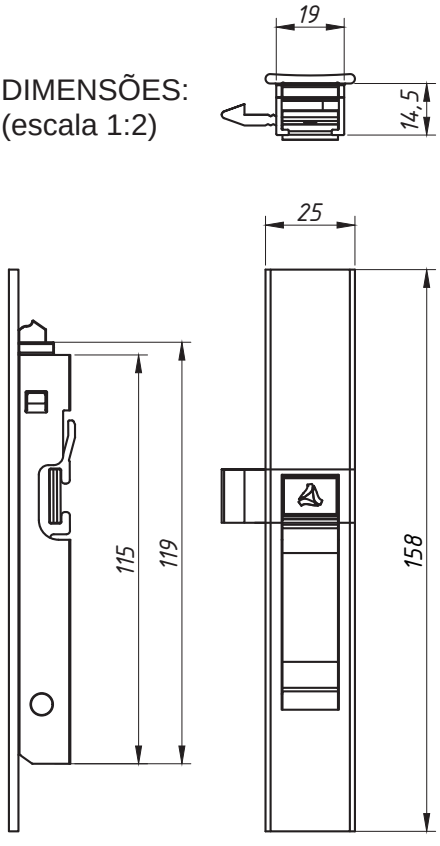

USINAGEM:
(escala 1:2)

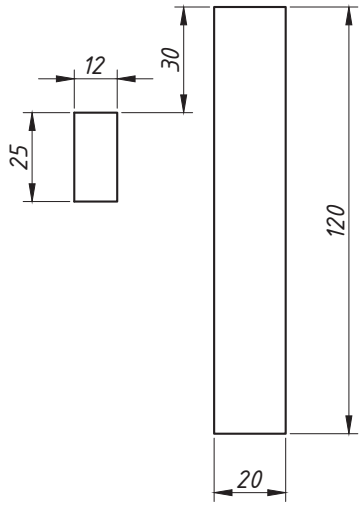

DETALHE DE APLICAÇÃO:

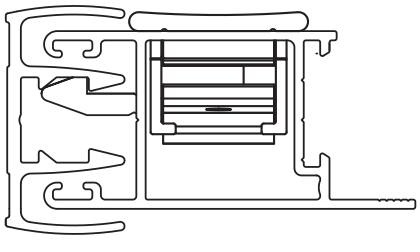

(escala 1:1)

CARACTERÍSTICAS:

Componentes:	Matéria-prima:
Estrutura	Alumínio
Lingueta	Alumínio
Parafuso	Aço Inox
Molas	Aço mola
Eixo de centro	Alumínio

Acabamento			
Preto	Fosco	Branco	Bronze

Embalagem	20 Fechos
	20 Linguetas

CÓDIGO	ACABAMENTO
FEC502PT	Preto
FEC502FS	Fosco
FEC502BC	Branco
FEC502BZ	Bronze

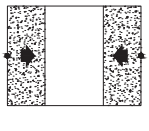

JANELAS
E PORTAS
DE CORRER

10.21

Setembro/2023 - REV.:01 Janeiro/2024

*Referência a marcas registradas ® verificar índice.

A ALUMICONTE Reserva-se do direito de fazer modificações em qualquer informação descrita neste catálogo sem aviso prévio.

FECHO CONCHA DONÉR | 192 MM - SEM CHAVE

APLICAÇÃO:
ABSOLUTA® , ALUK 2.0®, ALUK 2.5®, NOSTRA 25®, CÉLERE®, ECOLINE 2.5®, HIDRO OFICIAL®, IMPERIAL 2.5®,INOVA®, MEGA 20®, MEGA 25®, SUPREMA®, SMART 2.0®, SP20®.

Setembro/2023 - REV.:01 Janeiro/2024

PERSPECTIVA:
(sem escala)

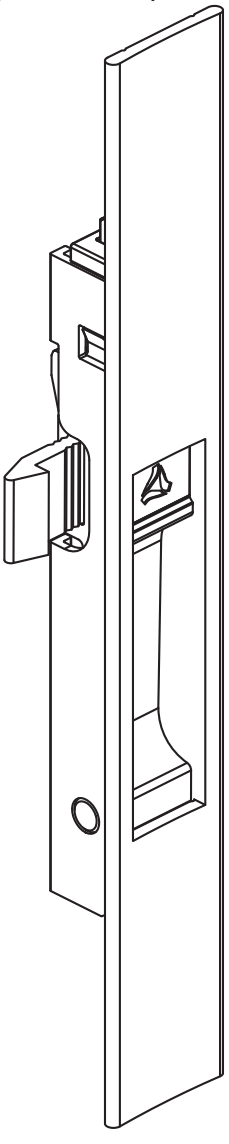

DIMENSÕES:
(escala 1:2)

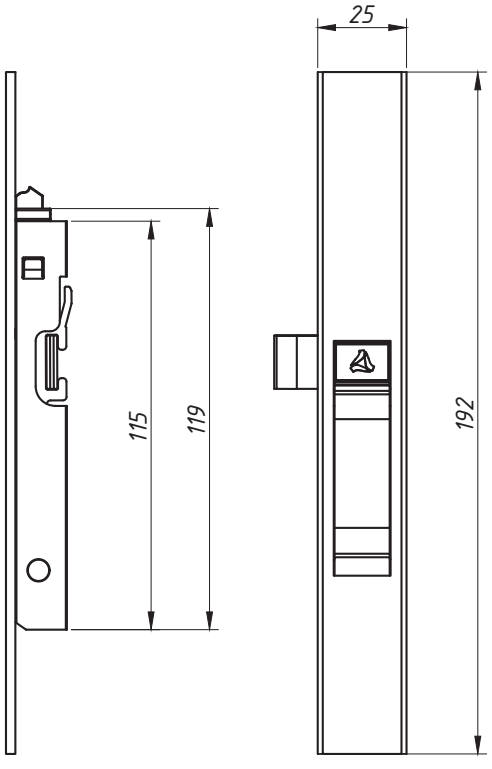

USINAGEM:
(escala 1:2)

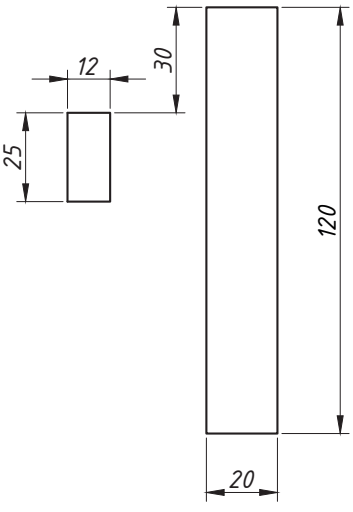

DETALHE DE APLICAÇÃO

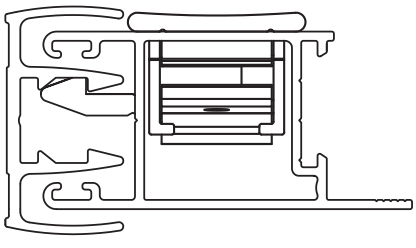

(escala 1:1)

CARACTERÍSTICAS:

Componentes:	Matéria-prima:
Estrutura	Alumínio
Lingueta	Alumínio
Parafuso	Aço Inox
Molas	Aço mola
Eixo de centro	Alumínio

Acabamento			
Preto	Fosco	Branco	Bronze

Embalagem	20 Fechos
	20 Linguetas

CÓDIGO	ACABAMENTO
FEC503PT	Preto
FEC503FS	Fosco
FEC503BC	Branco
FEC503BZ	Bronze

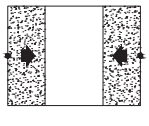

JANELAS E PORTAS DE CORRER

*Referência a marcas registradas ® verificar índice.

A ALUMICONTE Reserva-se do direito de fazer modificações em qualquer informação descrita neste catálogo sem aviso prévio.

FECHO GATILHO

APLICAÇÃO:

- LINHA MADEIRA

Janeiro/2005

PERSPECTIVA:
(sem escala)

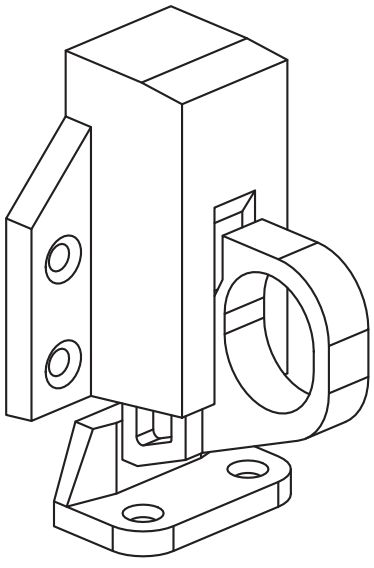

DIMENSÕES:
(escala 1:2)

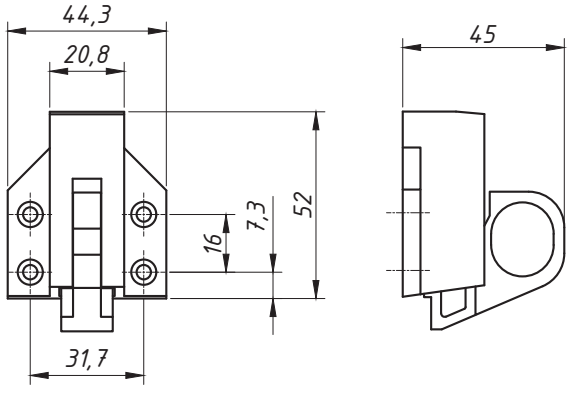

CONTRAFECHO:
(escala 1:2)

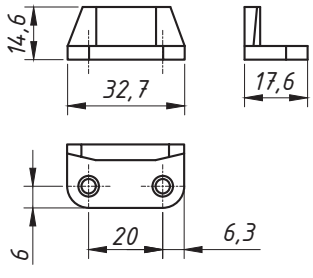

DETALHE DE APLICAÇÃO:
(escala 1:2)

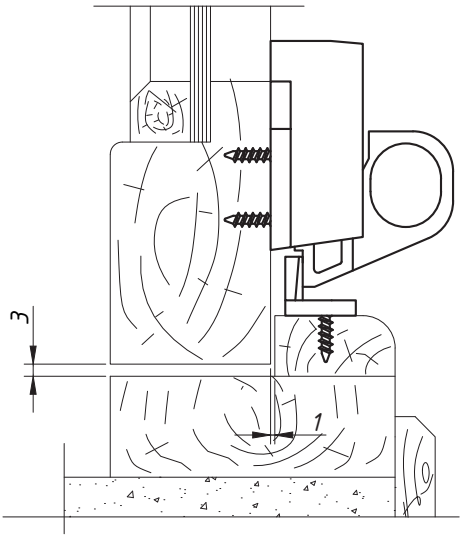

Base e trava
somente em preto

CARACTERÍSTICAS:

Componentes:	Matéria-prima:
Base	Poliamida
Trava	Poliamida
Mola	Aço Zincado
Parafusos	Aço Inox

Embalagem	
	25 Fechos
	25 Contrafechos
	150 Parafusos

Código	Acabamento
FEC-300	Preto

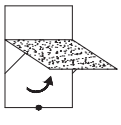

JANELAS
MAXIM-AR

11.01

**Referência a marcas registradas ® verificar índice.*

A ALUMICONTE Reserva-se do direito de fazer modificações em qualquer informação descrita neste catálogo sem aviso prévio.

ALUMICONTE

FECHO CENTRAL BATE FECHA PARA JANELA DE CORRER (VIDRO VIDRO)

APLICAÇÃO:

– LINHA:

VIDRO TEMPERADO

Agosto/2010

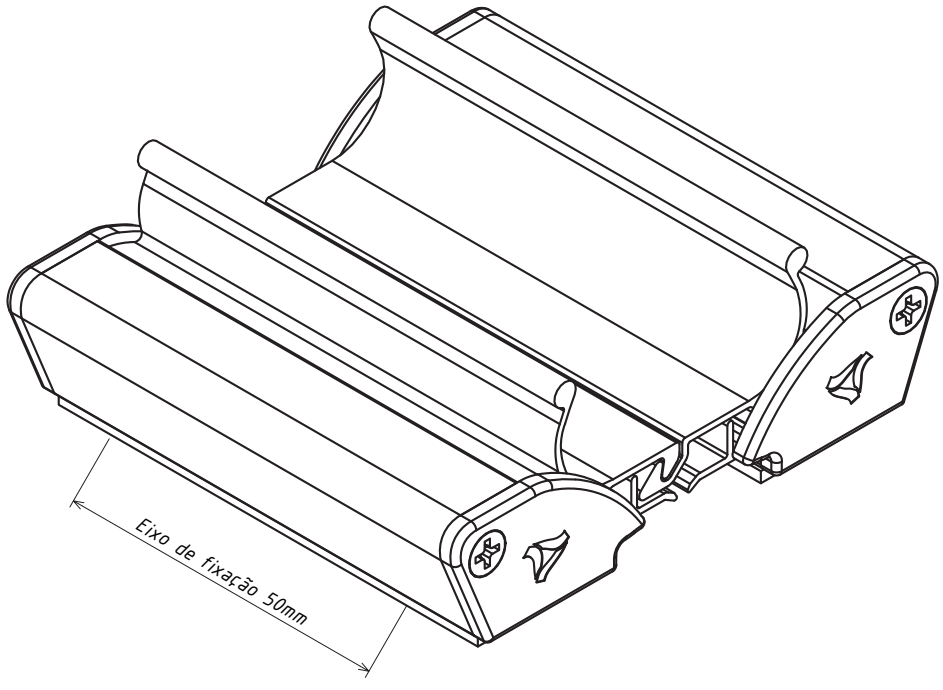

CARACTERÍSTICAS:

Componentes:	Matéria–prima:
Estrutura	Alumínio
Parafusos	Aço Inox
Fixadores	Alumínio
Acabamentos	Nylon Preto
Borracha de fixação	Cortiça
Mola	Aço Mola

Acabamento			
Preto	Branco	Bronze	Fosco

Embalagem	
	01 Puxador
	01 Mola
	08 Parafusos
	04 Borrachas
	02 Contra Chapas
	04 Tampas
	04 Fixadores

DETALHE DE APLICAÇÃO:
(sem escala)

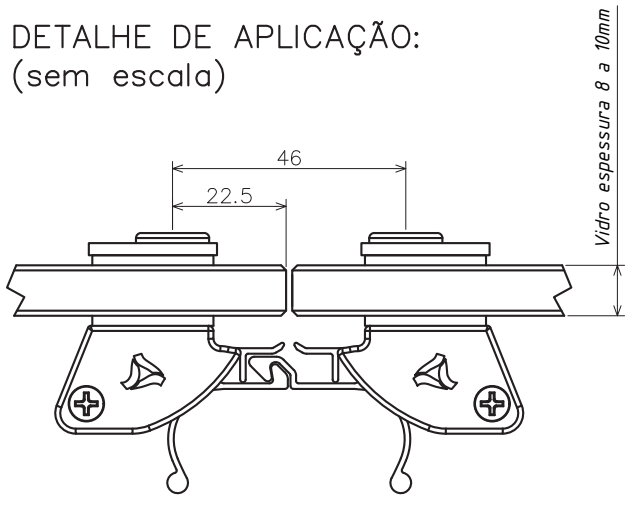

CÓDIGO	ACABAMENTO
FEC–1570 P	Preto
FEC–1570 EB	Branco
FEC–1570 BR	Bronze
FEC–1570 FS	Fosco

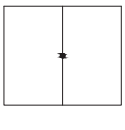

JANELAS DE CORRER VT

11.02

A ALUMICONTE Reserva–se do direito de fazer modificações em qualquer informação descrita neste catálogo sem aviso prévio.

FECHO LATERAL BATE FECHA PARA JANELA DE CORRER
(VIDRO ALVENARIA)

APLICAÇÃO:

- LINHA:

VIDRO TEMPERADO

JULHO/2009

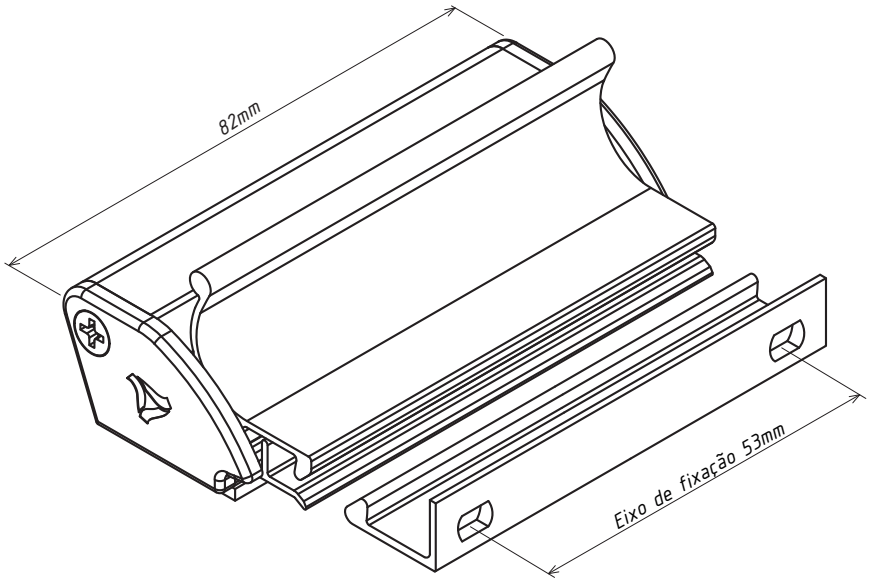

OBS: Distância entre furos: 50mm

DETALHE DE APLICAÇÃO:
(sem escala)

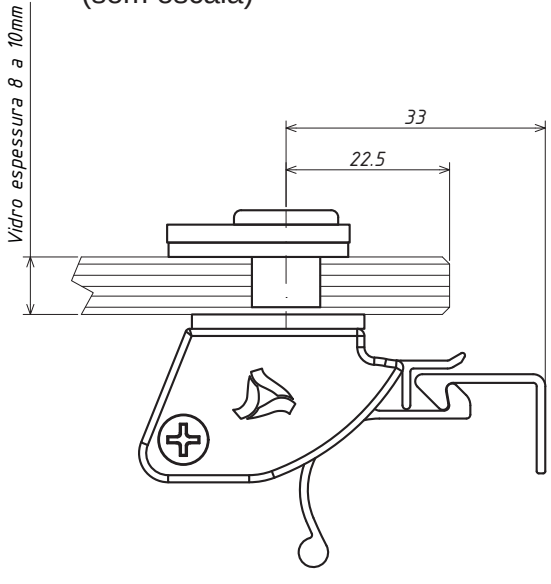

CARACTERÍSTICAS:

Componentes:	Matéria-prima:
Estrutura	Alumínio
Parafusos	Aço Inox
Fixadores	Alumínio
Acabamentos	Nylon Preto
Borracha de fixação	Cortiça
Mola	Aço Mola

Acabamento			
Preto	Branco	Bronze	Fosco

Embalagem	01 Puxador
	01 Contrafecho
	01 Mola
	06 Parafusos
	02 Borrachas
	01 Contra Chapa
	02 Tampas
	02 Fixadores

CÓDIGO	ACABAMENTO
FEC-1571 P	Preto
FEC-1571 EB	Branco
FEC-1571 BR	Bronze
FEC-1571 FS	Fosco

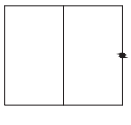

JANELAS DE CORRER
VT

11.03

A ALUMICONTE Reserva-se do direito de fazer modificações em qualquer informação descrita neste catálogo sem aviso prévio.

ALUMICONTE

FECHO CENTRAL BATE FECHA PARA JANELA DE CORRER

(ALUMÍNIO)

APLICAÇÃO:

DIVERSAS

Julho/2009

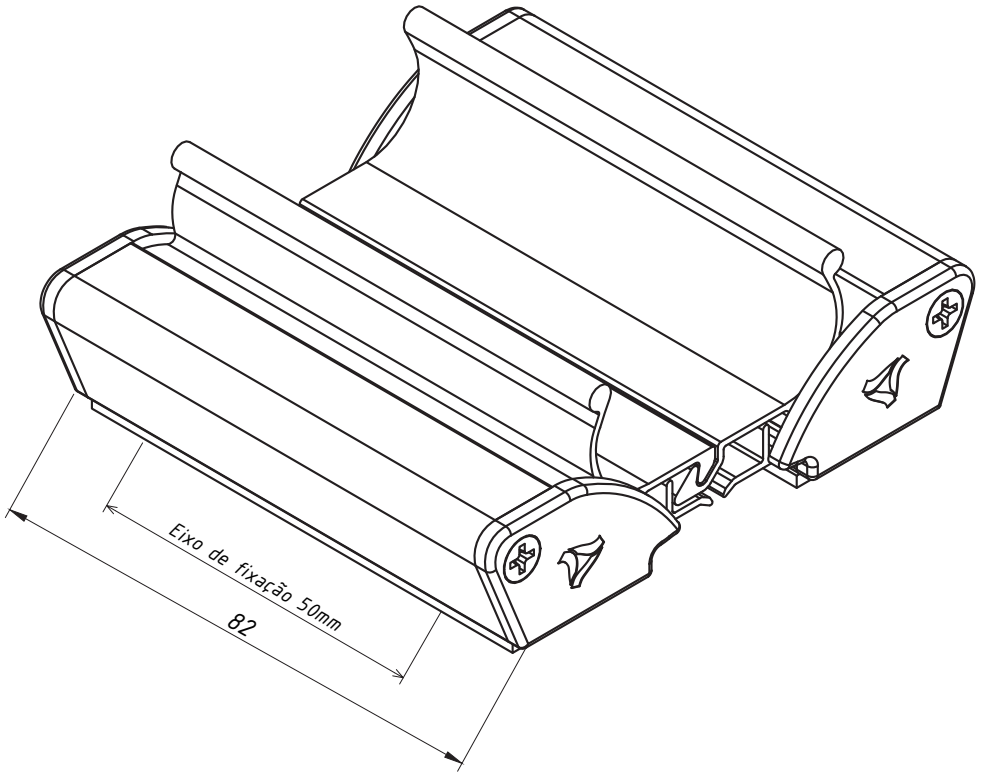

DETALHE DE APLICAÇÃO:
(sem escala)

ACIONAMENTO

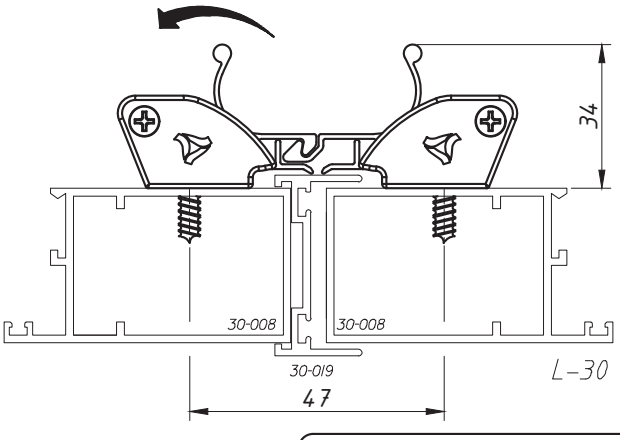

CARACTERÍSTICAS:

Componentes:	Matéria-prima:
Estrutura	Alumínio
Parafusos	Aço Inox
Acabamentos	Nylon Preto
Mola	Aço Mola

Acabamento		
Preto	Branco	Fosco

Embalagem	01 Puxador
	01 Mola
	08 Parafusos
	04 Tampas

CÓDIGO	ACABAMENTO
FEC311P	Preto
FEC311EB	Branco
FEC311FS	Fosco

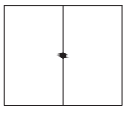

JANELAS DE CORRER

11.04

A ALUMICONTE Reserva-se do direito de fazer modificações em qualquer informação descrita neste catálogo sem aviso prévio.

FECHO LATERAL BATE FECHA PARA JANELA DE CORRER
(VIDRO ALUMÍNIO)

APLICAÇÃO:

- LINHA:

VIDRO TEMPERADO

Novembro/2011

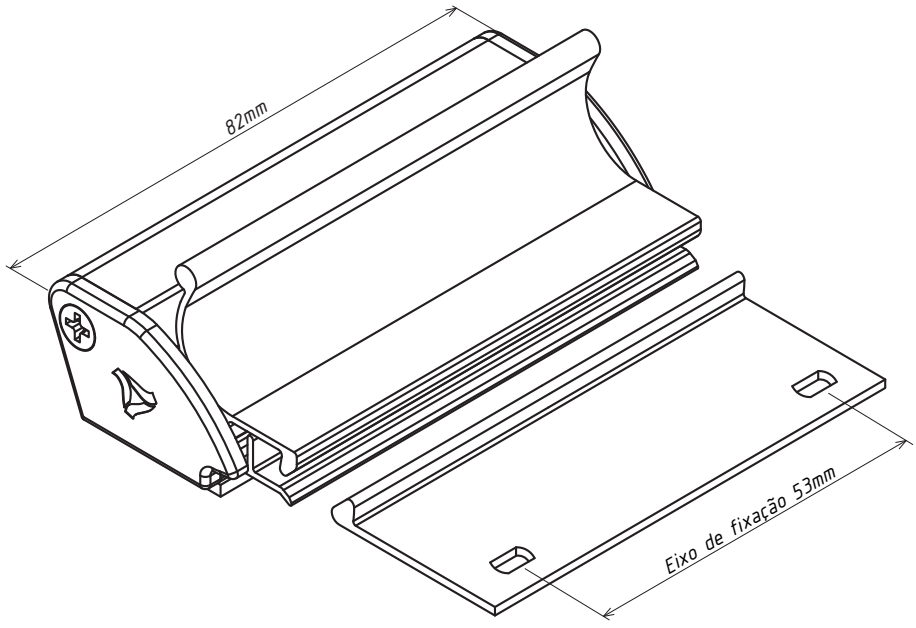

DETALHE DE APLICAÇÃO:
(sem escala)

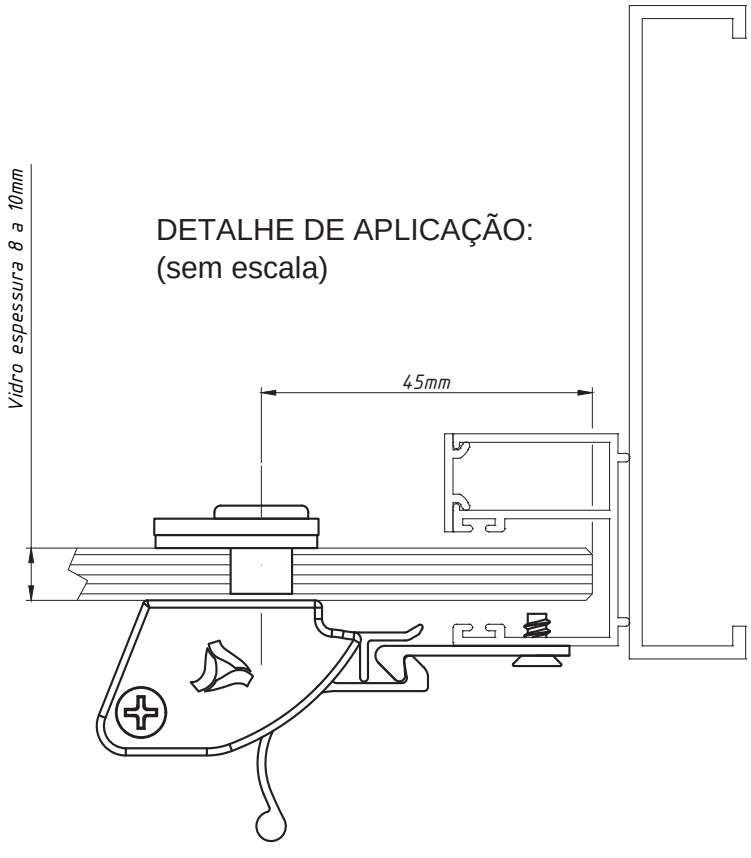

CARACTERÍSTICAS:

Componentes:	Matéria-prima:
Estrutura	Alumínio
Parafusos	Aço Inox
Fixadores	Alumínio
Acabamentos	Nylon Preto
Borracha de fixação	Cortiça
Mola	Aço Mola

Acabamento			
Preto	Branco	Bronze	Fosco

Embalagem	01 Puxador
	01 Contrafecho
	01 Mola
	04 Parafusos
	02 Borrachas
	01 Contra Chapa
	02 Tampas
	02 Fixadores

CÓDIGO	ACABAMENTO
FEC-1572 P	Preto
FEC-1572 EB	Branco
FEC-1572 BR	Bronze
FEC-1572 FS	Fosco

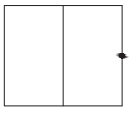

JANELAS DE CORRER
VT

11.05

A ALUMICONTE Reserva-se do direito de fazer modificações em qualquer informação descrita neste catálogo sem aviso prévio.

FECHO TIPO UNHA DE SOBREPOR

APLICAÇÃO:

-LINHAS:
DIVERSAS

Julho/2011

DIMENSÕES:
(escala 1:2)

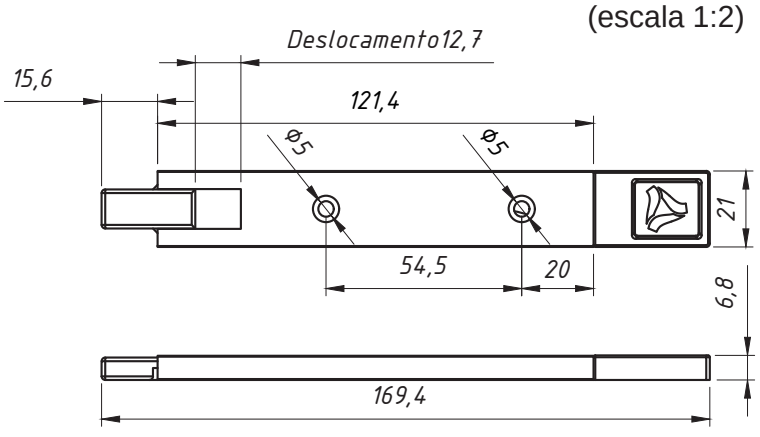

DETALHE DE APLICAÇÃO:
(sem escala)

PERSPECTIVA:
(sem escala)



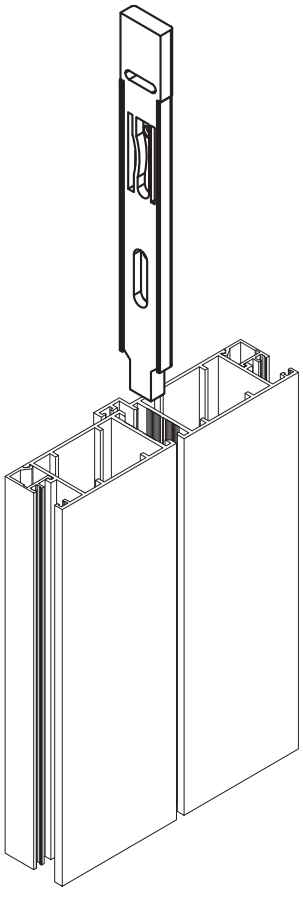

CARACTERÍSTICAS:

Componentes:	Matéria-prima:
Capa	Alumínio
Interno	Poliamida
Parafuso	Aço inox

Acabamentos		
Preto	Fosco	Branco

Embalagem	2 Peças
	4 Parafusos

CÓDIGO	ACABAMENTO
FEC-338	Preto
FEC-3380	Fosco
FEC-338EB	Branco



PORTA
DE GIRO

11.06

*Referência a marcas registradas ® verificar índice.

A ALUMICONTE Reserva-se do direito de fazer modificações em qualquer informação descrita neste catálogo sem aviso prévio.

FECHO UNHA

APLICAÇÃO: LINHAS
30®, GOLD®, IMPERIAL 3.5® E DIVERSAS

Setembro/2012

PERSPECTIVA (sem escala)

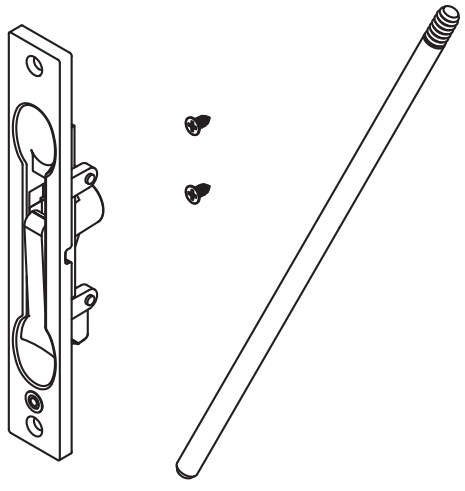

USINAGEM

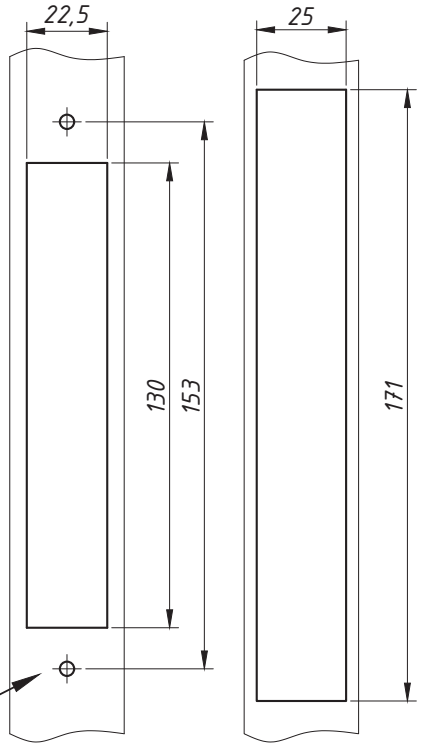

Furar na montagem.

FOLHA

MATA JUNTA

FOLHA

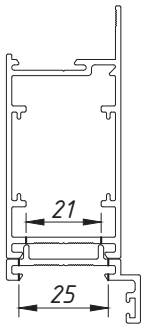

MATA JUNTA

DIMENSÕES (escala 1:3)

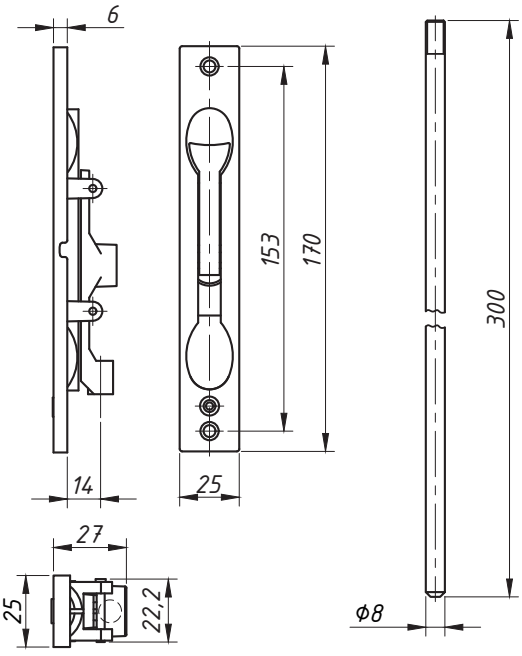

INSTALAÇÃO

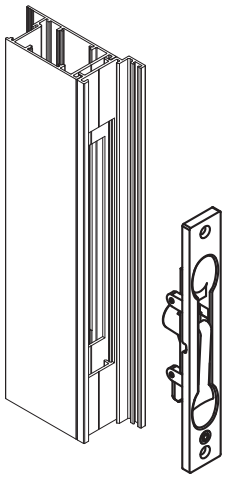

1) Introduza o Fecho no perfil conforme figura.

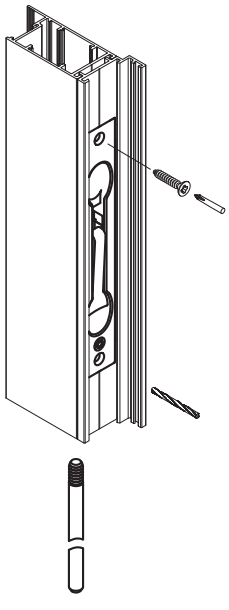

2) Efetue a furação, fixe o fecho e rosqueie a haste no mecanismo do fecho

CARACTERÍSTICAS:

Componentes:	Matéria-prima:
Fecho	Zamac
Haste	Alumínio
Parafusos	Aço Inox

Acabamento		
Preto	Fosco	Branco

Embalagem	1 Conjunto

CÓDIGO	ACABAMENTO
FEC-0609FS	Fosco
FEC-0609PT	Preto
FEC-0609BC	Branco

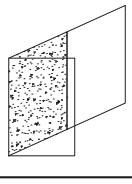

JANELAS E PORTAS DE GIRO

11.08

*Referência a marcas registradas ® verificar índice.

A ALUMICONTE Reserva-se do direito de fazer modificações em qualquer informação descrita neste catálogo sem aviso prévio.

GUIA E LIMITADOR

APLICAÇÃO:
- LINHAS:
MP® e ME®

Janeiro/2005

PERSPECTIVA:
(sem escala)

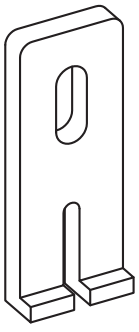

DIMENSÕES:
(escala 1:1)

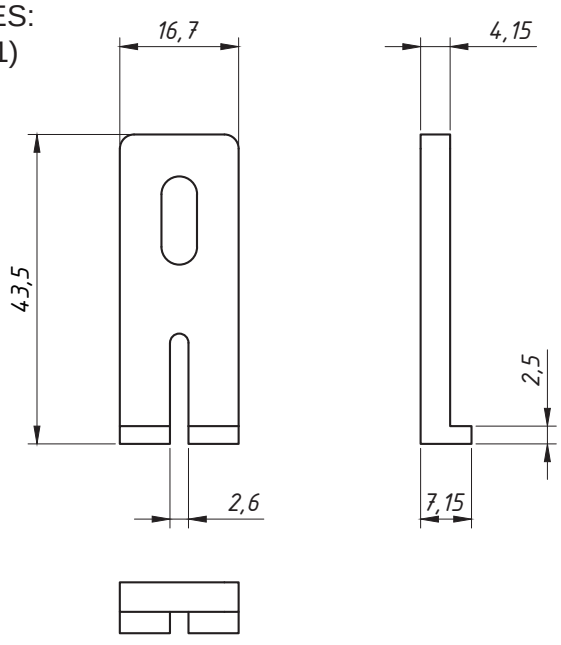

GUIA NYLON: NYL-036;
APLICAÇÃO: LINHA MÓDULO PRÁTICO®.

PERSPECTIVA:
(sem escala)

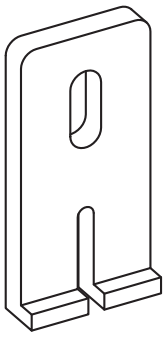

DIMENSÕES:
(escala 1:1)

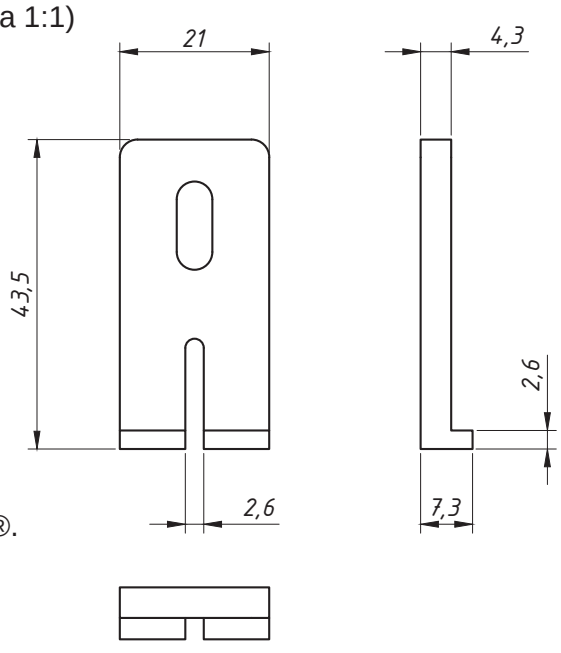

GUIA NYLON: NYL-278;
APLICAÇÃO: LINHA MÓDULO ESPECIAL®.

CARACTERÍSTICAS:

Componentes:	Matéria-prima:
Estrutura	Poliamida

Acabamento	Preto

Embalagem	200 Pç./embalagem (NYL-036)
	200 Pç./embalagem (NYL-278)

CÓDIGO	ACABAMENTO
NYL-036	Preto
NYL-278	Preto

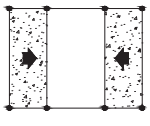

JANELAS
E PORTAS
DE CORRER

12.01

*Referência a marcas registradas ® verificar índice.

A ALUMICONTE Reserva-se do direito de fazer modificações em qualquer informação descrita neste catálogo sem aviso prévio.

GUIA PARA JANELAS E PORTAS DE CORRER

APLICAÇÃO:

- LINHAS:
SUPREMA®, ALUK 2.5® e ABSOLUTA®

Novembro/2011

DIMENSÕES:
(escala 1:1)

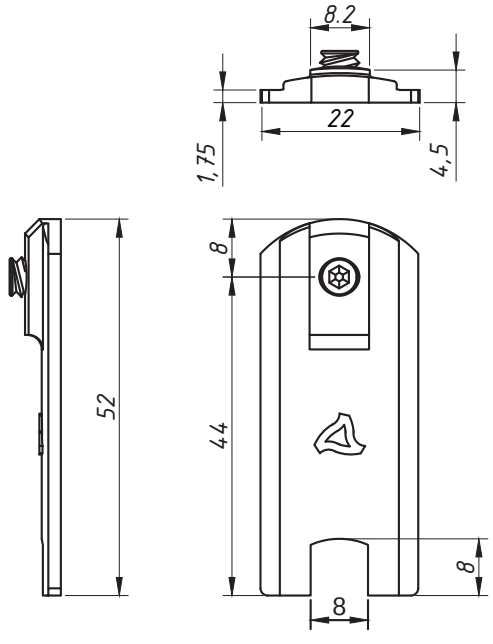

PERSPECTIVA:
(sem escala)

NYL 332S
S/ PLACA



NYL 332
C/ PLACA



DETALHE DE APLICAÇÃO:
(sem escala)

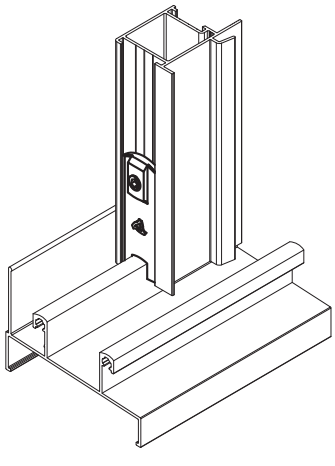

CARACTERÍSTICAS:

Componentes:	Matéria-prima:
Estrutura	Poliamida
Chapa de Reforço	Aço inox
Parafusos	Aço Inox

Acabamento	Preto / Branco

Embalagem	200 Guias
	200 Parafusos

CÓDIGO	ACABAMENTO
NYL-332S (S/ PLACA)	Preto
NYL-332SNB (S/ PLACA)	Branco
NYL-332 (C/ PLACA)	Preto
NYL-332NB (C/ PLACA)	Branco

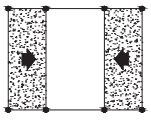

JANELAS E PORTAS DE CORRER

12.02

*Referência a marcas registradas ® verificar índice.

A ALUMICONTE Reserva-se do direito de fazer modificações em qualquer informação descrita neste catálogo sem aviso prévio.

GUIA E LIMITADOR

APLICAÇÃO:
- LINHAS GOLD®, MEGA32, NOSTRA 32®, ALUK 3.2® e D'ORO®

Agosto/2010 - REV.:01 Janeiro/2024

DIMENSÕES:
(escala 1:1)

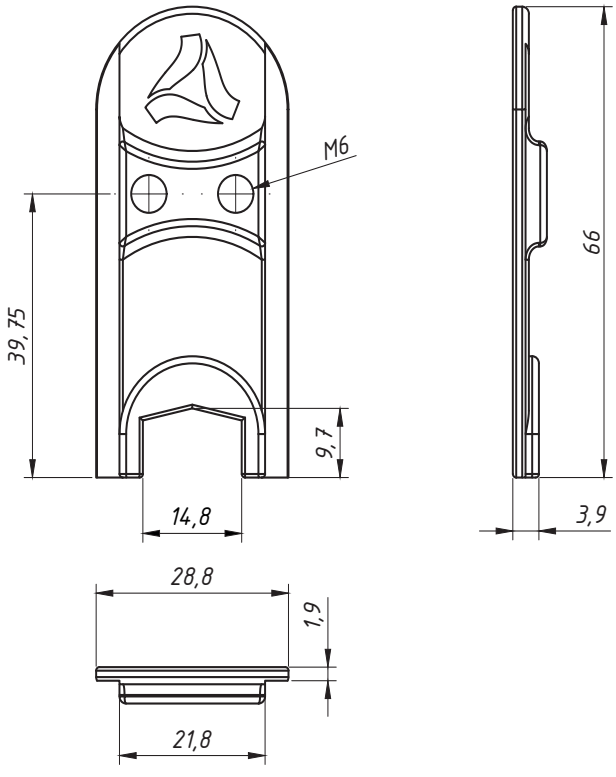

PERSPECTIVA:
(escala 1:1)

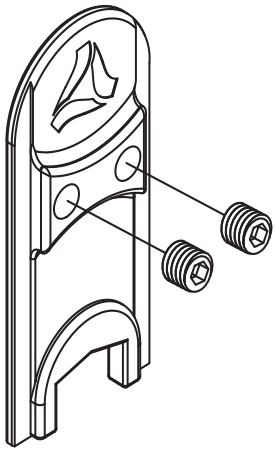

DETALHE DE APLICAÇÃO:
(sem escala)

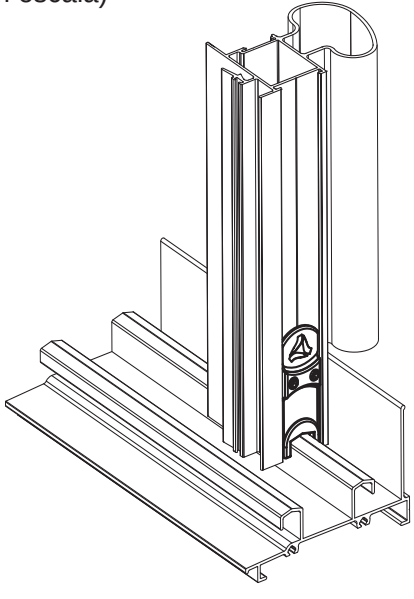

CARACTERÍSTICAS:

Componentes:	Matéria-prima:
Estrutura	Poliamida
Parafusos	Aço Inox

Acabamentos	
Preto	Branco

Embalagem	100 Guias

CÓDIGO	ACABAMENTO
NYL-396	Preto
NYL-396NB	Branco

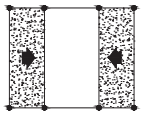

JANELAS E PORTAS DE CORRER

12.03

*Referência a marcas registradas ® verificar índice.

A ALUMICONTE Reserva-se do direito de fazer modificações em qualquer informação descrita neste catálogo sem aviso prévio.

GUIA DESLIZANTE PARA MONTANTE LATERAL LE-1659

APLICAÇÃO: LINHA

ECONOMIC160®

Junho/2008

Dimensões:
(Escala 1:1)

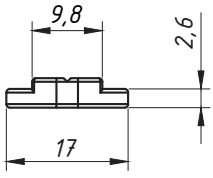

PERSPECTIVA:

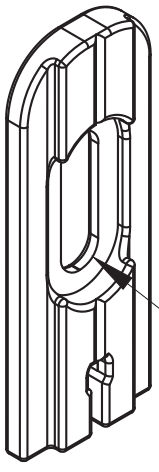

Sistema de regulagem e travamento

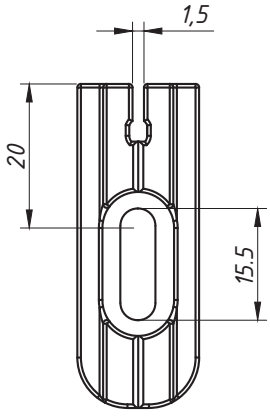

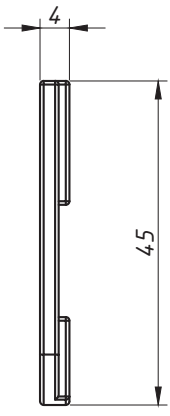

DETALHES DE APLICAÇÃO:
(sem escala)

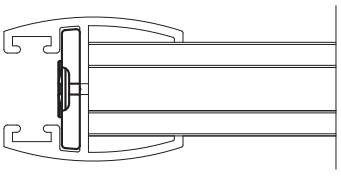

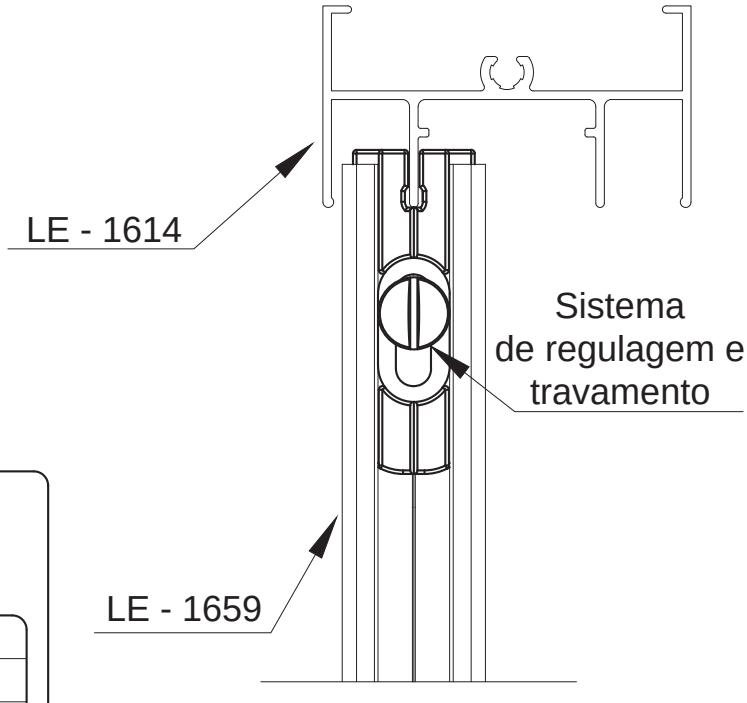

CARACTERÍSTICAS:

Componentes:	Matéria-prima:
Estrutura	Poliamida
Trava	Poliacetal

Acabamento	Preto

Embalagem	200 guias

CÓDIGO	ACABAMENTO
GUI-0202	Preto

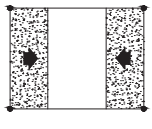

JANELAS E PORTAS DE CORRER

12.04

*Referência a marcas registradas ® verificar índice.

A ALUMICONTE Reserva-se do direito de fazer modificações em qualquer informação descrita neste catálogo sem aviso prévio.

GUIA DESLIZANTE PARA MONTANTES CENTRAIS LE-1660/1661

APLICAÇÃO: LINHA
ECONOMIC160 ®

Junho/2008

PERSPECTIVA:
(Escala 2:1)

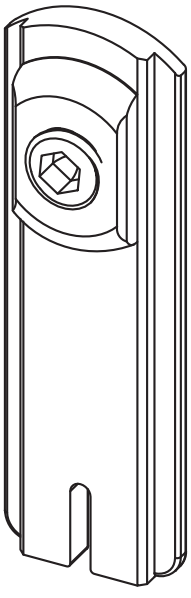

DIMENSÕES:
(Sem Escala)

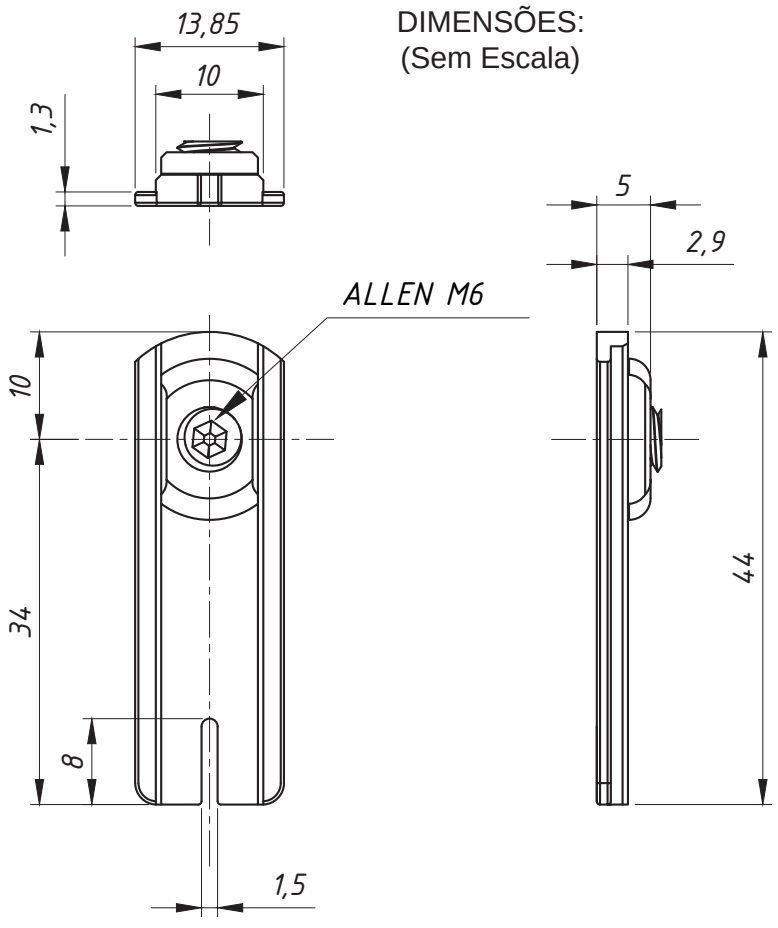

DETALHES DE APLICAÇÃO:
(sem escala)

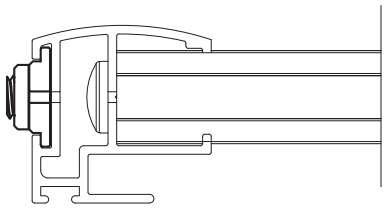

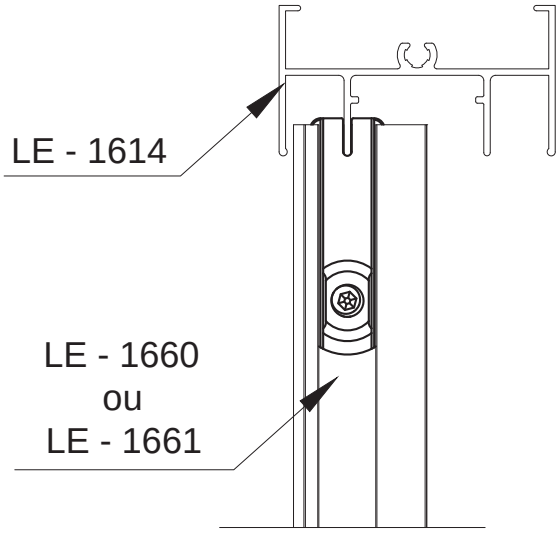

CARACTERÍSTICAS:

Componentes:	Matéria-prima:
Estrutura	Poliacetal
Parafusos	Aço inox

Acabamento	Preto

Embalagem	200 guias
	200 parafusos

CÓDIGO	ACABAMENTO
GUI-0203	Preto
GUI-0203BC	Branco

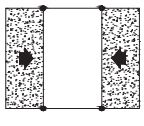

JANELAS
E PORTAS
DE CORRER

12.05

*Referência a marcas registradas ® verificar índice.

A ALUMICONTE Reserva-se do direito de fazer modificações em qualquer informação descrita neste catálogo sem aviso prévio.

GUIA E LIMITADOR

APLICAÇÃO:
- LINHAS:
MASTER® e
ALUK 2.0®

Julho/2011

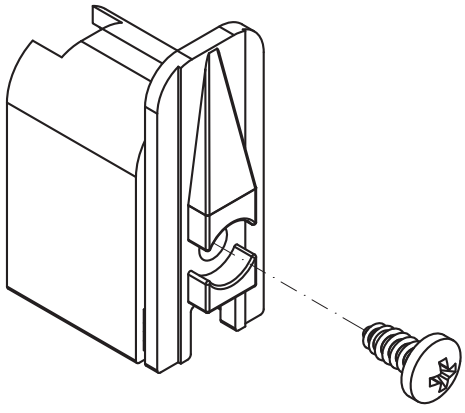

DIMENSÕES:
(escala 1:1)

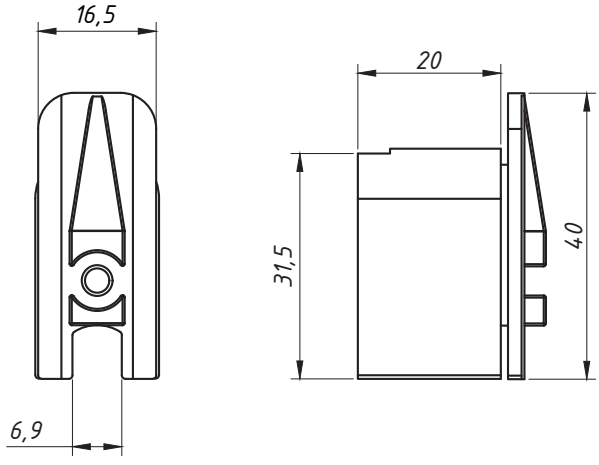

PERSPECTIVA:
(sem escala)

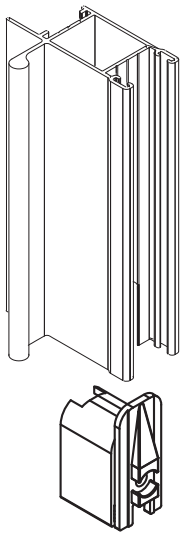

DETALHE DE APLICAÇÃO:
(sem escala)

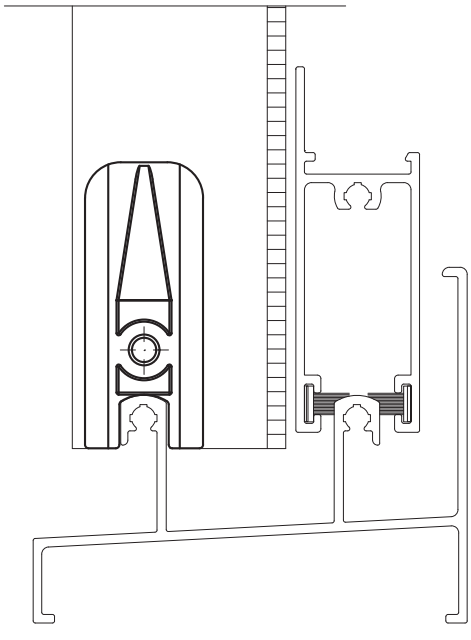

CARACTERÍSTICAS:

Componentes:	Matéria-prima:
Estrutura	Poliamida
Fita vedadora	Polipropileno
Parafusos	Aço Inox

Acabamento	Preto / Branco

Embalagem	100 Guias
	100 Parafusos

CÓDIGO	ACABAMENTO
NYL- 444	Preto
NYL- 444NB	Branco

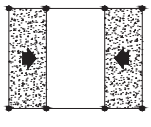

JANELAS
E PORTAS
DE CORRER

12.06

*Referência a marcas registradas ® verificar índice.

A ALUMICONTE Reserva-se do direito de fazer modificações em qualquer informação descrita neste catálogo sem aviso prévio.

GUIA DESLIZANTE

APLICAÇÃO:
- LINHAS:
MASTER® e
ALUK 2.0®

Setembro/2011

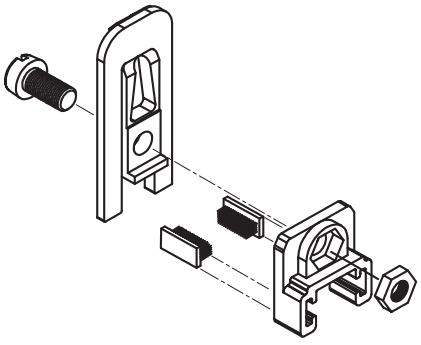

DIMENSÕES:
(escala 1:1)

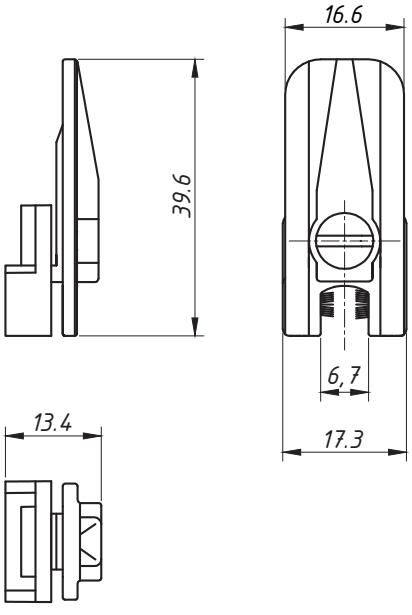

PERSPECTIVA:
(sem escala)

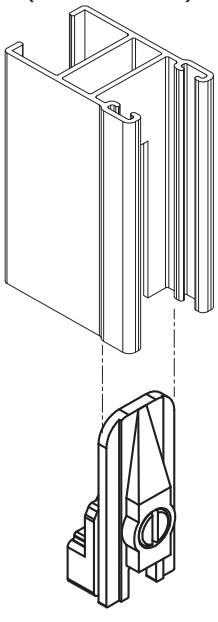

DETALHE DE APLICAÇÃO:
(sem escala)

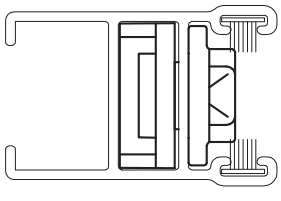

CARACTERÍSTICAS:

Componentes:	Matéria-prima:
Estrutura	Poliamida
Fita vedadora	Polipropileno
Parafuso	Aço Inox
Porca	Aço Inox

Acabamento	Preto / Branco

Embalagem	20 Guias
	20 Parafusos

CÓDIGO	ACABAMENTO
NYL- 450	Preto
NYL- 450NB	Branco

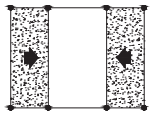

JANELAS
E PORTAS
DE CORRER

12.07

*Referência a marcas registradas ® verificar índice.

A ALUMICONTE Reserva-se do direito de fazer modificações em qualquer informação descrita neste catálogo sem aviso prévio.

GUIA DESLIZANTE

APLICAÇÃO:
-LINHAS:
MASTER® e
ALUK 2.0®

AGOSTO/2011

DIMENSÕES:
(escala 1:1)

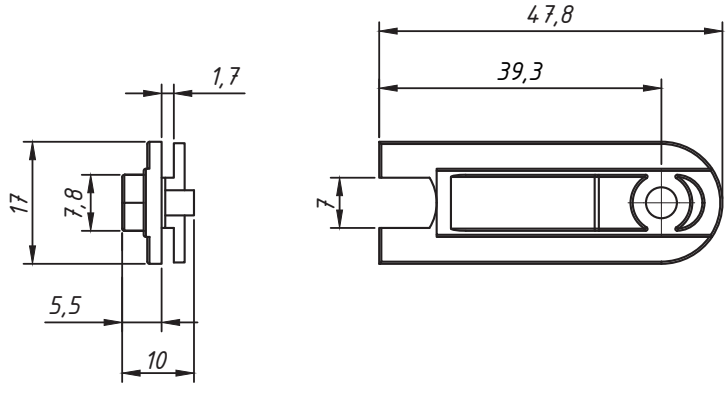

DETALHE DE APLICAÇÃO:
(sem escala)



DETALHE DE APLICAÇÃO:
(sem escala)

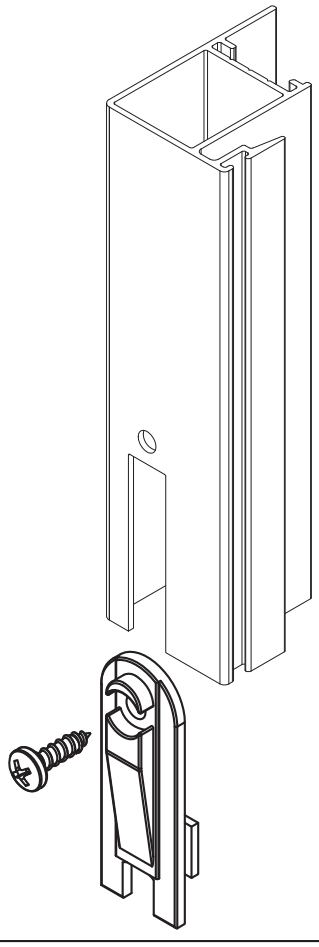

CARACTERÍSTICAS:

Componentes:	Matéria-prima:
Estrutura	Poliamida
Parafuso	Aço Inox

Acabamento	
Preto	Branco

Embalagem	100 peças

CÓDIGO	ACABAMENTO
NYL-444L	PRETO
NYL-444LNB	BRANCO

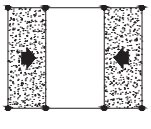

JANELAS
E PORTAS
DE CORRER

12.08

*Referência a marcas registradas ® verificar índice.

A ALUMICONTE Reserva-se do direito de fazer modificações em qualquer informação descrita neste catálogo sem aviso prévio.

GUIA E CALÇO 21MM

APLICAÇÃO:
- LINHA INOVA®

Março/2008

DIMENSÕES:
(escala 1:1)

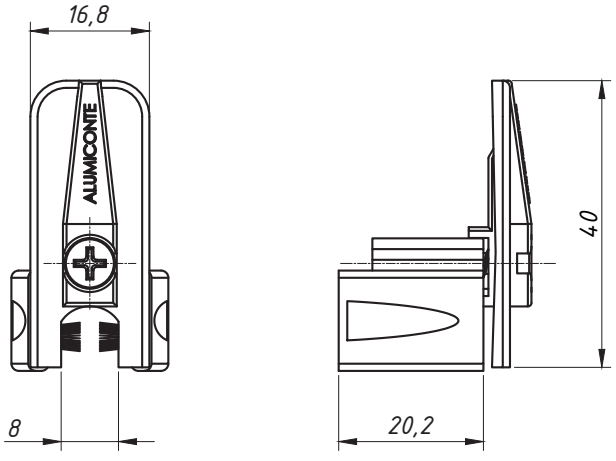

PERSPECTIVA:
(escala 1,5:1)

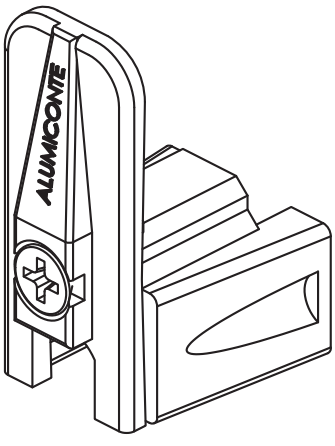

DETALHE DE APLICAÇÃO:
(sem escala)

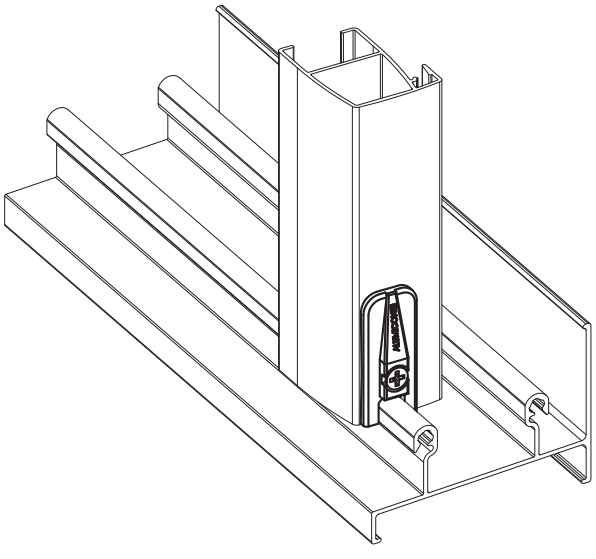

CARACTERÍSTICAS:

Componentes:	Matéria-prima:
Estrutura	Poliamida
Fita vedadora	Polipropileno
Parafuso	Aço Inox

Acabamento	Preto / Branco

Embalagem	100 Guias e Calços
	100 Parafusos

CÓDIGO	ACABAMENTO
NYL-454	Preto
NYL-454NB	Branco

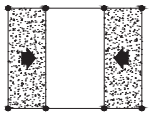

JANELAS
E PORTAS
DE CORRER

12.09

*Referência a marcas registradas ® verificar índice.

A ALUMICONTE Reserva-se do direito de fazer modificações em qualquer informação descrita neste catálogo sem aviso prévio.

GUIA E CALÇO 28MM

APLICAÇÃO:
- LINHA INOVA®

Março/2008

DIMENSÕES:
(escala 1:1)

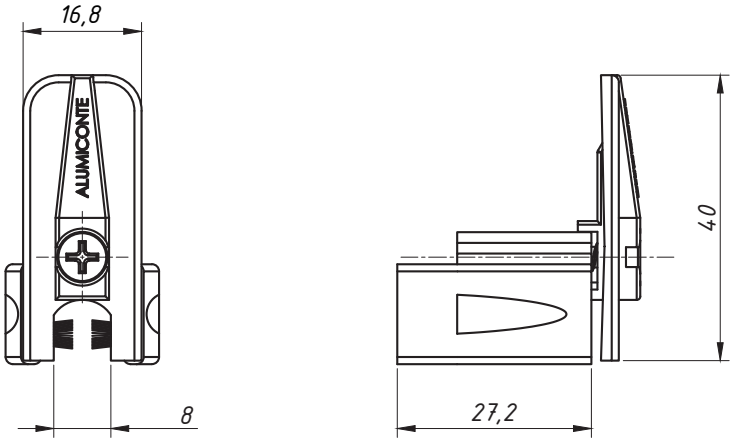

PERSPECTIVA:
(escala 1,5:1)

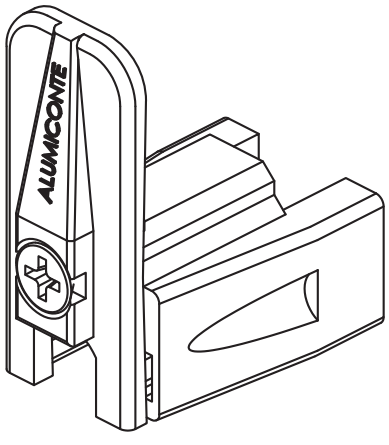

DETALHE DE APLICAÇÃO:
(sem escala)

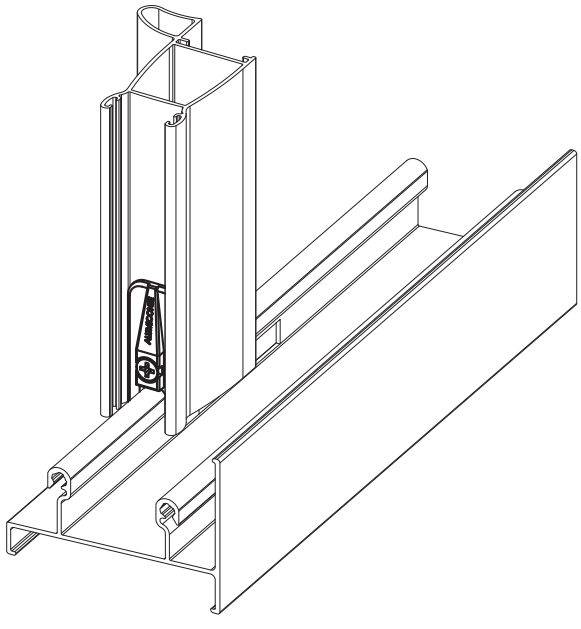

CARACTERÍSTICAS:

Componentes:	Matéria-prima:
Estrutura	Poliamida
Fita vedadora	Polipropileno
Parafuso	Aço Inox

Acabamento	Preto / Branco

Embalagem	100 Guias e Calços
	100 Parafusos

CÓDIGO	ACABAMENTO
NYL- 456	Preto
NYL- 456NB	Branco

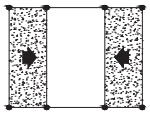

JANELAS
E PORTAS
DE CORRER

12.10

*Referência a marcas registradas ® verificar índice.

A ALUMICONTE Reserva-se do direito de fazer modificações em qualquer informação descrita neste catálogo sem aviso prévio.

GUIA E LIMITADOR

APLICAÇÃO:
- LINHA:
MEGA 2.0

Outubro/2011

DIMENSÕES:
(escala 1:1)

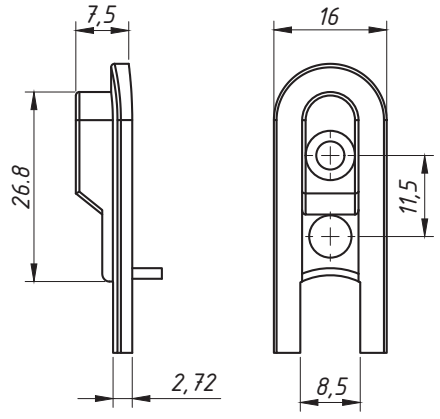

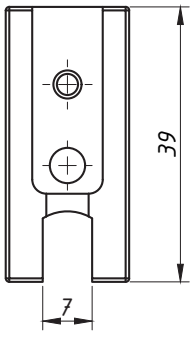

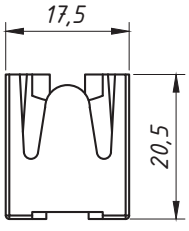

PERSPECTIVA:
(sem escala)

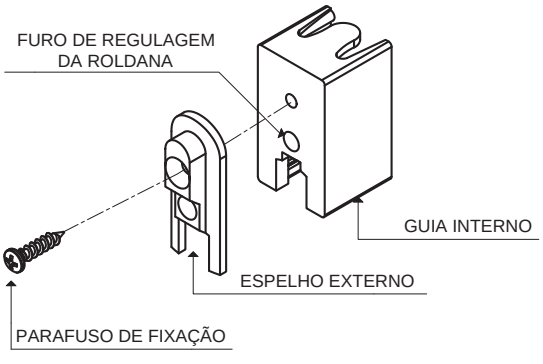

DETALHE DE APLICAÇÃO:
(sem escala)

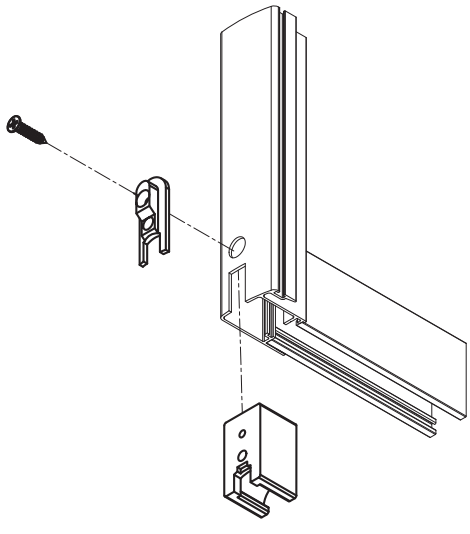

CARACTERÍSTICAS:

Componentes:	Matéria-prima:
Estrutura	Poliamida
Parafuso	Aço Inox

Acabamento	Preto
	Branco

Embalagem	10 Peças

CÓDIGO	ACABAMENTO
GUI-200	Preto
GUI-200NB	Branco

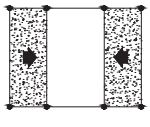

JANELAS
E PORTAS
DE CORRER

12.12

*Referência a marcas registradas ® verificar índice.

A ALUMICONTE Reserva-se do direito de fazer modificações em qualquer informação descrita neste catálogo sem aviso prévio.

GUIA E LIMITADOR

APLICAÇÃO:
- LINHAS:
SUPREMA®, MEGA25, NOSTRA 25®, ABSOLUTA®, ALUK 2.5®, ECOLINE 2.5®

Setembro/2010 - REV.:01 Janeiro/2024

DIMENSÕES:
(escala 1:1)

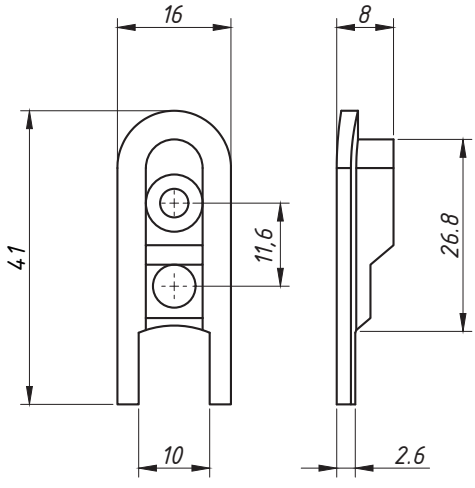

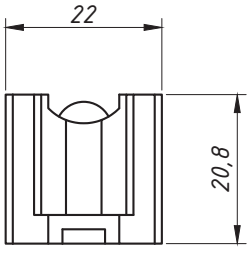

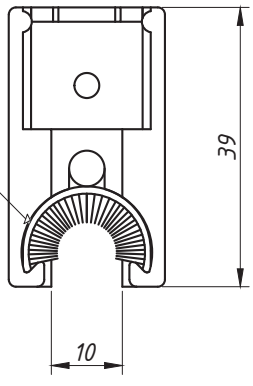

ESCOVA CIRCULAR

DETALHE DE MONTAGEM GUIA:
(sem escala)

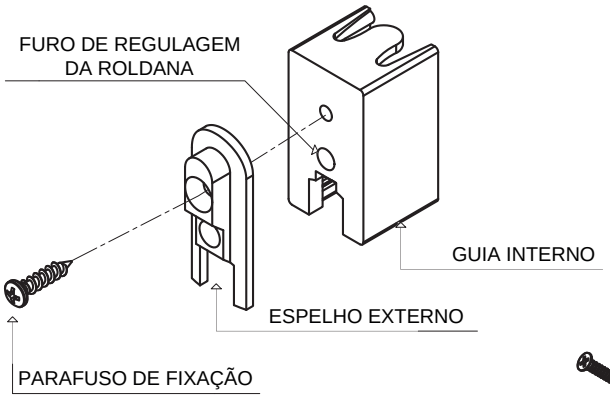

DETALHE DE APLICAÇÃO:
(sem escala)

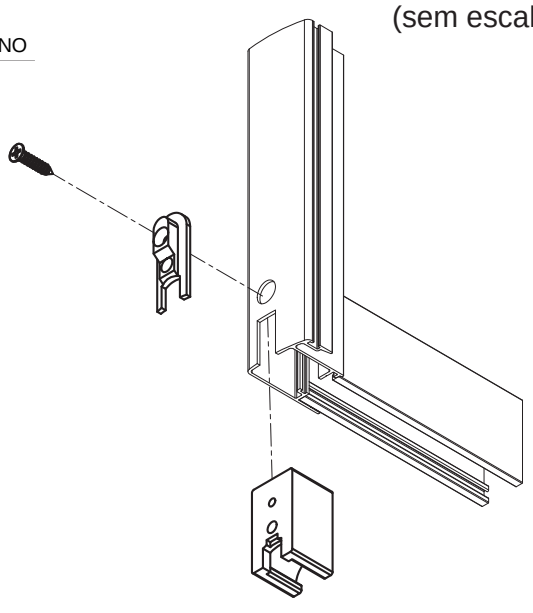

CARACTERÍSTICAS:

Componentes:	Matéria-prima:
Espelho externo	Poliamida
Guia interno	Poliamida
Parafuso	Aço Inox
Escova	Polipropileno

Acabamento	Preto
	Branco

Embalagem	10 Peças

CÓDIGO	ACABAMENTO
GUI-250	Preto
GUI-250NB	Branco

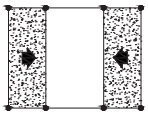

JANELAS E PORTAS DE CORRER

12.13

*Referência a marcas registradas ® verificar índice.

A ALUMICONTE Reserva-se do direito de fazer modificações em qualquer informação descrita neste catálogo sem aviso prévio.

GUIA E LIMITADOR

APLICAÇÃO:
- LINHA:
MEGA 32 *e* NOSTRA 32®

Dezembro/2011 - REV.:01 Janeiro/2024

DIMENSÕES:
(escala 1:1)

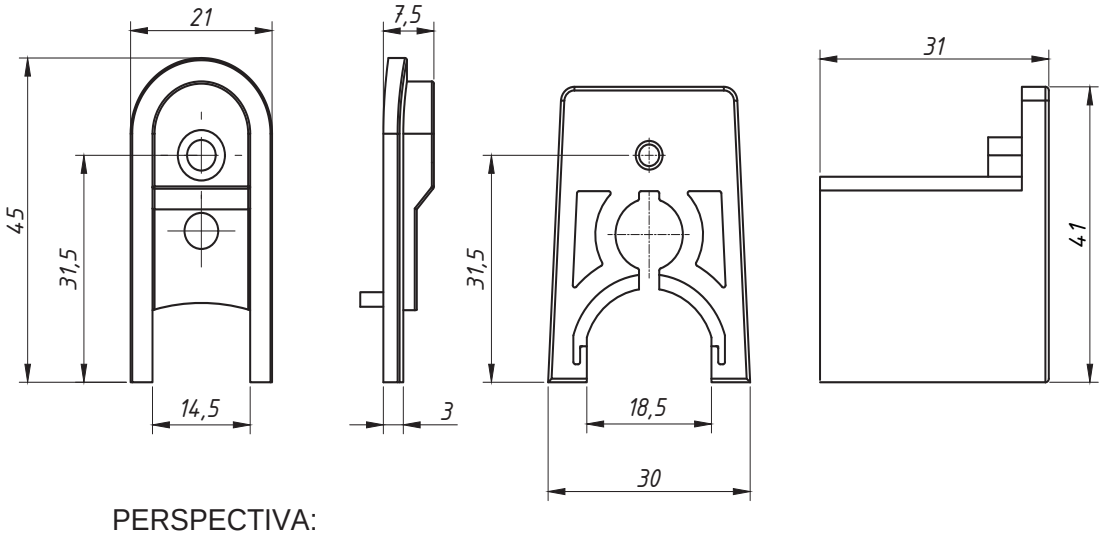

PERSPECTIVA:
(sem escala)

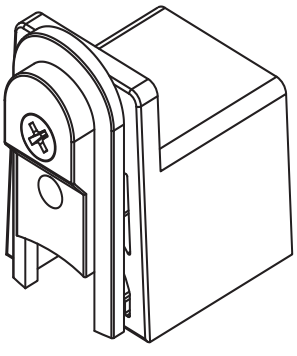

DETALHE DE APLICAÇÃO:
(sem escala)

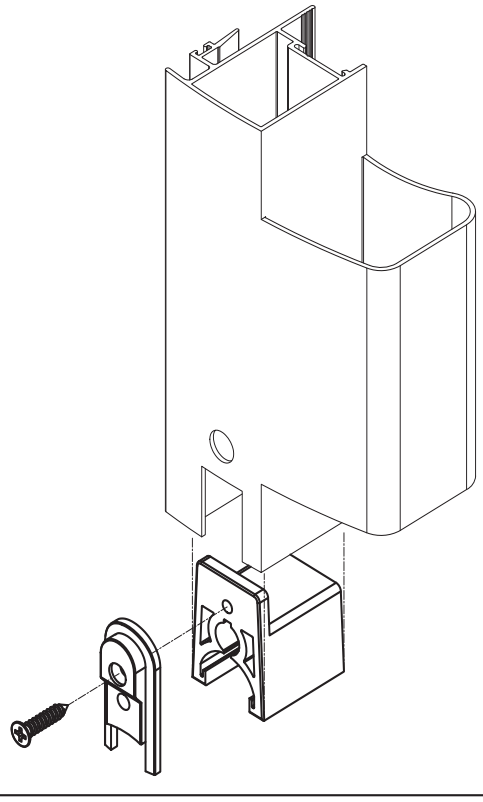

CARACTERÍSTICAS:

Componentes:	Matéria-prima:
Estrutura	Poliamida
Parafuso	Aço Inox

Acabamento	Preto
	Branco

Embalagem	10 Peças

CÓDIGO	ACABAMENTO
GUI-320	Preto
GUI-320NB	Branco

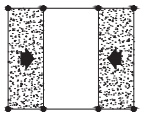

JANELAS
E PORTAS
DE CORRER

*Referência a marcas registradas ® verificar índice.

A ALUMICONTE Reserva-se do direito de fazer modificações em qualquer informação descrita neste catálogo sem aviso prévio.

GUIA DESLIZANTE

APLICAÇÃO:
-LINHAS
MP® ME®

Maio/2011

DIMENSÕES:
(escala 1:1)

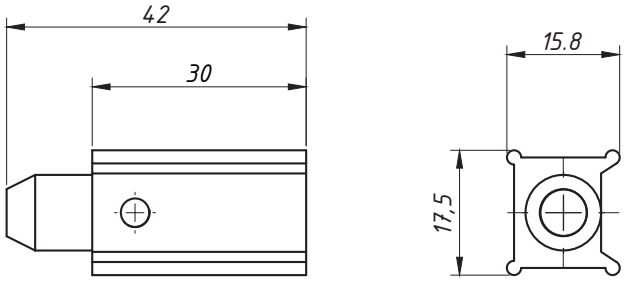

DETALHE DE APLICAÇÃO:
(sem escala)

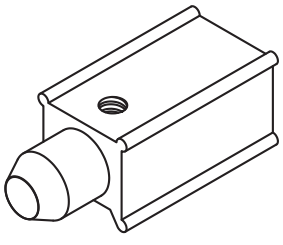

DETALHE DE APLICAÇÃO:
(sem escala)

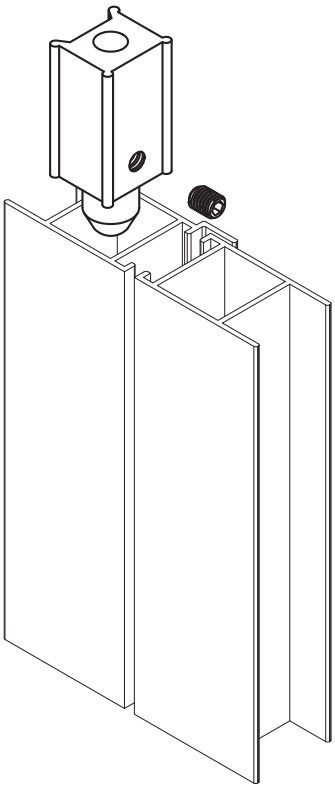

CARACTERÍSTICAS:

Componentes:	Matéria-prima:
Estrutura	Poliamida
Parafuso	Aço inox

Acabamentos
Preto

Embalagem	100 peças

CÓDIGO	ACABAMENTO
NYL-304	Preto



JANELAS CAMARÃO

12.15

*Referência a marcas registradas ® verificar índice.

A ALUMICONTE Reserva-se do direito de fazer modificações em qualquer informação descrita neste catálogo sem aviso prévio.

TRAVA DE FECHO
TIPO UNHA

APLICAÇÃO:
-LINHAS
MP® ME®

Maio/2011

DIMENSÕES:
(escala 1:1)

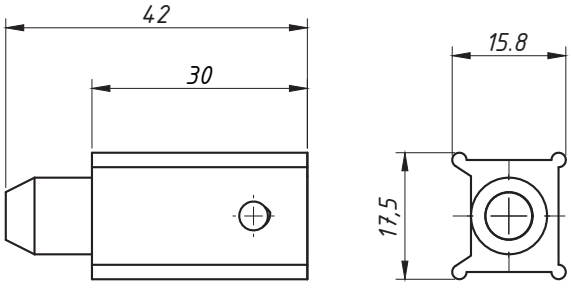

DETALHE DE APLICAÇÃO:
(sem escala)

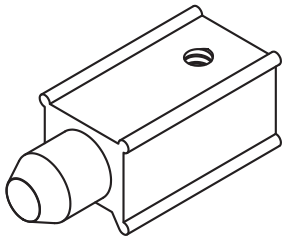

DETALHE DE APLICAÇÃO:
(sem escala)

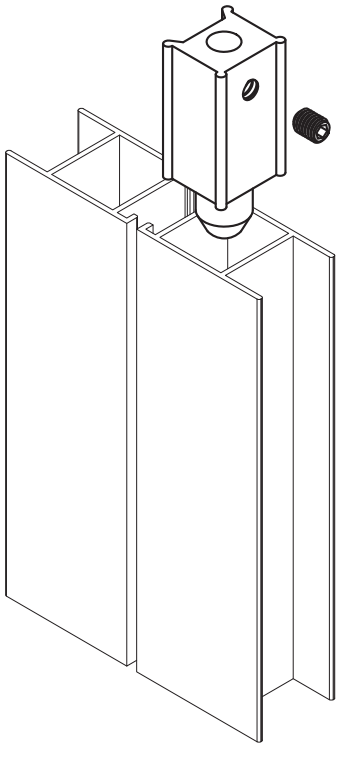

CARACTERÍSTICAS:

Componentes:	Matéria-prima:
Estrutura	Poliamida
Parafuso	Aço inox

Acabamentos
Preto

Embalagem	100 peças

CÓDIGO	ACABAMENTO
NYL-303	Preto

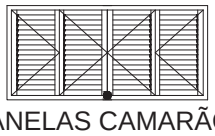

JANELAS CAMARÃO

12.16

*Referência a marcas registradas ® verificar índice.

A ALUMICONTE Reserva-se do direito de fazer modificações em qualquer informação descrita neste catálogo sem aviso prévio.

GUIA DESLIZANTE COM FREIO

APLICAÇÃO:

-LINHAS: SUPREMA®, 25® ABSOLUTA®, ALUK 2.5®, MEGA 25 e NOSTRA 25®

Maio/2011 - REV.:01 Janeiro/2024

DIMENSÕES:
(escala 1:1)

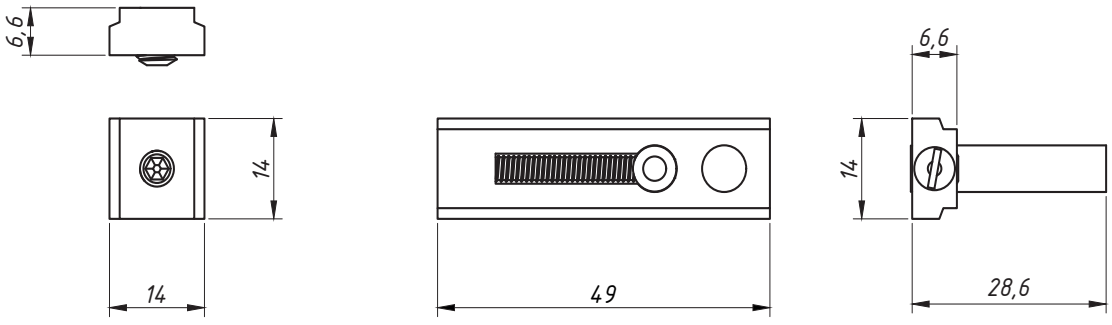

DETALHE DE APLICAÇÃO:
(sem escala)

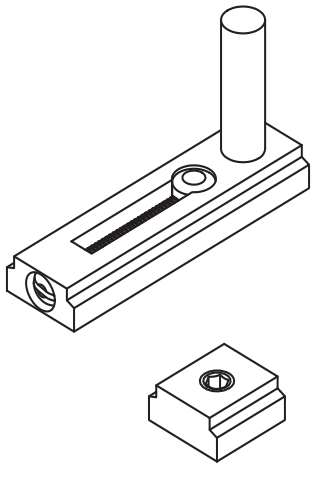

DETALHE DE APLICAÇÃO:
(sem escala)

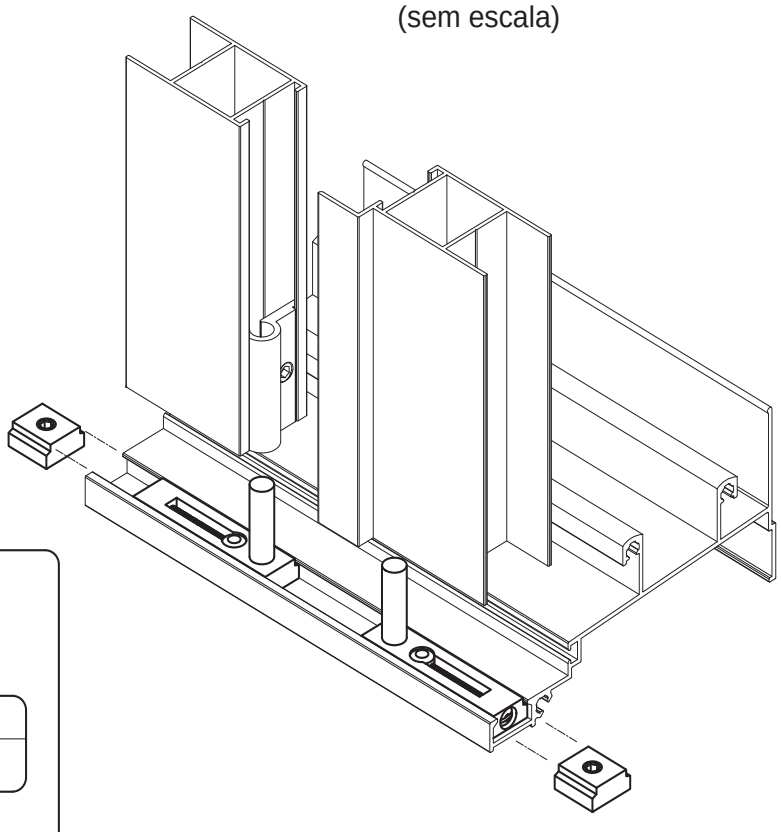

CARACTERÍSTICAS:

Componentes:	Matéria-prima:
Estrutura	Alumínio/Aço

Acabamentos
Preto

CÓDIGO	ACABAMENTO
NYL-362	PRETO

Embalagem	100 peças



JANELAS CAMARÃO

*Referência a marcas registradas ® verificar índice.

A ALUMICONTE Reserva-se do direito de fazer modificações em qualquer informação descrita neste catálogo sem aviso prévio.

SUPORTE DA GUIA

APLICAÇÃO:

-LINHAS
SUPREMA®, ALUK 2.5®
ABSOLUTA®, MEGA 25 e
NOSTRA 25®

Maio/2011 - REV.:01 Janeiro/2024

DIMENSÕES:
(escala 1:1)

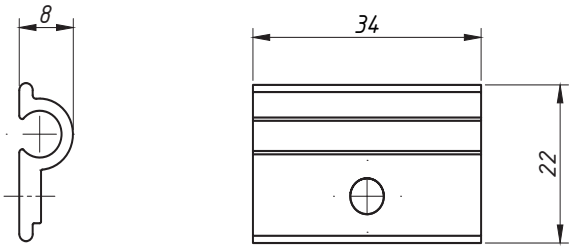

DETALHE DE APLICAÇÃO:
(sem escala)

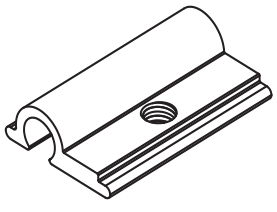

DETALHE DE APLICAÇÃO:
(sem escala)

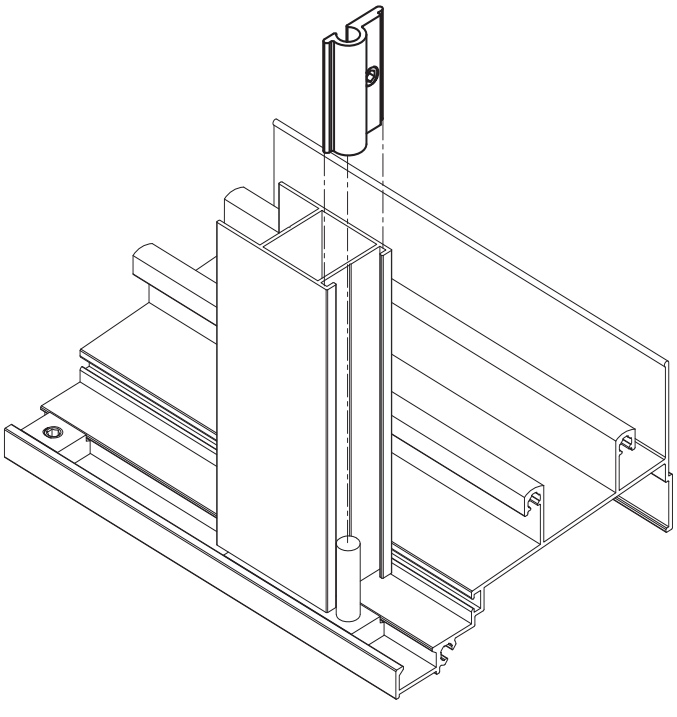

CARACTERÍSTICAS:

Componentes:	Matéria-prima:
Estrutura	Alumínio
Parafuso	Aço inox

Acabamentos	
Preto	Branco

Embalagem	100 peças

CÓDIGO	ACABAMENTO
SUP-624	PRETO
SUP-624EB	BRANCO



JANELAS CAMARÃO

GUIA E PONTEIRA

APLICAÇÃO:

-LINHAS:
SUPREMA®, ALUK 2.5®
e ABSOLUTA®, MEGA 25,
NOSTRA 25®

MAIO/2011 - REV.:01 JANEIRO/2024

DIMENSÕES:
(escala 1:1)

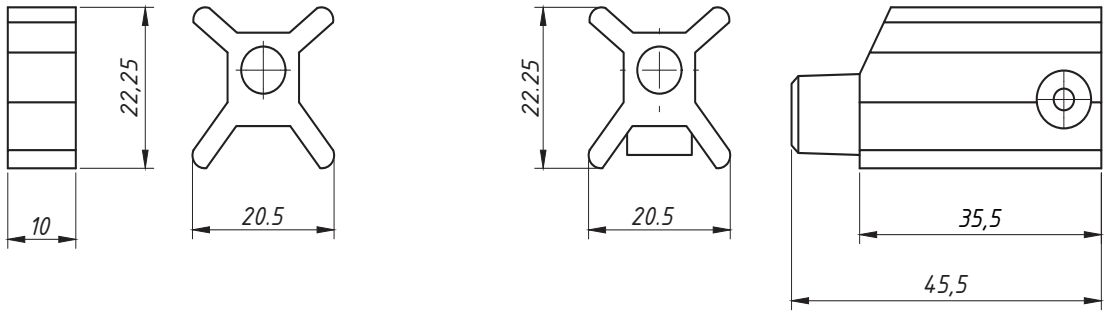

DETALHE DE APLICAÇÃO:
(sem escala)

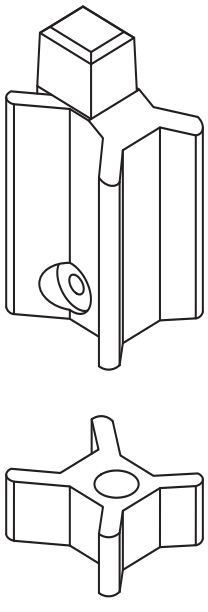

DETALHE DE APLICAÇÃO:
(sem escala)

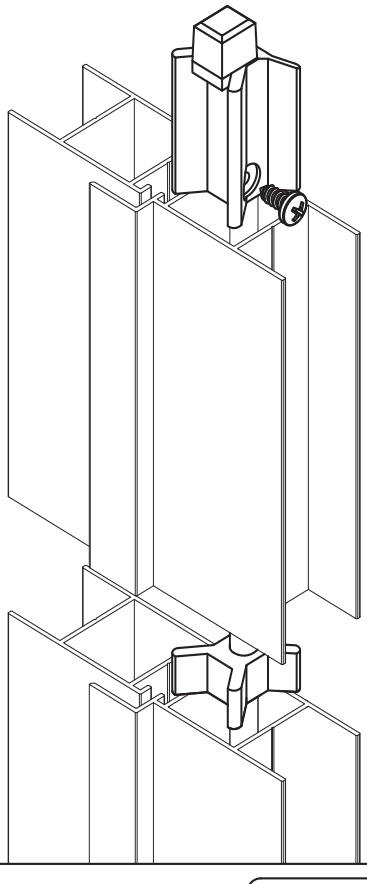

CARACTERÍSTICAS:

Componentes:	Matéria-prima:
Estrutura	Poliamida
Parafuso	Aço Inox

Acabamento
Preto

Embalagem	100 peças

CÓDIGO	ACABAMENTO
NYL-336	PRETO

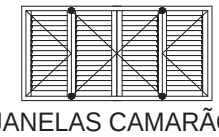

JANELAS CAMARÃO

12.20

*Referência a marcas registradas ® verificar índice.

A ALUMICONTE Reserva-se do direito de fazer modificações em qualquer informação descrita neste catálogo sem aviso prévio.

GUIA DA CINTA DO RECOLHEDOR

APLICAÇÃO: LINHAS
SMART 2.0®, IMPERIAL2.5® e LUNA®

Setembro/2010

DIMENSÕES:
(escala 1:1)

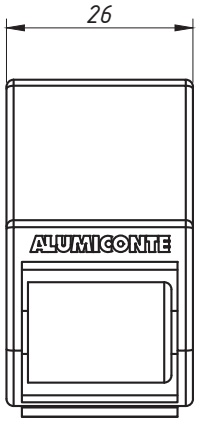

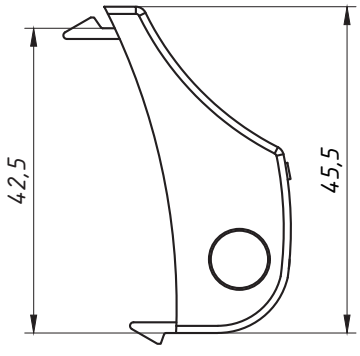

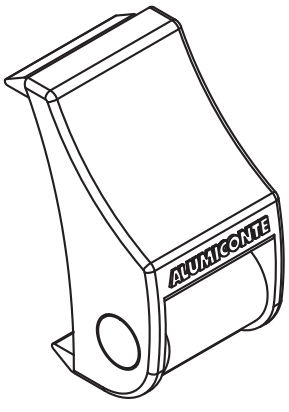

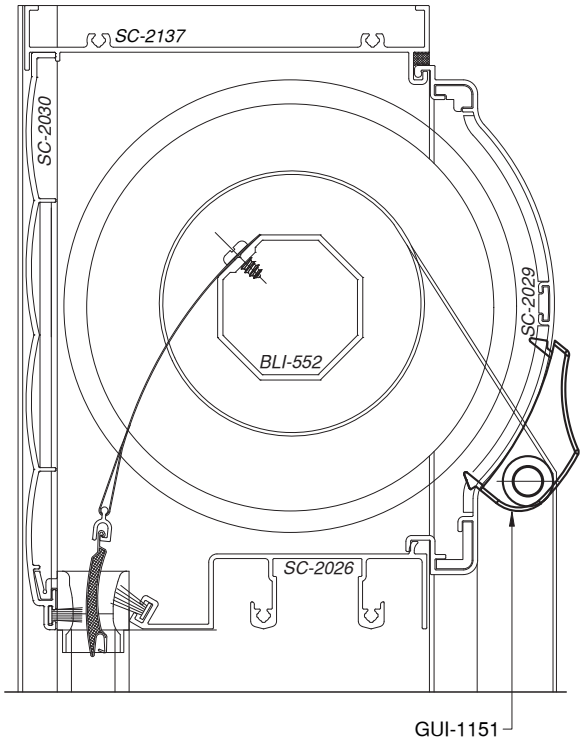

DETALHE DE UTILIZAÇÃO - ESCALA 1-2

CARACTERÍSTICAS:

Componentes:	Matéria-prima:
Estrutura	Poliamida
Eixo de centro	Alumínio
Rolete	Poliamida

Acabamento	Preto
	Branco

Embalagem	10 Peças

CÓDIGO	ACABAMENTO
GUI-1151-PR	Preto
GUI-1151-BC	Branco

PERSIANA

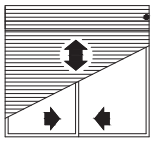

12.21

*Referência a marcas registradas ® verificar índice.

A ALUMICONTE Reserva-se do direito de fazer modificações em qualquer informação descrita neste catálogo sem aviso prévio.

GUIA DA PERSIANA

APLICAÇÃO: LINHAS
SMART 2.0® e
IMPERIAL2.5®

Setembro/2010

DIMENSÕES:
(escala 1:1)

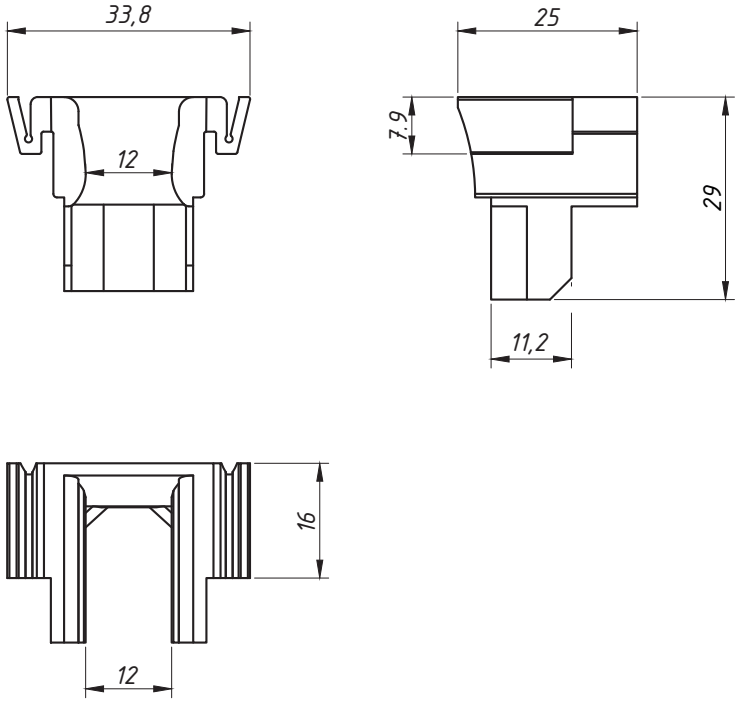

PERSPECTIVA SEM ESCALA:

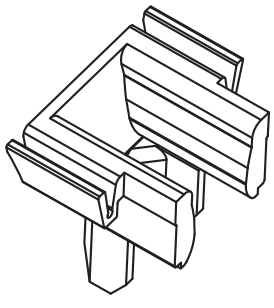

DETALHE DE APLICAÇÃO:
(sem escala)

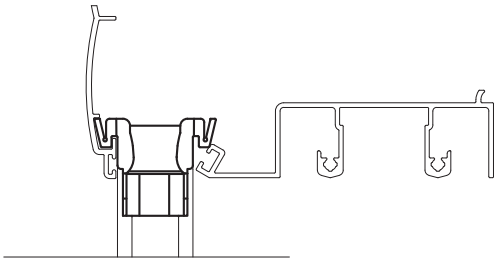

CARACTERÍSTICAS:

Componentes:	Matéria-prima:
Estrutura	Poliamida

Acabamento	Preto

Embalagem	10 Peças

CÓDIGO	ACABAMENTO
GUI-1181-PR	Preto

PERSIANA

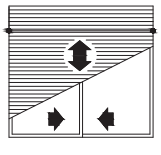

12.22

*Referência a marcas registradas ® verificar índice.

A ALUMICONTE Reserva-se do direito de fazer modificações em qualquer informação descrita neste catálogo sem aviso prévio.

GUIA DA CINTA DO RECOLHEDOR
E
GUIA CENTRAL DA PERSIANA

APLICAÇÃO:
- LINHAS:
MEGA 20, MEGA 25, MEGA 32, NOSTRA 25®, NOSTRA 32®

Setembro/2010 - REV.:01 Janeiro/2024

CÓDIGO	DESCRIÇÃO
GUI - 25	Guia da Cinta do recolhedor em Poliamida -Preto
GUI - 25NB	Guia da Cinta do recolhedor em Poliamida -Branco
Embalagem	1 Peça

Usinagem
(S/ Escala)

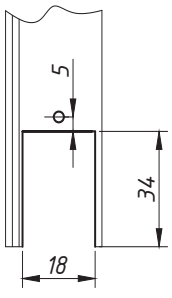

Dimensões
(Escala 1:1)

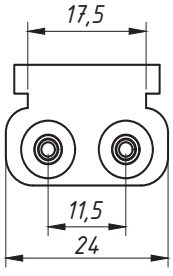

MEGA 20
MEGA 25
MEGA 32

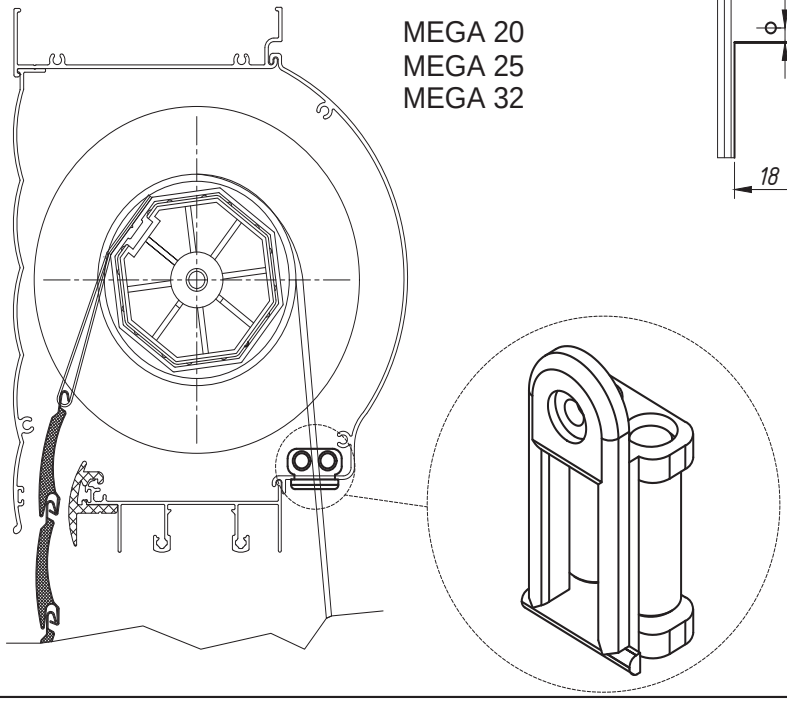

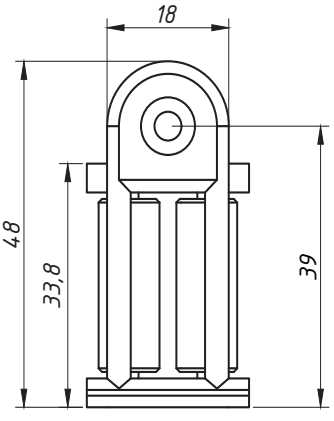

CÓDIGO	DESCRIÇÃO
GUI - 035	Guia Central da Persiana em Poliamida-Preto
Embalagem	10 Peças

Dimensões
(Escala 1:1)

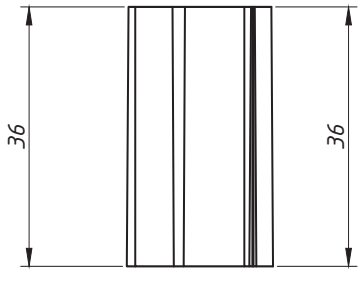

Detalhe de Montagem
(S/ Escala)

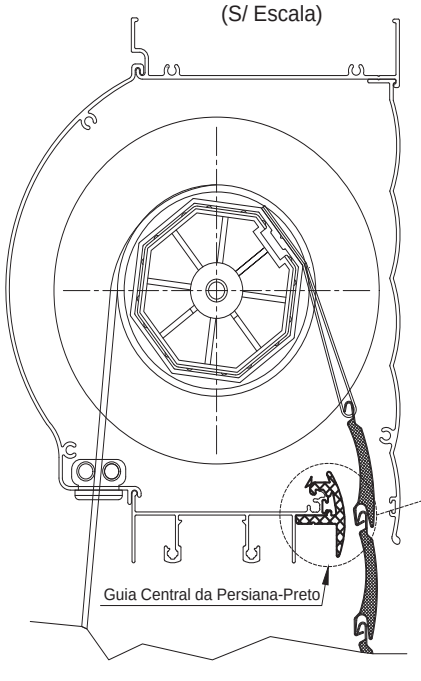

MEGA 20
MEGA 25

GUI - 035

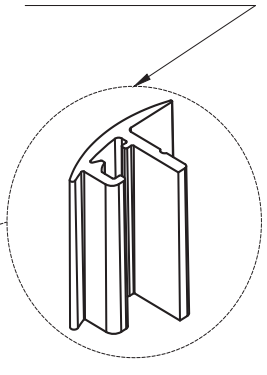

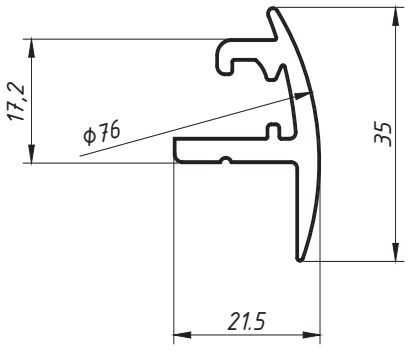

*Referência a marcas registradas ® verificar índice.

A ALUMICONTE Reserva-se do direito de fazer modificações em qualquer informação descrita neste catálogo sem aviso prévio.

GUIA DA PERSIANA

APLICAÇÃO:
LINHAS:

DIVERSAS

Novembro/2010

DIMENSÕES:
(escala 1:1)

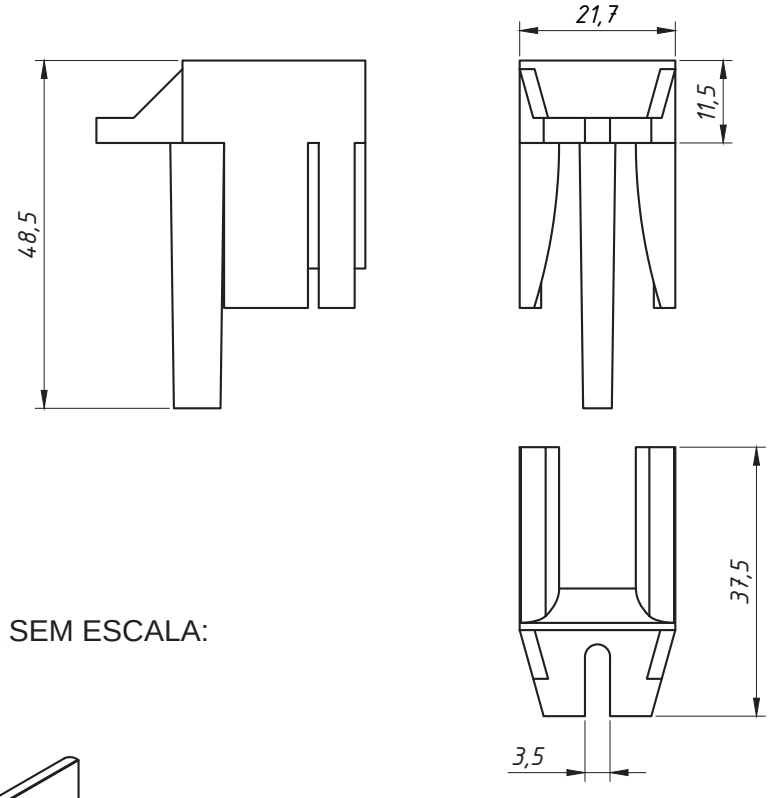

PERSPECTIVA SEM ESCALA:

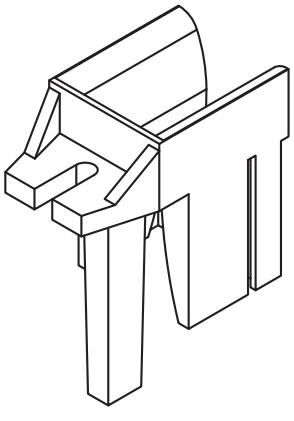

DETALHE DE APLICAÇÃO:
(sem escala)

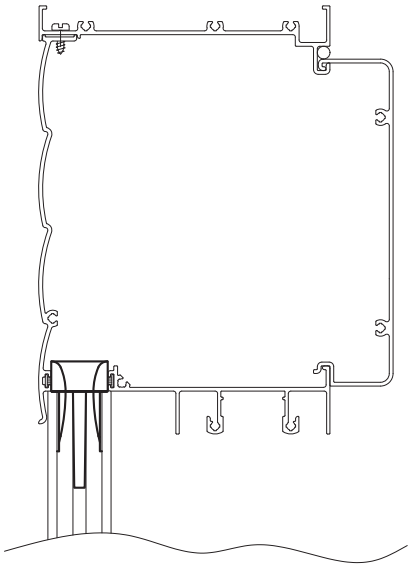

CARACTERÍSTICAS:

Componentes:	Matéria-prima:
Estrutura	Poliamida
Parafuso	Aço Inox

Acabamento	Preto

Embalagem	25 Peças
	25 Parafusos

CÓDIGO	ACABAMENTO
NYL-370	Preto

PERSIANA

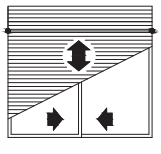

12.24

*Referência a marcas registradas ® verificar índice.

A ALUMICONTE Reserva-se do direito de fazer modificações em qualquer informação descrita neste catálogo sem aviso prévio.

GUIA E LIMITADOR DA PERSIANA

APLICAÇÃO:
LINHAS:
DIVERSAS

Novembro/2010

DIMENSÕES:
(escala 1:1)

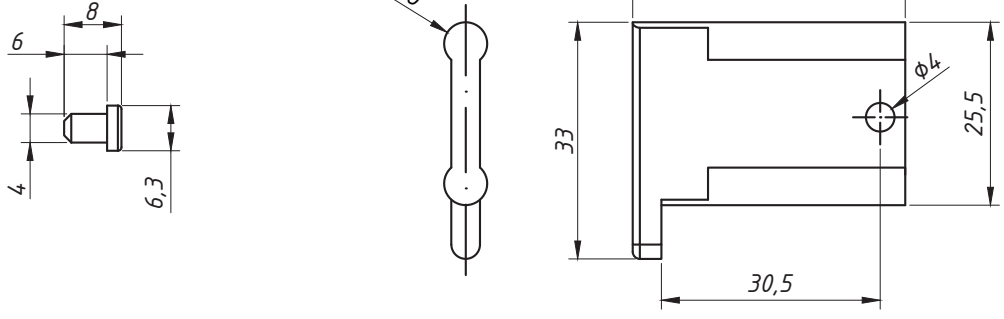

PERSPECTIVA SEM ESCALA:

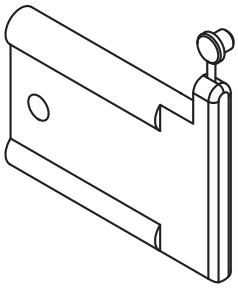

DETALHE DE APLICAÇÃO:
(sem escala)

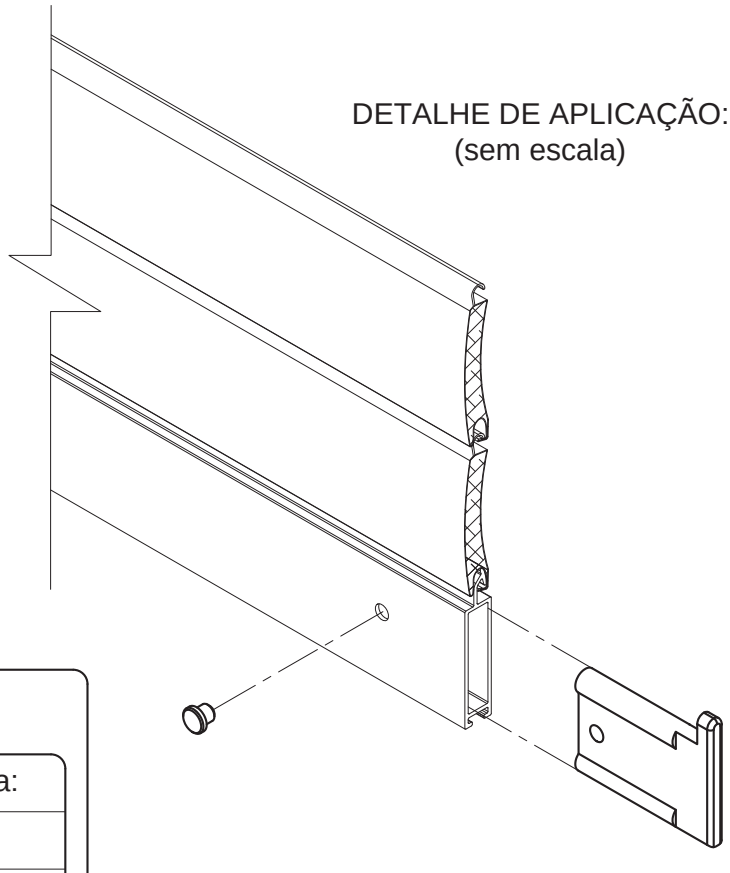

CARACTERÍSTICAS:

Componentes:	Matéria-prima:
Estrutura	Poliamida
Pino	Poliamida

Acabamento	Preto

Embalagem	25 Peças

CÓDIGO	ACABAMENTO
NYL-369	Preto

PERSIANA

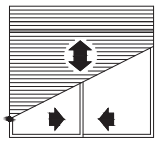

12.25

*Referência a marcas registradas ® verificar índice.

A ALUMICONTE Reserva-se do direito de fazer modificações em qualquer informação descrita neste catálogo sem aviso prévio.

GUIA E LIMITADOR

APLICAÇÃO: LINHA
SMART 2.0 ®
- SC-2154 - SC-2155 - SC-2158
- SC-2143 - SC-2156 - SC-2157
- SC-2161 - SC-2144 - SC-2146

Janeiro/2012

PERSPECTIVA:
(sem escala)

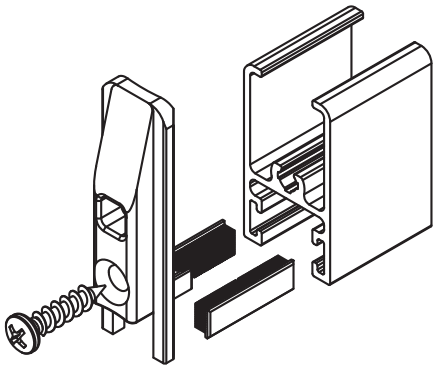

DIMENSÕES:
(escala 1:1)

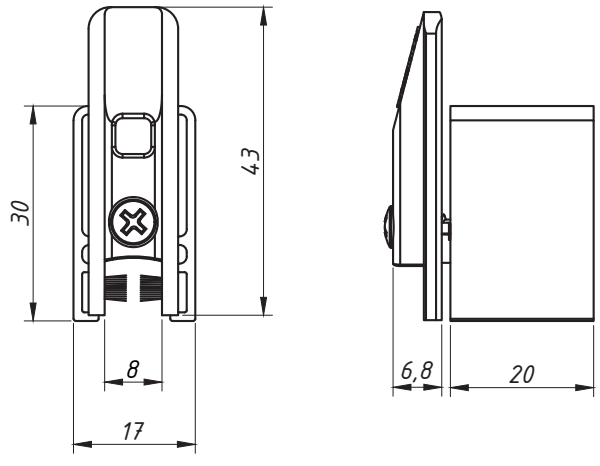

DETALHE DE APLICAÇÃO:
(sem escala)

GUI-1051
Guia limitador

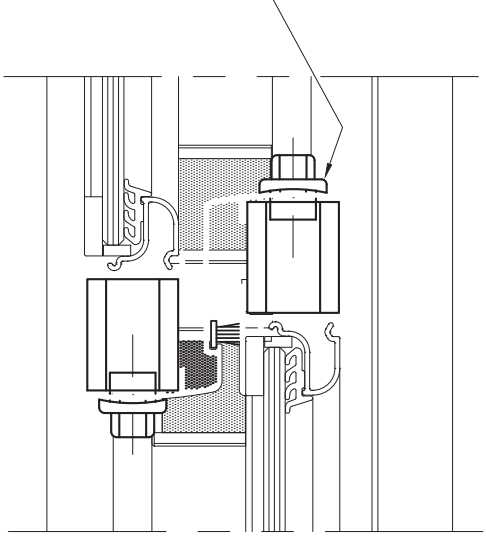

CARACTERÍSTICAS:

Componentes:	Matéria-prima:
Estrutura	Poliamida/ Alumínio
Fita vedadora	Polipropileno
Parafuso	Inox

Acabamento	Preto

Embalagem	10 peças

CÓDIGO	ACABAMENTO
GUI-1051	Preto
GUI-1051BC	Branco

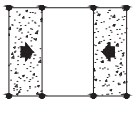

JANELAS
E PORTAS
DE CORRER

*Referência a marcas registradas ® verificar índice.

A ALUMICONTE Reserva-se do direito de fazer modificações em qualquer informação descrita neste catálogo sem aviso prévio.

GUIA E LIMITADOR

APLICAÇÃO:
- LINHA:
HYDRO OFFICIAL®

Março/2012

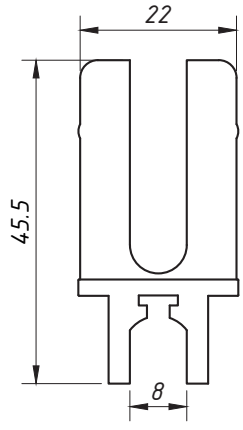

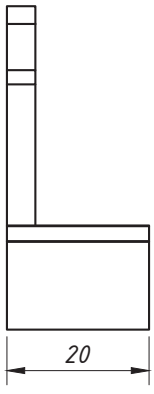

PESPECTIVA:
(escala 1:1)

DETALHE DE APLICAÇÃO:
(sem escala)

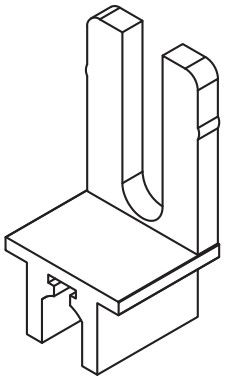

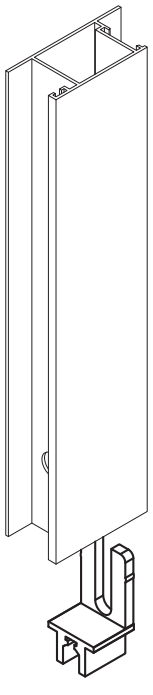

CARACTERÍSTICAS:

Componentes:	Matéria-prima:
Estrutura	Poliamida
Fita vedadora	Polipropileno

Acabamento	Preto

Embalagem	50 Peças

CÓDIGO	ACABAMENTO
NYL-325	Preto

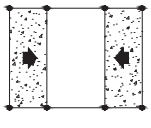

JANELAS
DE CORRER

12.27

*Referência a marcas registradas ® verificar índice.

A ALUMICONTE Reserva-se do direito de fazer modificações em qualquer informação descrita neste catálogo sem aviso prévio.

GUIA E LIMITADOR

APLICAÇÃO:
- LINHA:
HYDRO OFFICIAL®

Março/2012

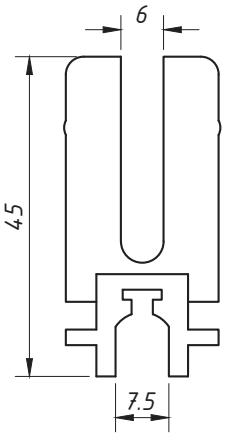

PESPECTIVA:
(escala 1:1)

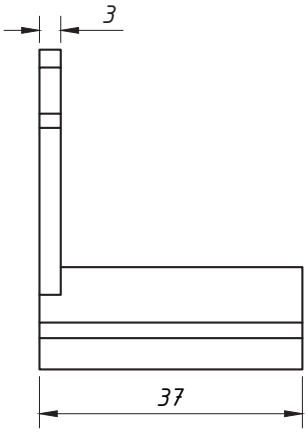

DETALHE DE APLICAÇÃO:
(sem escala)

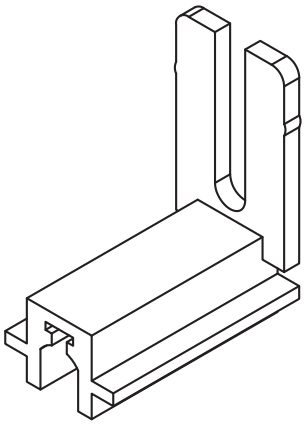

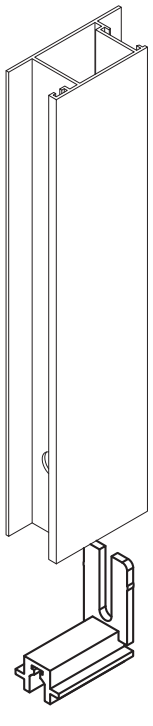

CARACTERÍSTICAS:

Componentes:	Matéria-prima:
Estrutura	Poliamida
Fita vedadora	Polipropileno

Acabamento	Preto

Embalagem	50 Peças

CÓDIGO	ACABAMENTO
NYL-326	Preto

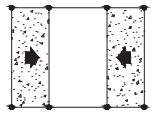

PORTAS
DE CORRER

12.28

*Referência a marcas registradas ® verificar índice.

A ALUMICONTE Reserva-se do direito de fazer modificações em qualquer informação descrita neste catálogo sem aviso prévio.

GUIA E LIMITADOR

APLICAÇÃO:
- LINHA:
VAN GOGH®

Março/2012

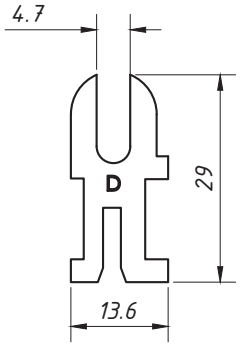



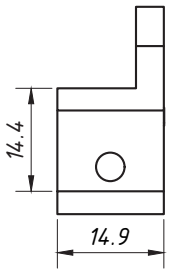

PESPECTIVA:
(escala 1:1)

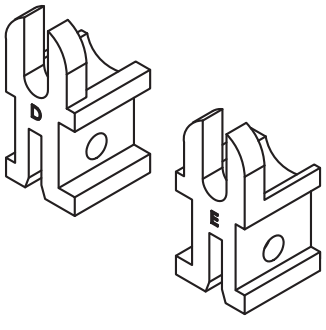

DETALHE DE APLICAÇÃO:
(sem escala)

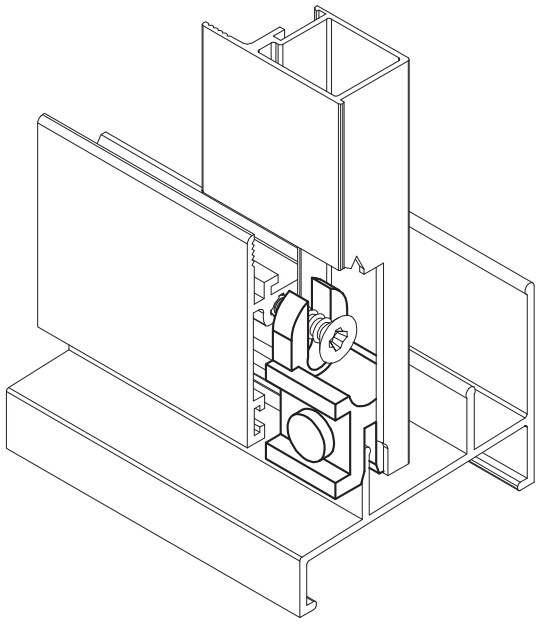

CARACTERÍSTICAS:

Componentes:	Matéria-prima:
Estrutura	Poliamida

Acabamento	Preto

Embalagem	10 Pares

CÓDIGO	ACABAMENTO
NYL-324	Preto

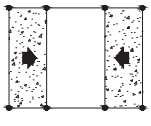

JANELAS E PORTAS DE CORRER

12.29

*Referência a marcas registradas ® verificar índice.

A ALUMICONTE Reserva-se do direito de fazer modificações em qualquer informação descrita neste catálogo sem aviso prévio.

GUIA E TRAVA DA FOLHA

APLICAÇÃO:
- LINHAS:
VAN GOGH®

Abril/2012

*Referência a marcas registradas ® verificar índice.

DIMENSÕES:
(escala 1:1)

PERSPECTIVA:
(sem escala)

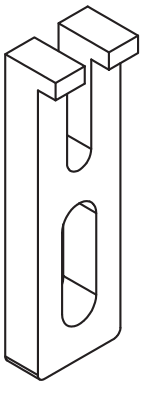

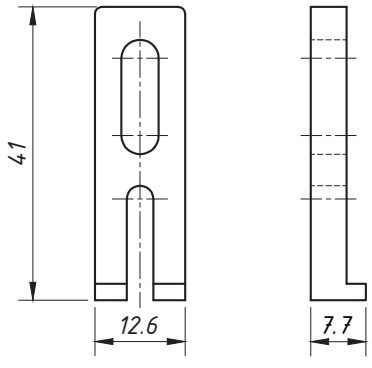

APLICAÇÃO:
(Sem escala)

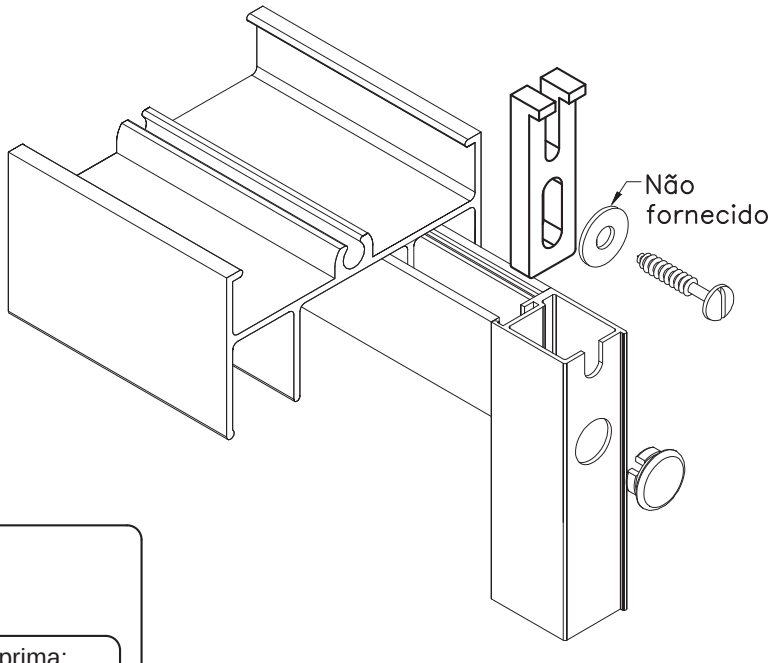

CARACTERÍSTICAS:

Componentes:	Matéria-prima:
Estrutura	Poliamida

Acabamento	Preto

Embalagem	200 Peças

CÓDIGO	ACABAMENTO
NYL-006	Preto

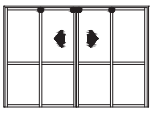

PORTAS
DE CORRER

GUIA SUPERIOR DA FOLHA

APLICAÇÃO:
- LINHA:
DOMUS®

Agosto/2012

PERSPECTIVA:
(escala 2:1)

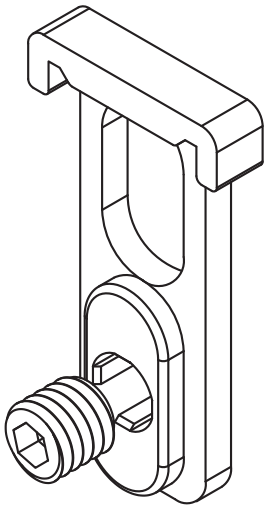

DIMENSÕES:
(escala 1:1)

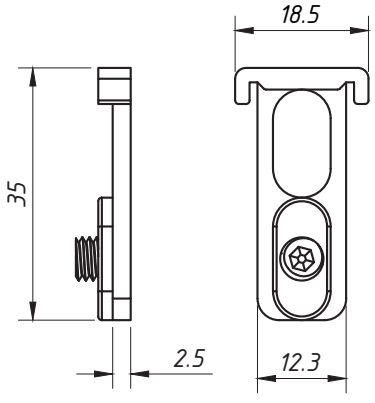

APLICAÇÃO:
(Sem escala)

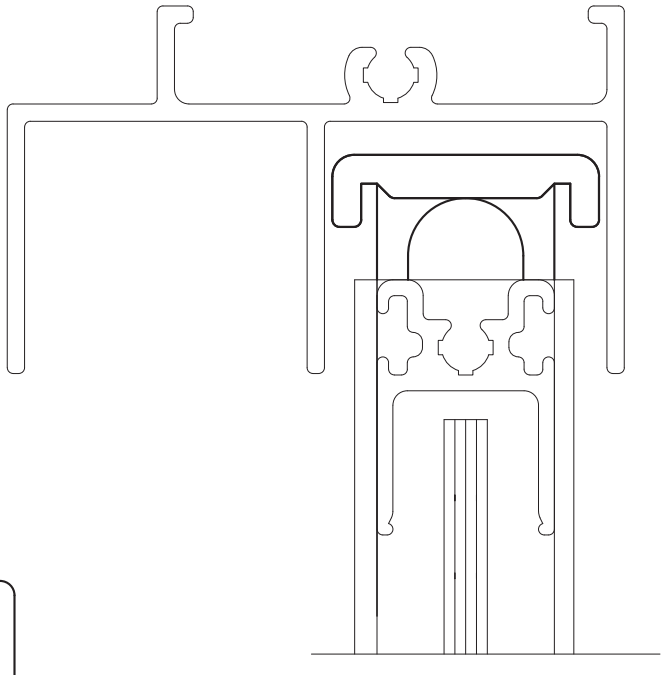

CARACTERÍSTICAS:

Componentes:	Matéria-prima:
Estrutura	Poliamida
Parafuso	Aço inox

Acabamento	Preto
Embalagem	200 Peças

CÓDIGO	ACABAMENTO
NYL-507	Preto

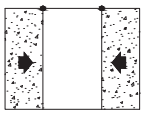

JANELAS E PORTAS DE CORRER

12.31

*Referência a marcas registradas ® verificar índice.

GUIA LIMITADOR

APLICAÇÃO:
- LINHA:
LUNA®

Setembro/2012

DIMENSÕES:
(escala 1:1)

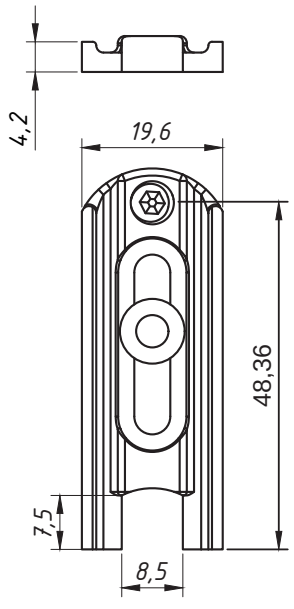

PERSPECTIVA:
(sem escala)

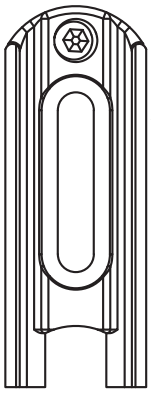
NYL 333S
S/ ARRUELA

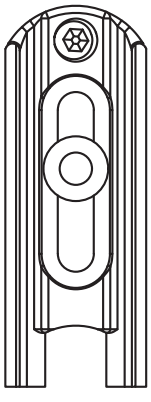
NYL 333
C/ ARRUELA

DETALHE DE APLICAÇÃO:
(sem escala)

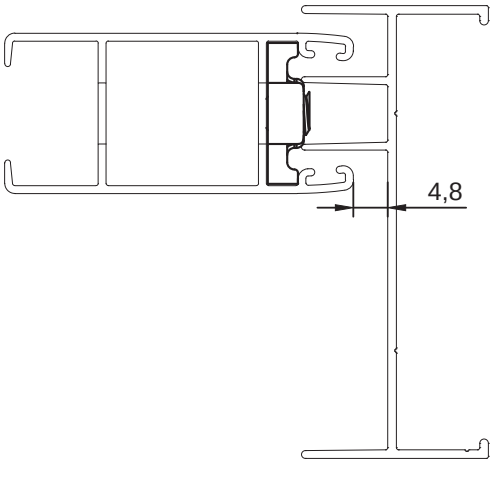

CARACTERÍSTICAS:

Componentes:	Matéria-prima:
Estrutura	Poliamida
Arruela de encosto	Aço Inox
Parafuso	Aço Inox

Acabamento	Preto / Branco

Embalagem	200 Guias

CÓDIGO	ACABAMENTO
NYL-333S	Preto
NYL-333SNB	Branco
NYL-333	Preto
NYL-333NB	Branco

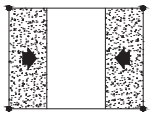

JANELAS
E PORTAS
DE CORRER

12.32

*Referência a marcas registradas ® verificar índice.

A ALUMICONTE Reserva-se do direito de fazer modificações em qualquer informação descrita neste catálogo sem aviso prévio.

GUIA E LIMITADOR

APLICAÇÃO:
- LINHA LUNA®

Setembro/2012

DETALHE DE MONTAGEM GUIA:
(sem escala)

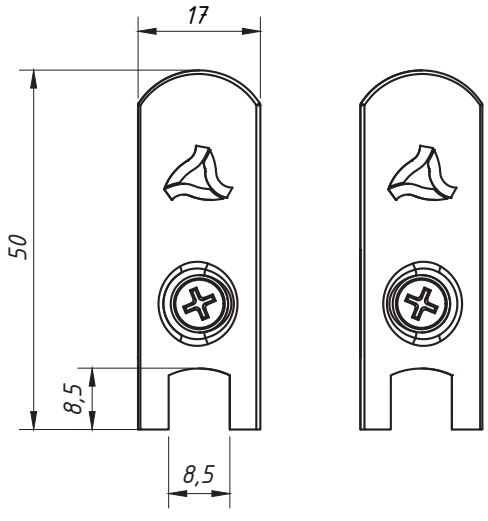

PESPECTIVA:
(sem escala)

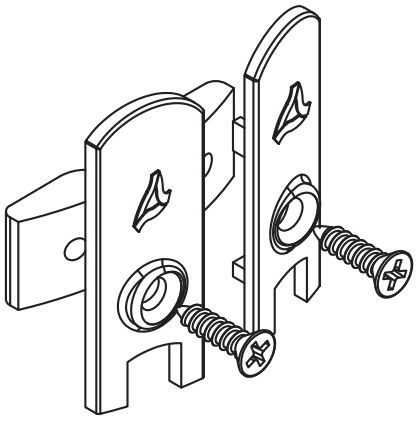

DETALHE DE APLICAÇÃO:
(sem escala)

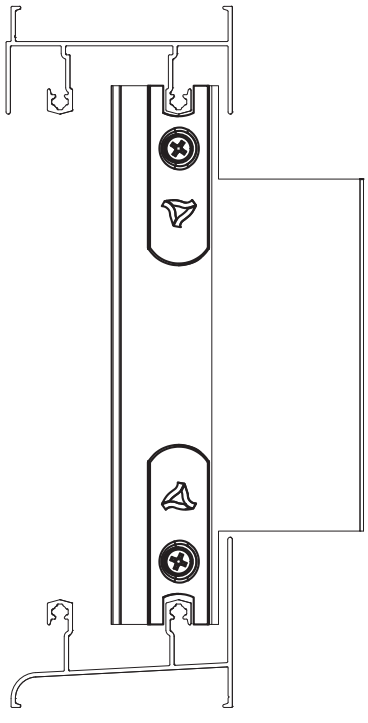

CARACTERÍSTICAS:

Componentes:	Matéria-prima:
Espelho externo	Poliamida
Contraguia	Poliamida
Parafuso	Inox

Acabamento	Preto
	Branco

Embalagem	10 Pares

CÓDIGO	ACABAMENTO
NYL-334	Preto
NYL-334NB	Branco

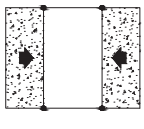

JANELAS E PORTAS DE CORRER

12.33

*Referência a marcas registradas ® verificar índice.

A ALUMICONTE Reserva-se do direito de fazer modificações em qualquer informação descrita neste catálogo sem aviso prévio.

ROLETE GUIA CAMARÃO INFERIOR

APLICAÇÃO:

- LINHA:
ALUMICONTE EXCELÊNCIA®

Janeiro/2015

DIMENSÕES
(ESCALA 1:2)

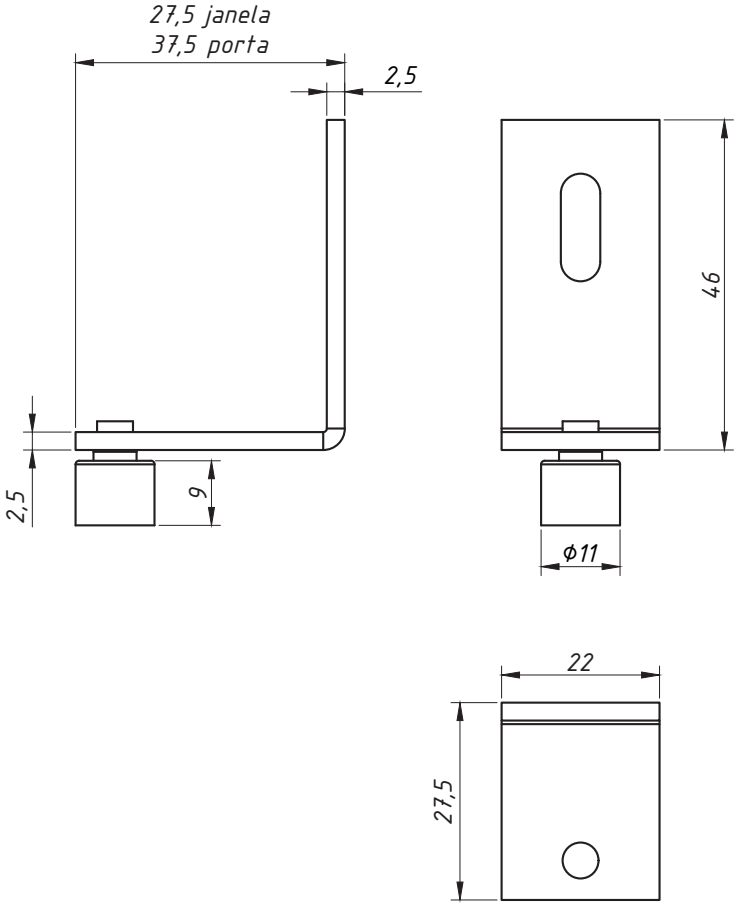

PERSPECTIVA
(sem escala):

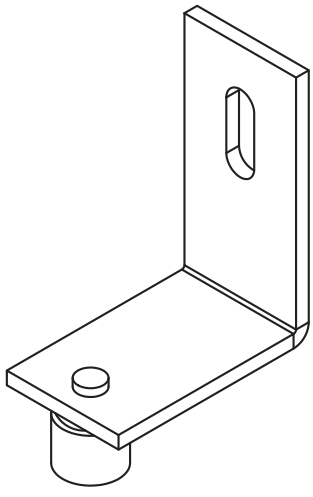

DETALHE DE APLICAÇÃO:
(sem escala)

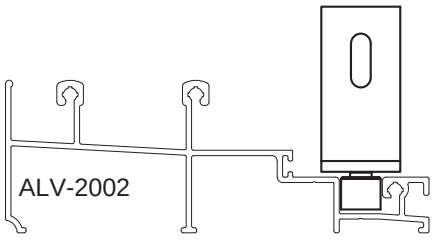

CARACTERÍSTICAS:

Componentes:	Matéria-prima:
Rolete	Poliamida
Eixo	Aço bicromatizado
Cantoneira fixação	Alumínio

Embalagem	02 Roletes Guia

Código	Tipo
GUI - 0292	Rolete guia c/ cantoneira para para janela
GUI - 0293	Rolete guia c/ cantoneira para para porta

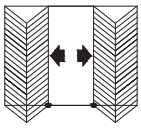

JANELAS
E PORTAS
CAMARÃO

*Referência a marcas registradas ® verificar índice.

A ALUMICONTE Reserva-se do direito de fazer modificações em qualquer informação descrita neste catálogo sem aviso prévio.

GUIA DA COLUNA CENTRAL

APLICAÇÃO:
- LINHA:
ALUMICONTE EXCELÊNCIA®

Janeiro/2015

DIMENSÕES:
(escala 1:1)

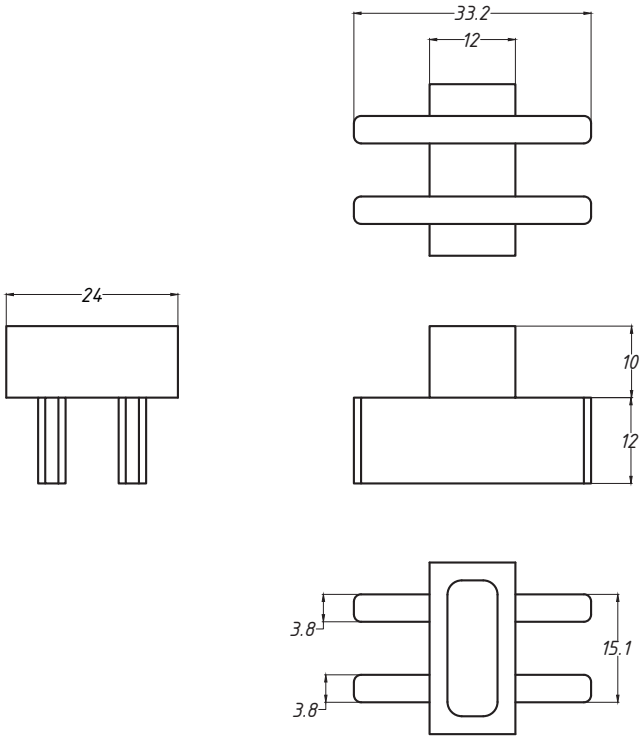

PERSPECTIVA:
(escala 1:1)

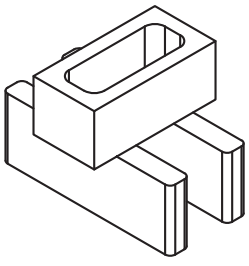

DETALHE DE APLICAÇÃO:
(s/escala)

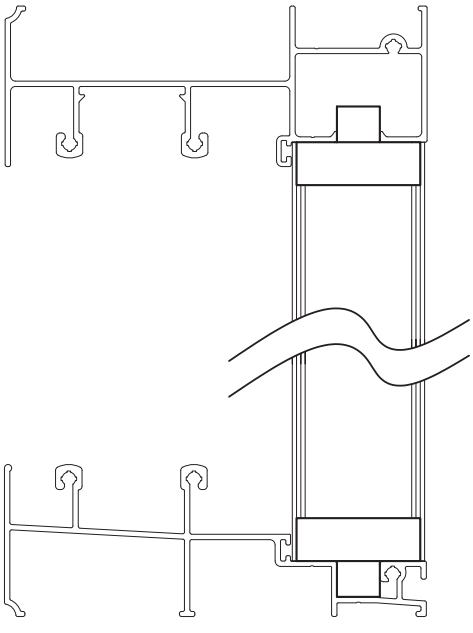

CARACTERÍSTICAS:

Componentes:	Matéria-prima:
Estrutura	Poliamida

Acabamento	Preto
	Branco

Embalagem	02 Peças

CÓDIGO	ACABAMENTO
GUI0294NP	Preto



JANELAS E PORTAS
CAMARÃO

12.35

*Referência a marcas registradas ® verificar índice.

A ALUMICONTE Reserva-se do direito de fazer modificações em qualquer informação descrita neste catálogo sem aviso prévio.

DIVISOR VENEZIANAS RETAS, OVAIS E MISTAS

APLICAÇÃO:
- LINHA:
ALUMICONTE EXCELÊNCIA®

Janeiro/2015

DIVISOR VENEZIANA RETA NYL0294

DIMENSÕES:
(escala 1:1)

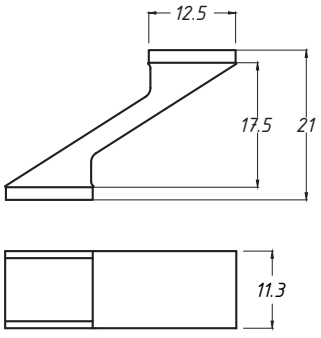

PERSPECTIVA:
(escala 1:1)

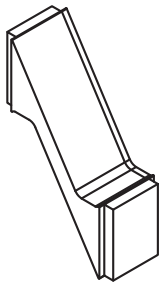

DIVISOR VENEZIANA OVAL NYL0295

DIMENSÕES:
(escala 1:1)

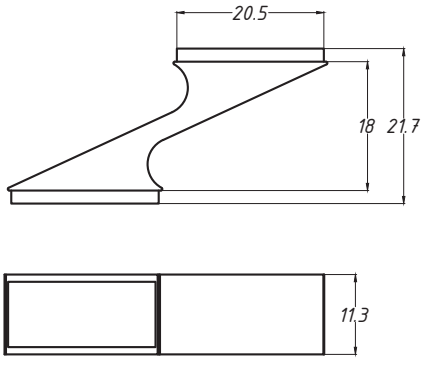

PERSPECTIVA:
(escala 1:1)

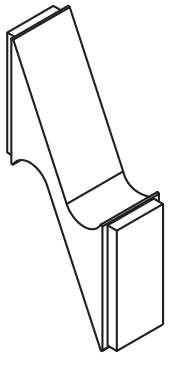

DIVISOR VENEZIANA OVAL-TRAVESSA RETA NYL0296

DIMENSÕES:
(escala 1:1)

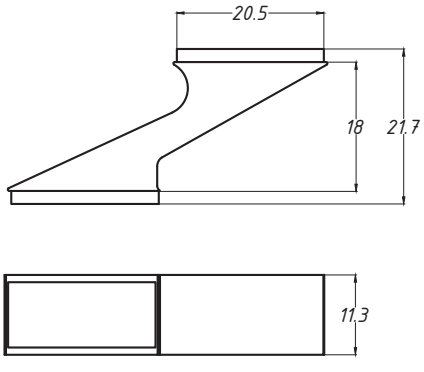

DETALHE DE APLICAÇÃO:
(s/escala)

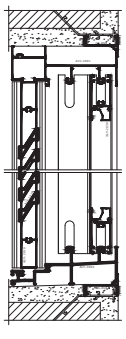

CARACTERÍSTICAS:

Componentes:	Matéria-prima:
Estrutura	Poliamida

Acabamento	Preto Branco
Embalagem	500 Peças/ 100 Peças

CÓDIGO	ACABAMENTO
NYL0294NP	Preto
NYL0294NB	Branco
NYL0295NP	Preto
NYL0295NB	Branco
NYL0296NP	Preto
NYL0296NB	Branco



JANELAS E PORTAS CAMARÃO

*Referência a marcas registradas ® verificar índice.

A ALUMICONTE Reserva-se do direito de fazer modificações em qualquer informação descrita neste catálogo sem aviso prévio.

GUIA SUPERIOR E INFERIOR CREMONA VENEZIANA

APLICAÇÃO:
- LINHA:
ALUMICONTE EXCELÊNCIA®

Janeiro/2015

DIMENSÕES:
(escala 1:2)

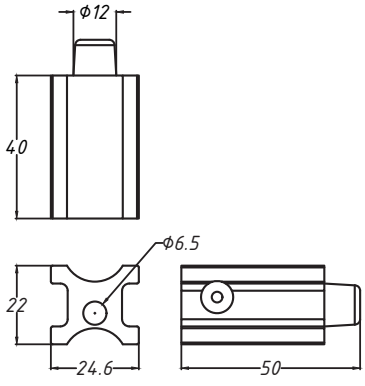

PERSPECTIVA:
(escala 1:2)

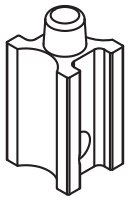

NYL0292PT

DIMENSÕES:
(escala 1:2)

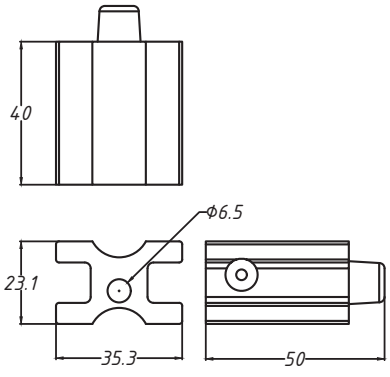

PERSPECTIVA:
(escala 1:2)

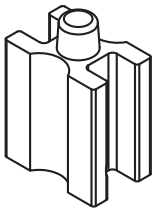

NYL0293NP

DETALHE DE APLICAÇÃO:
(s/escala)

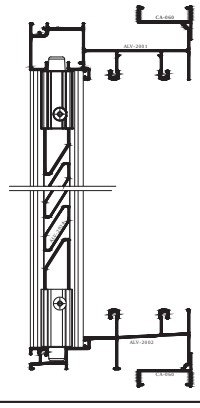

CARACTERÍSTICAS:

Componentes:	Matéria-prima:
Estrutura	Poliamida
Parafusos	Aço inox

Acabamento	Preto

Embalagem	04 Peças/04 parafusos

CÓDIGO	ACABAMENTO/APLICAÇÃO
NYL0292NP	Preto/janela
NYL0293NP	Preto/porta



JANELAS E PORTAS
CAMARÃO

*Referência a marcas registradas ® verificar índice.

A ALUMICONTE Reserva-se do direito de fazer modificações em qualquer informação descrita neste catálogo sem aviso prévio.

SUPORTE DE FIXAÇÃO DO VIDRO

APLICAÇÃO:
LINHAS:

GRADIL

Agosto/2017

DIMENSÕES:
(escala 1:2)

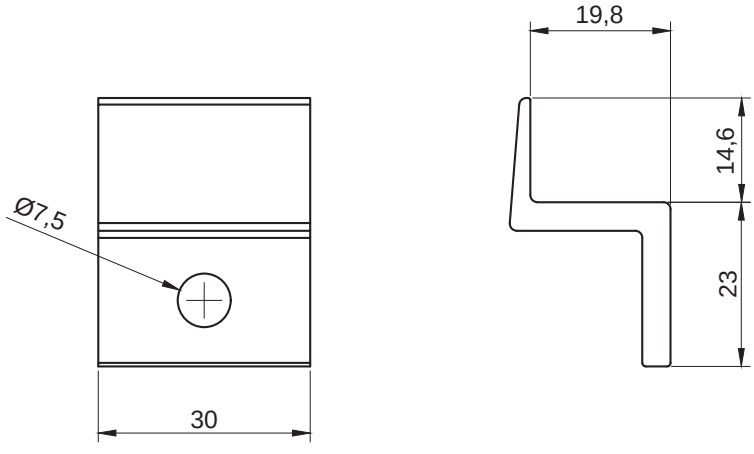

PERSPECTIVA:
(sem escala)

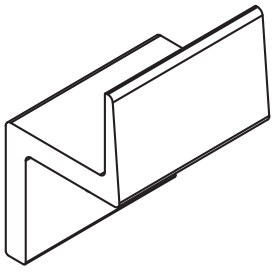

DETALHE DE APLICAÇÃO:
(sem escala)

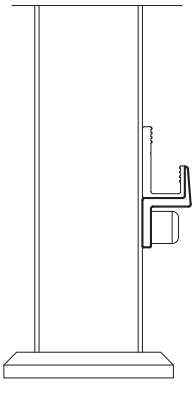

CARACTERÍSTICAS:

Componentes:	Matéria-prima:
Estrutura	Alumínio

Acabamento Anodizado e Pintado		
Preto	Fosco	Branco

Embalagem	10 Suportes

CÓDIGO	ACABAMENTO
SUP-626BC	Branco
SUP-626FS	Fosco
SUP-626PT	Preto

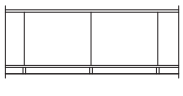

GUARDA CORPO

12.39

*Referência a marcas registradas ® verificar índice.

A ALUMICONTE Reserva-se do direito de fazer modificações em qualquer informação descrita neste catálogo sem aviso prévio.

ALUMICONTE

SUPORTE DE FIXAÇÃO DO CORRIMÃO

APLICAÇÃO:
LINHAS:

GRADIL

Agosto/2017

DIMENSÕES:
(escala 1:1)

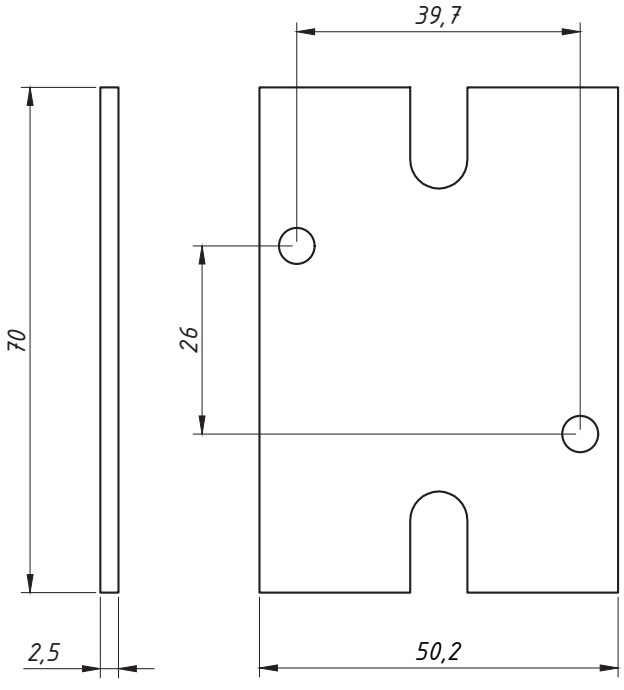

PERSPECTIVA:
(sem escala)

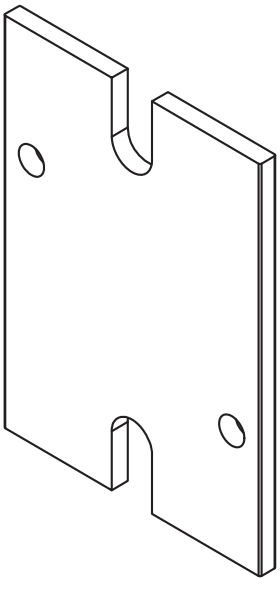

DETALHE DE APLICAÇÃO:
(sem escala)

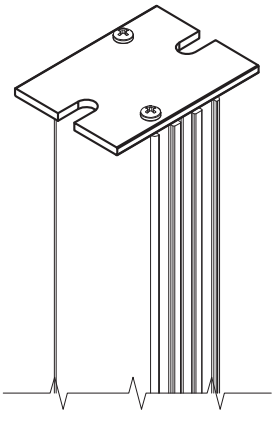

CARACTERÍSTICAS:

Componentes:	Matéria-prima:
Estrutura	Alumínio

CÓDIGO	ACABAMENTO
SUP-627	Natural

Embalagem	10 Suportes

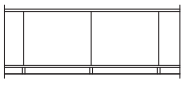

GUARDA CORPO

12.40

*Referência a marcas registradas ® verificar índice.

A ALUMICONTE Reserva-se do direito de fazer modificações em qualquer informação descrita neste catálogo sem aviso prévio.

KIT BOX F1

APLICAÇÃO:
LINHA:
VIDRO TEMPERADO

Outubro/2017

ARREMATE

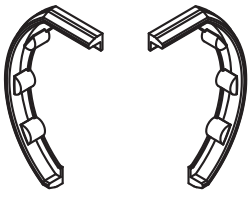

01 PAR

FIXADOR

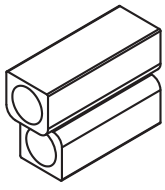

02 PEÇAS

CUNHA FIXADOR

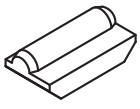

02 PEÇAS

BATENTE SUPERIOR

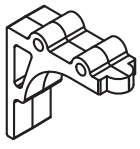

01 PEÇA

ROLDANA SIMPLES



02 PEÇAS

BATENTE



02 PEÇAS

PUXADOR

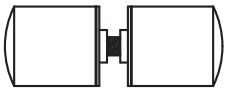

01 PEÇA

GUIA INFERIOR

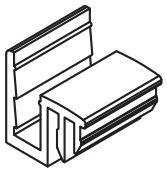

01 PEÇA

CUNHA

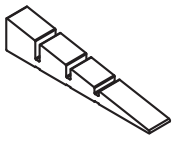

02 PEÇAS

BATENTE INFERIOR



01 PEÇA

BUCHA



04 PEÇAS

PARAFUSO



04 PEÇAS

REBITE



02 PEÇAS

CARACTERÍSTICAS:

Componentes:	Matéria-prima:
Roldanas	Aço/poliamida/alumínio
Puxador	Alumínio
Guias/fixadores	Poliamida

Embalagem	01 Kit

CÓDIGO	ACABAMENTO
KIT-01BC	Branco
KIT-01BZ	Bronze 1002
KIT-01BZC	Bronze 1001
KIT-01FS	Cinza
KIT-01PT	Preto
KIT-01CR	Cromado

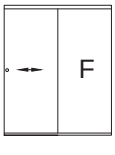

BOX
VIDRO

12.41

*Referência a marcas registradas ® verificar índice.

A ALUMICONTE Reserva-se do direito de fazer modificações em qualquer informação descrita neste catálogo sem aviso prévio.

KIT BOX F2

APLICAÇÃO:
LINHA:
VIDRO TEMPERADO

Outubro/2017

ARREMATE

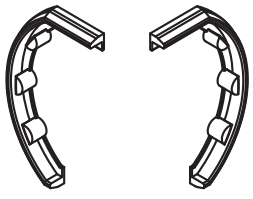

01 PAR

FIXADOR

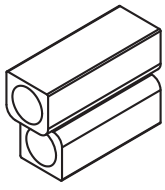

02 PEÇAS

CUNHA FIXADOR

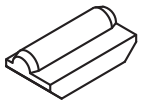

02 PEÇAS

ROLDANA SIMPLES



02 PEÇAS

BATENTE SUPERIOR

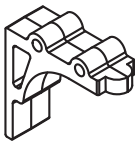

02 PEÇAS

PUXADOR

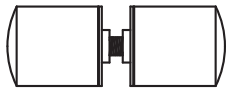

01 PEÇA

GUIA INFERIOR

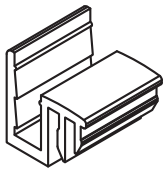

01 PEÇA

CUNHA

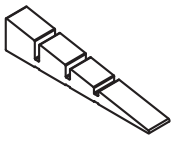

04 PEÇAS

BATENTE INFERIOR



02 PEÇAS

BUCHA



04 PEÇAS

PARAFUSO



04 PEÇAS

REBITE



04 PEÇAS

CARACTERÍSTICAS:

Componentes:	Matéria-prima:
Roldanas	Aço/poliamida/alumínio
Puxadores	Alumínio
Guias/fixadores	Poliamida

Embalagem	01 Kit

CÓDIGO	ACABAMENTO
KIT-02BC	Branco
KIT-02BZ	Bronze 1002
KIT-02BZC	Bronze 1001
KIT-02FS	Cinza
KIT-02PT	Preto
KIT-02CR	Cromado

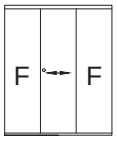

BOX
VIDRO

12.42

*Referência a marcas registradas ® verificar índice.

A ALUMICONTE Reserva-se do direito de fazer modificações em qualquer informação descrita neste catálogo sem aviso prévio.

KIT BOX F3

APLICAÇÃO:
LINHA:
VIDRO TEMPERADO

Outubro/2017

*Referência a marcas registradas ® verificar índice.

ARREMATE

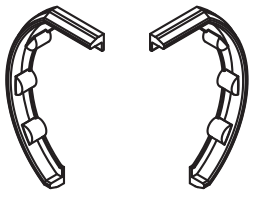

01 PAR

FIXADOR

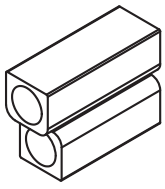

02 PEÇAS

CUNHA FIXADOR

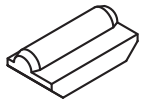

02 PEÇAS

ROLDANA SIMPLES



04 PEÇAS

BATENTE SUPERIOR

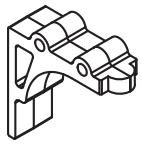

04 PEÇAS

PUXADOR

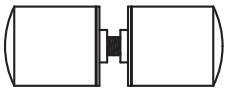

02 PEÇAS

GUIA INFERIOR

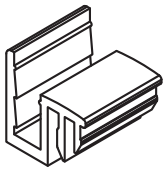

02 PEÇAS

CUNHA

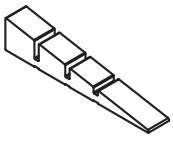

04 PEÇAS

BATENTE INFERIOR



02 PEÇAS

BUCHA



04 PEÇAS

PARAFUSO



04 PEÇAS

REBITE

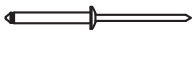

08 PEÇAS

CARACTERÍSTICAS:

Componentes:	Matéria-prima:
Roldanas	Aço/poliamida/alumínio
Puxador	Alumínio
Guias/fixadores	Poliamida

Embalagem	01 Kit

CÓDIGO	ACABAMENTO
KIT-03BC	Branco
KIT-03BZ	Bronze 1002
KIT-03BZC	Bronze 1001
KIT-03FS	Cinza
KIT-03PT	Preto
KIT-03CR	Cromado

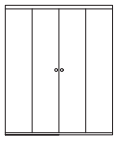

BOX
VIDRO

12.43

A ALUMICONTE Reserva-se do direito de fazer modificações em qualquer informação descrita neste catálogo sem aviso prévio.

KIT BOX F4

APLICAÇÃO:
LINHA:
VIDRO TEMPERADO

Outubro/2017

ARREMATE

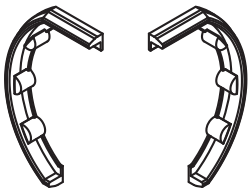

01 PAR

FIXADOR

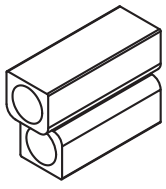

02 PEÇAS

CUNHA FIXADOR

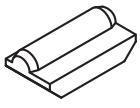

02 PEÇAS

BATENTE SUPERIOR

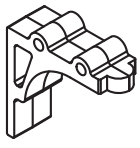

04 PEÇAS

ROLDANA SIMPLES



04 PEÇAS

CANTONEIRA SUPERIOR



01 PEÇA

PUXADOR

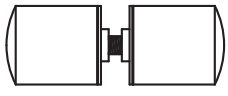

02 PEÇAS

CANTO INFERIOR



01 PEÇA

GUIA INFERIOR

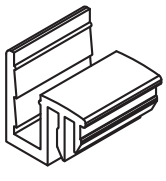

02 PEÇAS

CUNHA

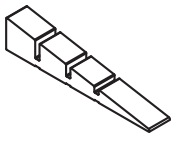

04 PEÇAS

BATENTE INFERIOR

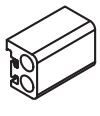

02 PEÇAS

BUCHA



04 PEÇAS

PARAFUSO



04 PEÇAS

REBITE

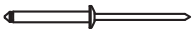

08 PEÇAS

CARACTERÍSTICAS:

Componentes:	Matéria-prima:
Roldanas	Aço/poliamida/alumínio
Puxador	Alumínio
Guias/fixadores	Poliamida

Embalagem	01 Kit

CÓDIGO	ACABAMENTO
KIT-04BC	Branco
KIT-04BZ	Bronze 1002
KIT-04BZC	Bronze 1001
KIT-04FS	Cinza
KIT-04PT	Preto
KIT-04CR	Cromado



BOX
VIDRO

12.44

**Referência a marcas registradas ® verificar índice.*

A ALUMICONTE Reserva-se do direito de fazer modificações em qualquer informação descrita neste catálogo sem aviso prévio.

GUIA E LIMITADOR

APLICAÇÃO:

- LINHAS
MEGA25,ALUMICONTE EXCELÊNCIA®, NOSTRA 25®, ECOLINE 2.5®

Novembro/2018 - REV.:01 Janeiro/2024

DIMENSÕES:
(escala 1:1)

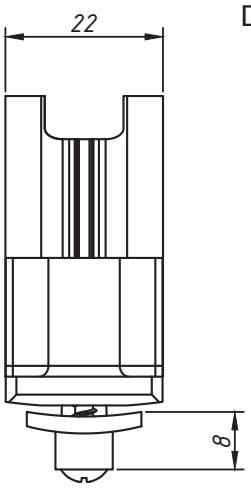

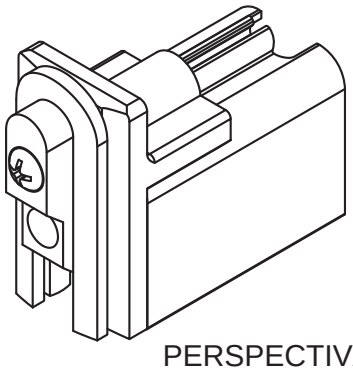

PERSPECTIVA:
(escala 1:1)

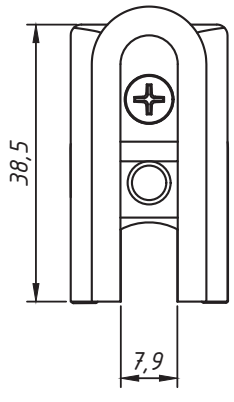

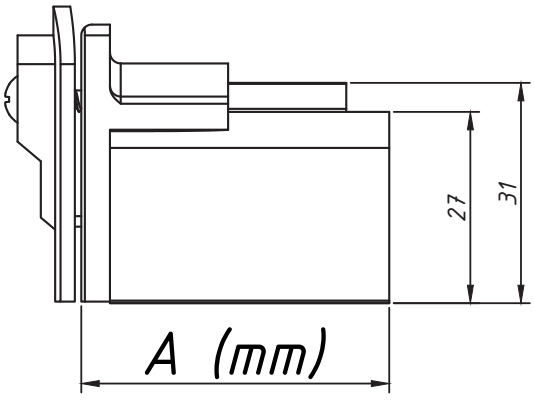

CARACTERÍSTICAS:

Componentes:	Matéria-prima:
Espelho externo	Poliamida
Guia interno	Poliamida
Vedador interno	Alumínio
Parafuso	Aço Inox
Escova	Polipropileno

Acabamento	Preto
	Branco

Embalagem	10 Peças

CÓDIGO	ACAB./TAM A	Perfil de aplicação
GUI2524BC	Branco/24	VT-797, VT-798,VT-799, VT-800
GUI2524PT	Preto/24	VT-797, VT-798,VT-799, VT-800
GUI2533BC	Branco/33	EXL245, EXL280, ALV2014, ALV2017 VT-245, VT-280
GUI2533PT	Preto/33	EXL245, EXL280, ALV2014, ALV2017 VT-245, VT-280
GUI2543BC	Branco/43	EXL242, 243, 600 ALV2015, 2018, 2016, 2027
GUI2543PT	Preto/43	EXL242, 243, 600 ALV2015, 2018, 2016, 2027
GUI2551BC	Branco/51	ALV-2082
GUI2551PT	Preto/51	ALV-2082
GUI2561BC	Branco/61	ALV2080, 2081, 2084
GUI2561PT	Preto/61	ALV2080, 2081, 2084

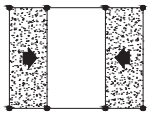

JANELAS
E PORTAS
DE CORRER

*Referência a marcas registradas ® verificar índice.

A ALUMICONTE Reserva-se do direito de fazer modificações em qualquer informação descrita neste catálogo sem aviso prévio.

SUPORTE DE FIXAÇÃO DO CORRIMÃO ALV-2064

APLICAÇÃO:
LINHAS:

GRADIL

Agosto/2019

DIMENSÕES:
(escala 1:1)

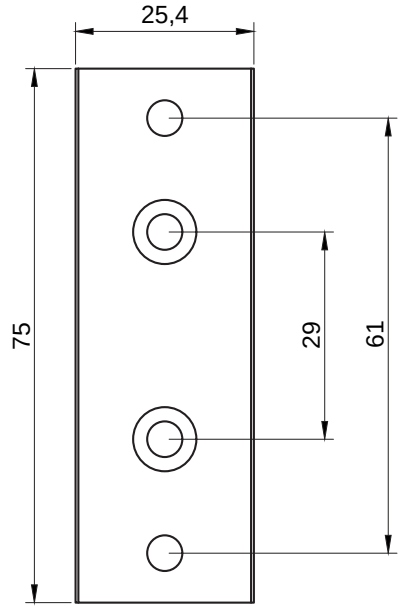

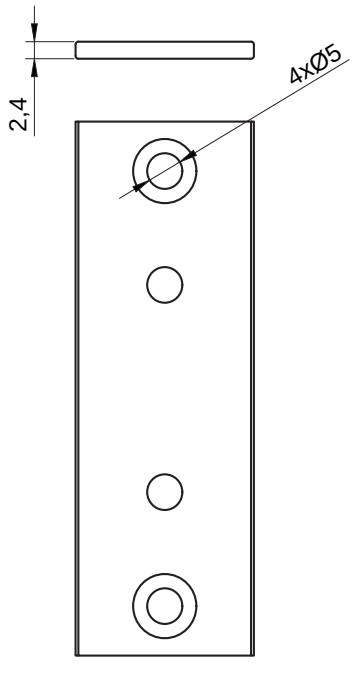

PERSPECTIVA:
(sem escala)

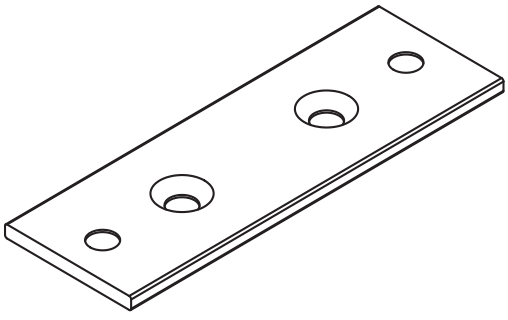

DETALHE DE APLICAÇÃO:
(sem escala)

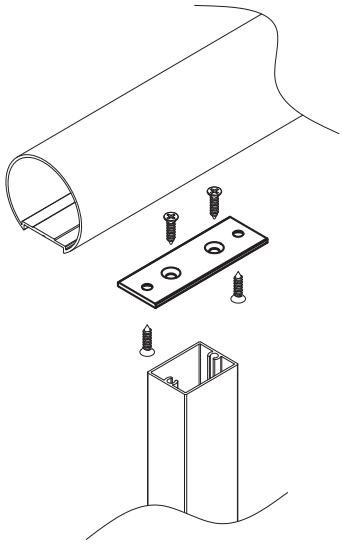

Obs.: Parafusos não inclusos

CARACTERÍSTICAS:

Componentes:	Matéria-prima:
Estrutura	Alumínio

CÓDIGO	ACABAMENTO
SUP2064	Natural

Embalagem	10 Suportes

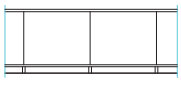

GUARDA CORPO

12.46

*Referência a marcas registradas ® verificar índice.

A ALUMICONTE Reserva-se do direito de fazer modificações em qualquer informação descrita neste catálogo sem aviso prévio.

SUPORTE DO CORRIMÃO

APLICAÇÃO:
- LINHAS:

DIVERSAS

Setembro/2019

Perspectiva
Sem Escala

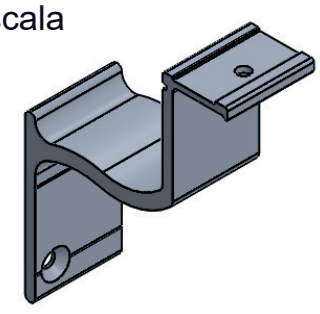

Dimensões
Escala 1:1

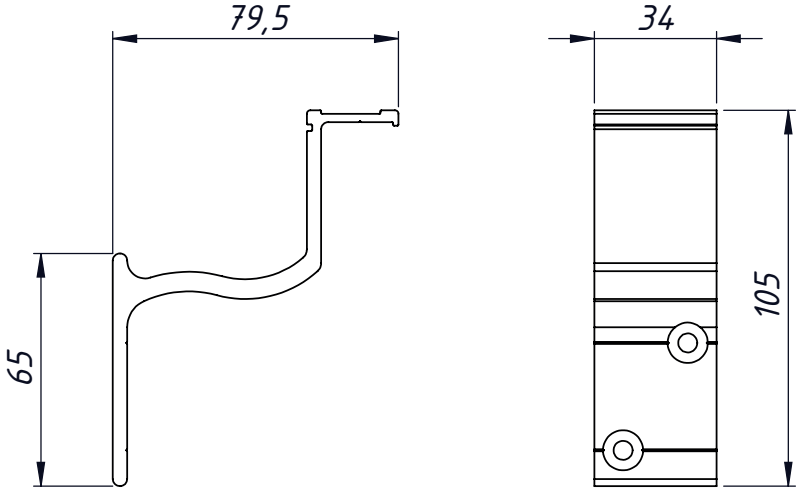

Aplicação
Escala 1:2

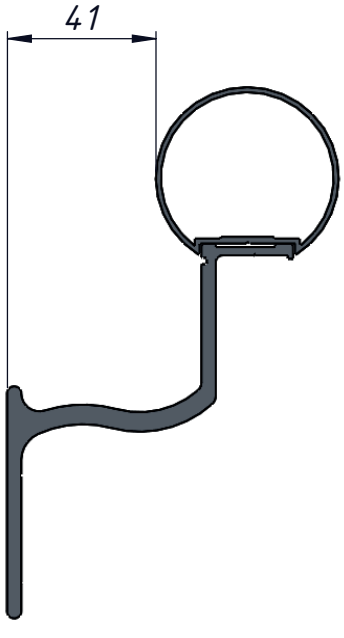

CARACTERÍSTICAS:

Componentes:	Matéria-prima:
Estrutura	Alumínio

Acabamento Anodizado e Pintado		
Branco	Fosco	Preto

Embalagem	10 Suportes

CÓDIGO	ACABAMENTO
SUP980BC	BRANCO
SUP980FS	FOSCO
SUP980PT	PRETO

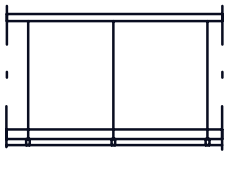

GUARDA CORPO

12.47

*Referência a marcas registradas ® verificar índice.

A ALUMICONTE Reserva-se do direito de fazer modificações em qualquer informação descrita neste catálogo sem aviso prévio.

GUIA E LIMITADOR

APLICAÇÃO:

- LINHA
MEGA32 e NOSTRA 32®

Fevereiro/2022 - REV.:01 Janeiro/2024

DIMENSÕES:
(escala 1:2)

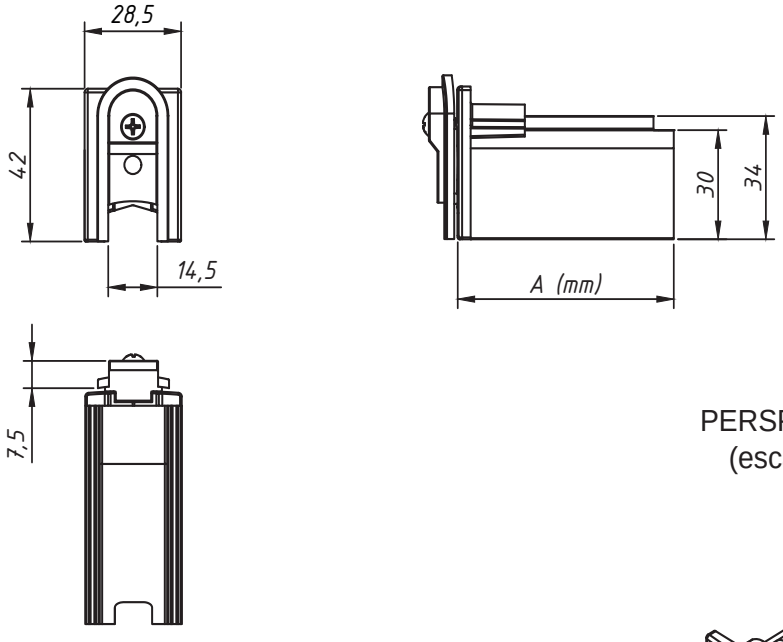

PERSPECTIVA:
(escala 1:2)

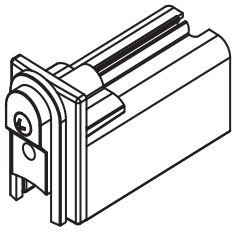

CARACTERÍSTICAS:

Componentes:	Matéria-prima:
Espelho externo	Poliamida
Guia interno	Poliamida
Vedador interno	Alumínio
Parafuso	Aço Inox
Escovas	Polipropileno

Acabamento	Preto
	Branco

Embalagem	10 Peças

CÓDIGO	ACAB./TAM A	Perfil de aplicação
GUI3264BC	Branco/64	MGA-0108
GUI3264PT	Preto/64	MGA-0108
GUI3278BC	Branco/78	MGA-0110, MGA-0111, MGA-0112
GUI3278PT	Preto/78	MGA-0110, MGA-0111, MGA-0112

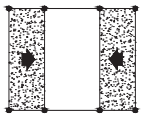

JANELAS
E PORTAS
DE CORRER

*Referência a marcas registradas ® verificar índice.

A ALUMICONTE Reserva-se do direito de fazer modificações em qualquer informação descrita neste catálogo sem aviso prévio.

KIT BOX F1 - CANTO QUADRADO

APLICAÇÃO:
LINHA:
VIDRO TEMPERADO

Maio/2023

*Referência a marcas registradas ® verificar índice.

ARREMATE

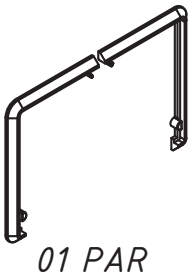

01 PAR

FIXADOR

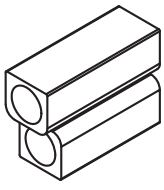

02 PEÇAS

CUNHA S/ BATENTE

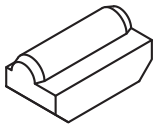

01 PEÇAS

CUNHA COM BATENTE

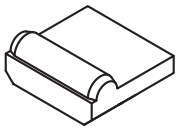

01 PEÇAS

ROLDANA SIMPLES



02 PEÇAS

BATENTE



02 PEÇAS

PUXADOR

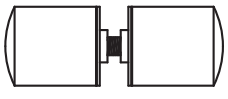

01 PEÇA

GUIA INFERIOR

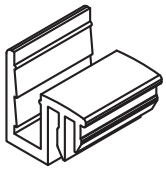

01 PEÇA

CUNHA

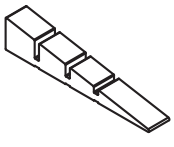

02 PEÇAS

BATENTE INFERIOR

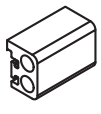

01 PEÇA

BUCHA



04 PEÇAS

PARAFUSO



04 PEÇAS

CARACTERÍSTICAS:

Componentes:	Matéria-prima:
Roldanas	Aço/poliamida/alumínio
Puxador	Alumínio
Guias/fixadores	Poliamida

Embalagem	01 Kit

CÓDIGO	ACABAMENTO
KIT-01QBC	Branco
KIT-01QBZ	Bronze 1002
KIT-01QBZC	Bronze 1001
KIT-01QFS	Cinza
KIT-01QPT	Preto
KIT-01QCR	Cromado

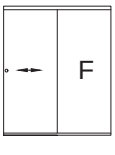

BOX
VIDRO

12.49

A ALUMICONTE Reserva-se do direito de fazer modificações em qualquer informação descrita neste catálogo sem aviso prévio.

HASTE DE COMANDO COM BAGUETE

APLICAÇÃO:
- LINHA:
MÓDULO MAX®

Janeiro/2005

PERSPECTIVA (sem escala):

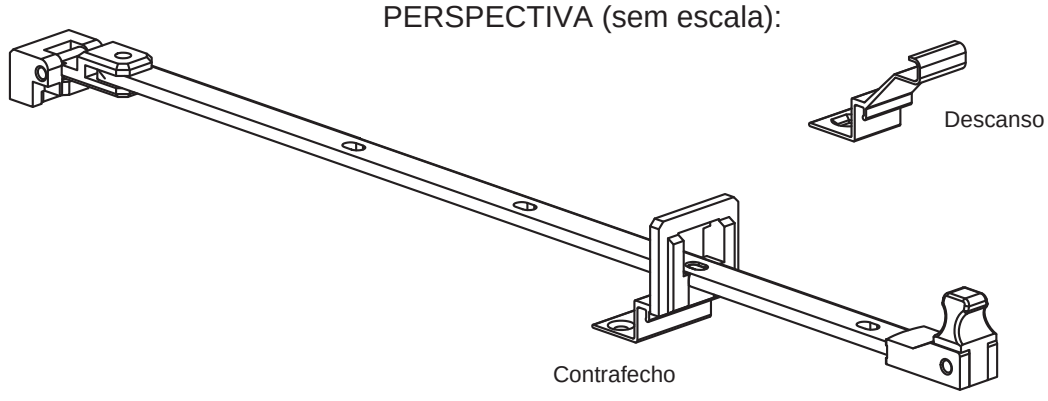

DIMENSÕES (sem escala):

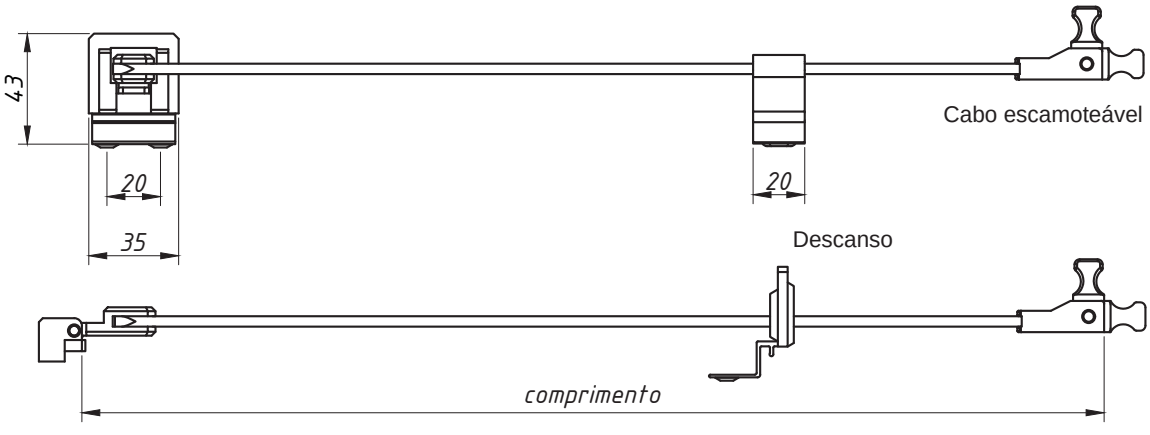

DETALHE DE APLICAÇÃO:
(escala 1:1)

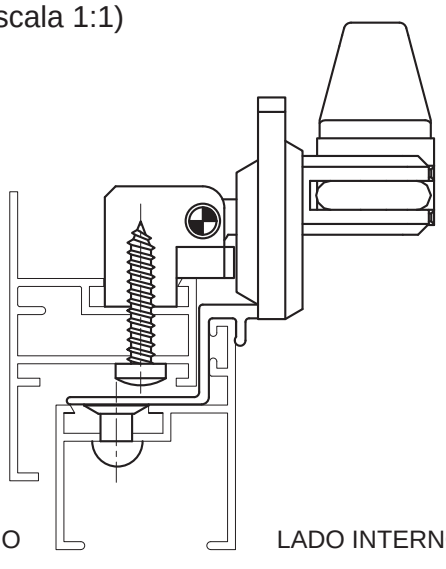

CARACTERÍSTICAS:

Componentes:	Matéria-prima:
Haste	Alumínio
Contrafecho	Alumínio/Poliamida
Acabamentos	Poliamida
Descanso	Alumínio
Parafusos	Aço Inox
Rebites	Alumínio

Acabamento		
Preto	Fosco	Branco

Embalagem	
	01 Haste
	01 Descanso
	01 Contrafecho
	01 Parafuso
	03 Rebites

Código Fosco	Código Preto	Código Branco	Comp. (mm)
HAS-542	HAS-544	HAS-544EB	200
HAS-545	HAS-547	HAS-547EB	250
HAS-548	HAS-550	HAS-550EB	300
HAS-551	HAS-553	HAS-553EB	400

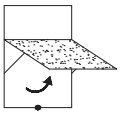

JANELAS MAXIM-AR

13.01

*Referência a marcas registradas ® verificar índice.

A ALUMICONTE Reserva-se do direito de fazer modificações em qualquer informação descrita neste catálogo sem aviso prévio.

HASTE DE COMANDO COM BAGUETE

APLICAÇÃO:
LINHAS:
SUPREMA®, IMPERIAL2.5®, ABSOLUTA® e ALUK 2.5®

Setembro/2006

PERSPECTIVA (sem escala):

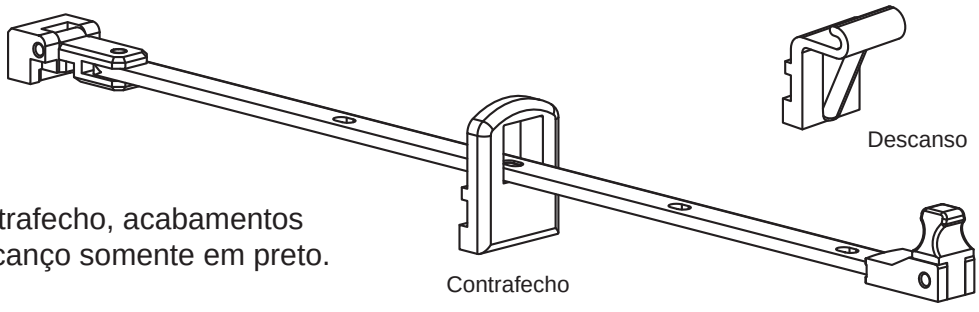

Contrafecho, acabamentos e descanço somente em preto.

DIMENSÕES (sem escala):

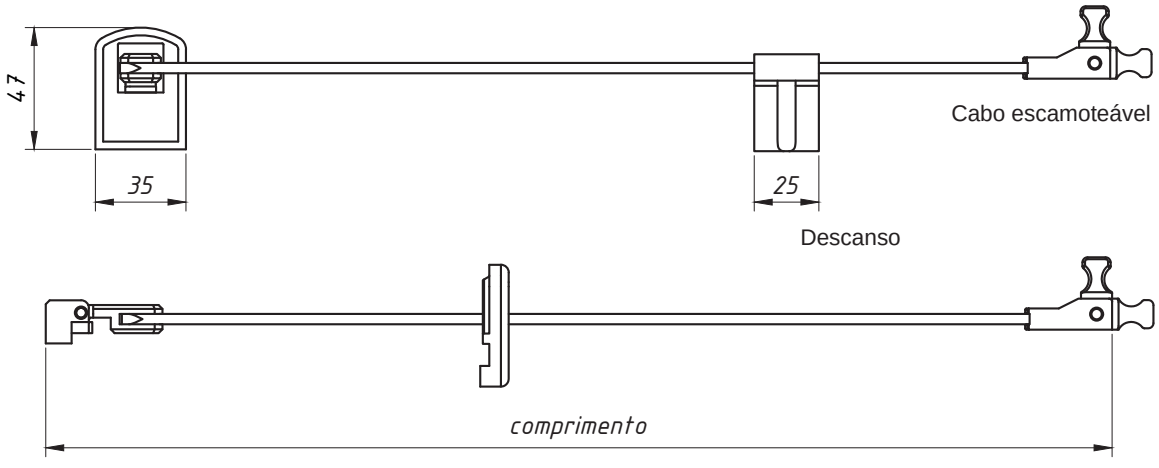

DETALHE DE APLICAÇÃO: (escala 1:1)

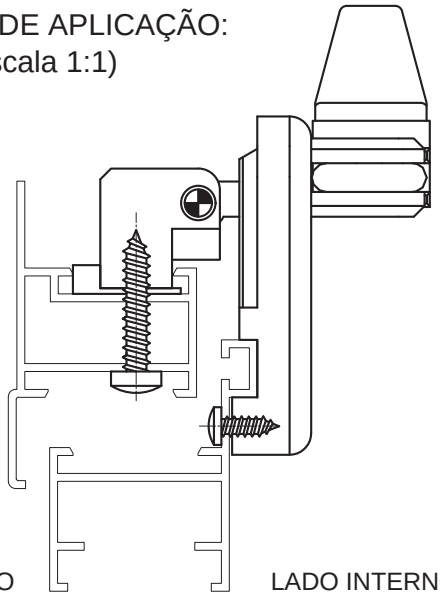

CARACTERÍSTICAS:

Componentes:	Matéria-prima:
Haste	Alumínio
Contrafecho	Poliamida
Acabamentos	Poliamida
Descanso	Poliamida
Parafusos	Aço Inox

Acabamento		
Preto	Fosco	Branco

Embalagem	
	01 Haste
	01 Descanso
	01 Contrafecho
	04 parafusos

Código Fosco	Código Preto	Código Branco	Comp. (mm)
HAS-059	HAS-060	HAS-060EB	200
HAS-061	HAS-062	HAS-062EB	250
HAS-063	HAS-064	HAS-064EB	300
HAS-065	HAS-066	HAS-066EB	400

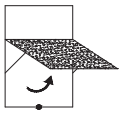

JANELAS MAXIM-AR

13.02

*Referência a marcas registradas ® verificar índice.

A ALUMICONTE Reserva-se do direito de fazer modificações em qualquer informação descrita neste catálogo sem aviso prévio.

HASTE DE COMANDO COM BAGUETE

APLICAÇÃO:

- LINHA INOVA®

Maio/2008

DIMENSÕES (sem escala):

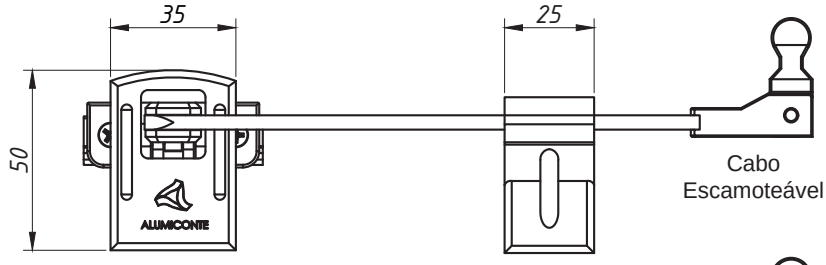

Contrafecho, Contrabase, Descanço e Acabamentos somente em preto.

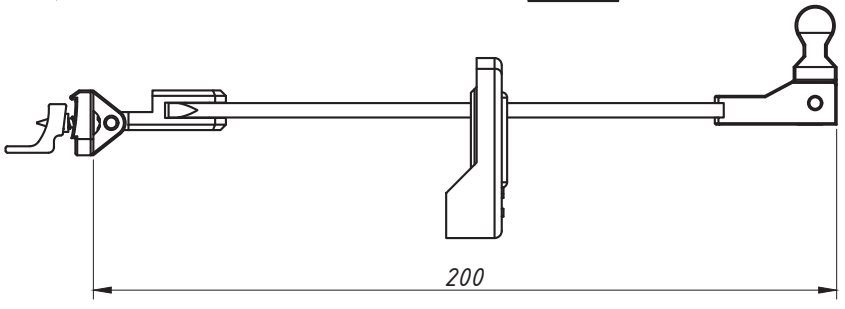

PERSPECTIVA (sem escala):

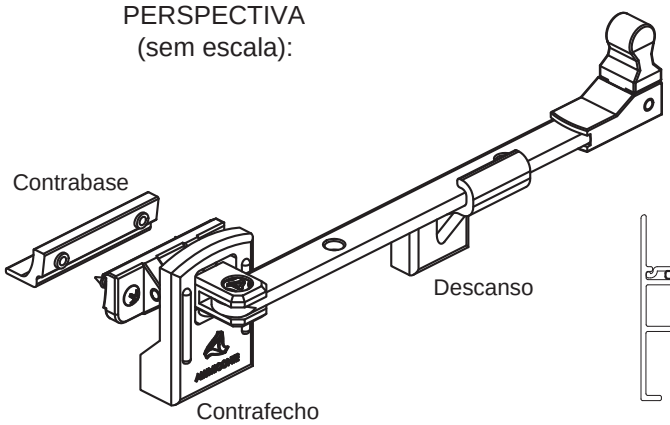

DETALHES DE APLICAÇÕES: (sem escala)

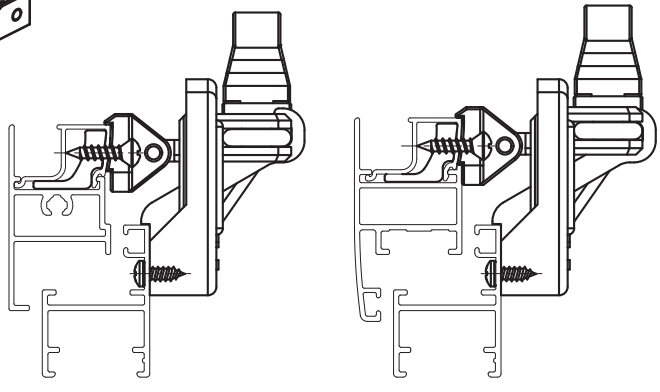

CARACTERÍSTICAS:

Componentes:	Matéria-prima:
Haste	Alumínio
Descanço	Poliamida
Contrafecho	Poliamida
Contrabase	Poliamida
Acabamentos	Poliamida
Parafusos	Aço Inox

Acabamento		
Preto	Fosco	Branco

Embalagem	
	01 Haste
	01 Descanço
	01 Contrafecho
	01 Contrabase
	05 Parafusos

USINAGEM: (sem escala)

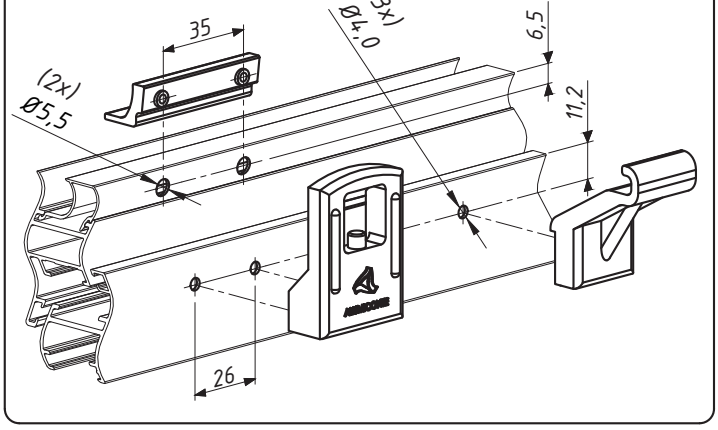

CÓDIGO	ACABAMENTO
FEC 1018	Preto
FEC 10180	Fosco
FEC 1018EB	Branco

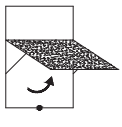

JANELAS MAXIM-AR

13.03

*Referência a marcas registradas ® verificar índice.

A ALUMICONTE Reserva-se do direito de fazer modificações em qualquer informação descrita neste catálogo sem aviso prévio.

HASTE DE COMANDO COM BAGUETE ALV-20708

LINHA:

Fevereiro/2018 - REV.:01 Janeiro/2024

PERSPECTIVA (sem escala):

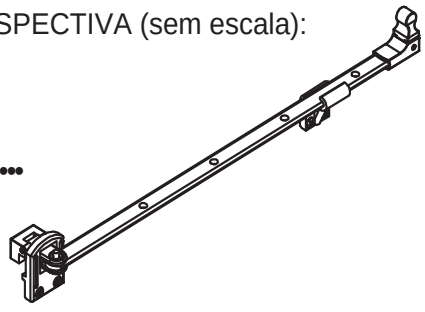

Contrafecho, acabamentos

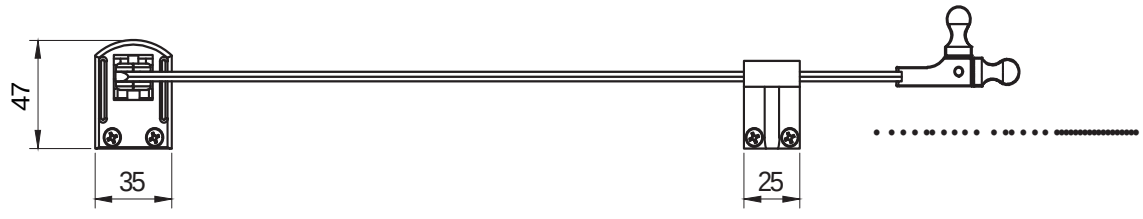

Descanso



(escala 1:1)

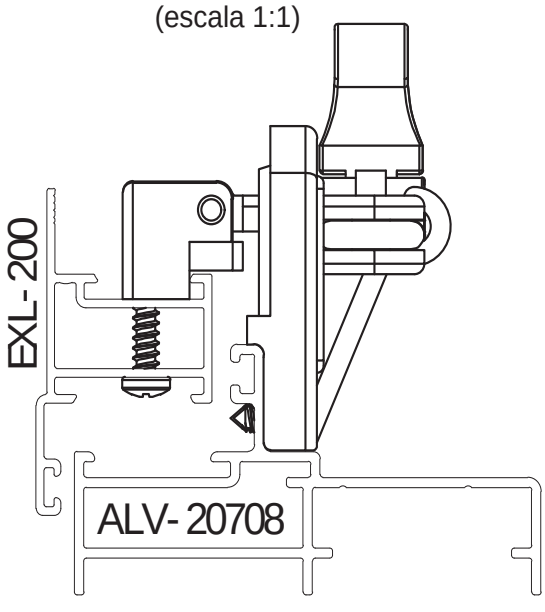

Componentes:	
Haste	
Contrafecho	Poliamida
Acabamentos	Poliamida
Descanso	Poliamida
Parafusos	

Acabamento		
Preto	Fosco	Branco

Embalagem	
	01 Haste
	01 Descanso
	01 Contrafecho
	05 parafusos

Fosco	Preto	Branco	Comp. (mm)
HAS-0001FS	HAS-0001PT	HAS-0001BC	200
HAS-0002FS	HAS-0002PT	HAS-0002BC	250
HAS-0003FS	HAS-0003PT	HAS-0003BC	300
HAS-0004FS	HAS-0004PT	HAS-0004BC	400

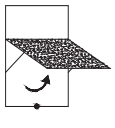

JANELAS MAXIM-AR

13.07

LINGUETAS

APLICAÇÃO:

- LINHAS

SUPREMA®, INOVA®, 25®, IMPERIAL2.5®, HYDRO OFFICIAL®, MEGA 25, ABSOLUTA® ALUK 2.5®, NOSTRA 25®

Outubro/2011 - REV.:01 Janeiro/2024

(escala 1:1)

LIN-250

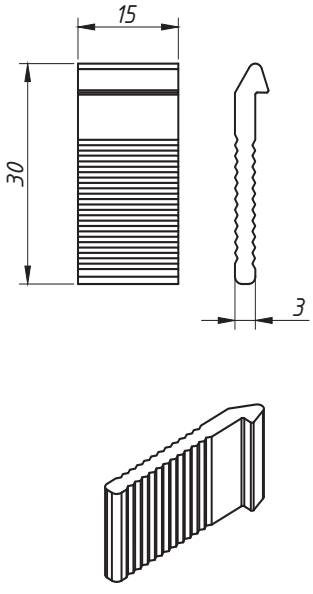

LIN-252

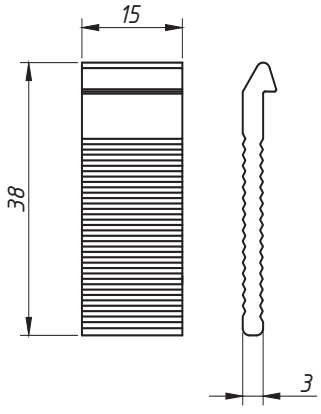

LIN-250/ LIN-252

APLICAÇÃO: SUPREMA, 25, HYDRO OFFICIAL, ALUK 2.5 MEGA25 e ABSOLUTA, IMPERIAL 2.5 perfil BS-533

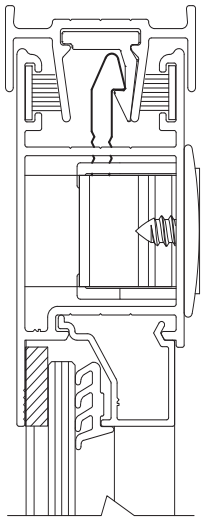

(escala 1:1)

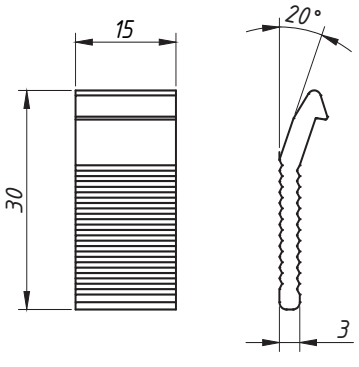

LIN-251

APLICAÇÃO: INOVA

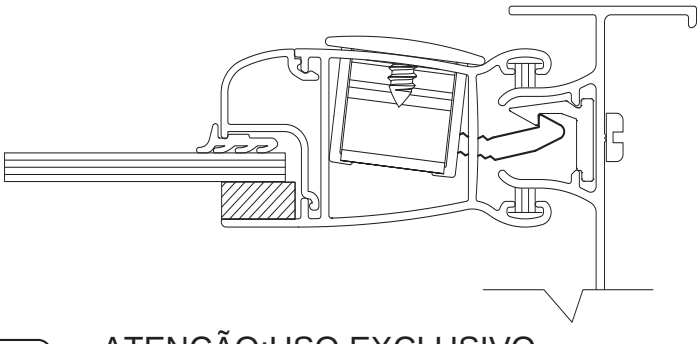

ATENÇÃO:USO EXCLUSIVO PARA O FEC-250

CARACTERÍSTICAS:

Componentes:	Matéria-prima:
Estrutura	Alumínio

Acabamento
Fosco

Embalagem	20 Linguetas

CÓDIGO	ACABAMENTO
LIN-250	Fosco
LIN-251	Fosco
LIN-252	Fosco

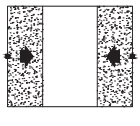

JANELAS E PORTAS DE CORRER

14.01

*Referência a marcas registradas ® verificar índice.

A ALUMICONTE Reserva-se do direito de fazer modificações em qualquer informação descrita neste catálogo sem aviso prévio.

LINGUETAS EM INOX

APLICAÇÃO:
- LINHAS:

DIVERSAS

Outubro/2011 - REV.:01 Janeiro/2024

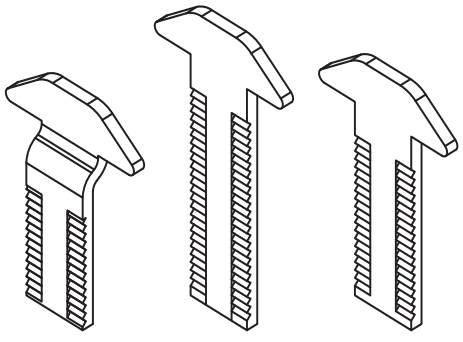

LIN-03 LIN-04 LIN-05

TORTA

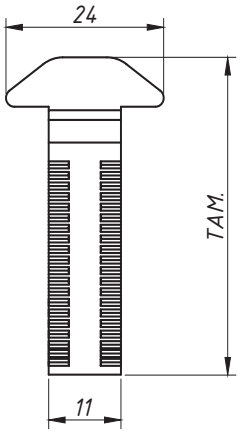

LINGUETAS OPCIONAIS

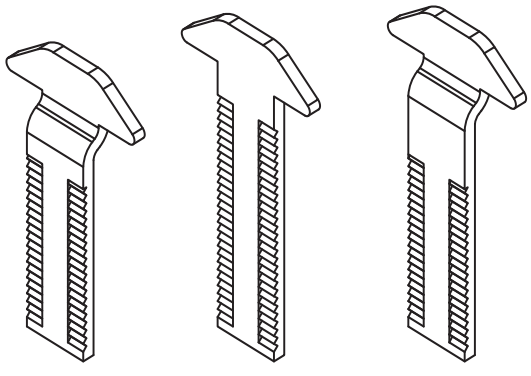

LIN-06 LIN-07 LIN-08

RETA

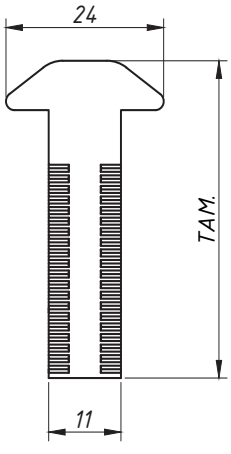

LINGUETA CURVA

CÓDIGO:	APLICAÇÃO TRAVA / LINHAS	TAM.
LIN-03	Inova®, Master®, Smart 2.0® e Imperial3.5®	33 mm
LIN-06	Gold®, Suprema® e Absoluta®	40 mm
LIN-08	Opcional	45 mm

LINGUETA RETA

CÓDIGO:	APLICAÇÃO TRAVA / LINHAS	TAM.
LIN-04	25/30/42® Suprema®, Gold®, D'oro®, Luna® MP®, Hydro Official®, Madeira, SP20® e Absoluta®	40 mm
LIN-05	Hydro Official®, Inova® , Luna® 25/30/42®, Master® e Imperial2.5®	33 mm
LIN-07	25/30/42®, ME® , MP® , Suprema® Hydro Official®, Absoluta® e Mega32, Nostra 32®	45 mm

Embalagem	20 Linguetas

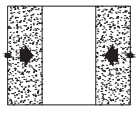

JANELAS
E PORTAS
DE CORRER

14.02

*Referência a marcas registradas ® verificar índice.

A ALUMICONTE Reserva-se do direito de fazer modificações em qualquer informação descrita neste catálogo sem aviso prévio.

LINGUETAS EM ZAMAC

APLICAÇÃO:
- LINHAS:

DIVERSAS

Junho/2012

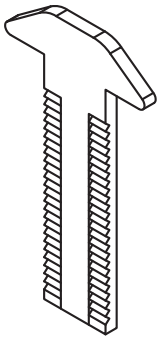

LIN-01

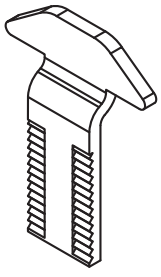

LIN-02

LIN-01

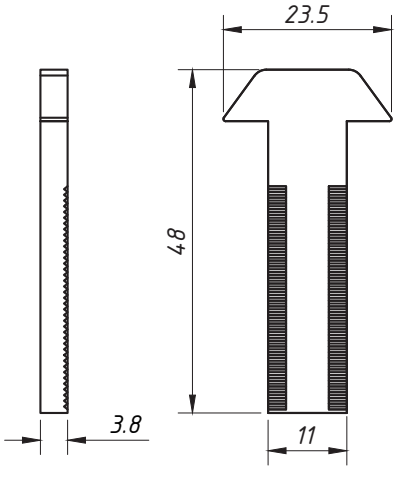

LIN-02

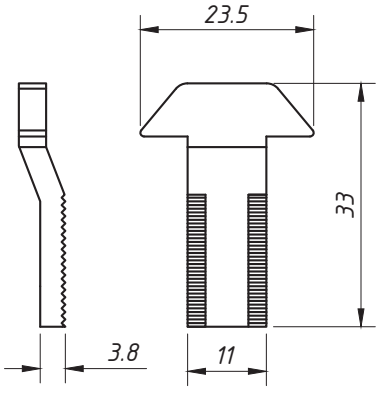

OBS: As linguetas LIN01 e LIN02 devem ser utilizadas somente com os fechos FEC-634, FEC634A, FEC-636, FEC636A, FEC-636EB e FEC-636AEB.

CÓDIGO:	APLICAÇÃO TRAVA / LINHAS	TAM.
LIN-01	25®, 30®, ME®, Suprema®, MP®, Hydro Official® e Madeira	48 mm
LIN-02	Inova®, Smart 2.0® e Master®	33 mm

Embalagem	20 Linguetas

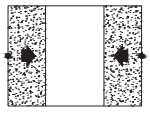

JANELAS
E PORTAS
DE CORRER

14.03

*Referência a marcas registradas ® verificar índice.

A ALUMICONTE Reserva-se do direito de fazer modificações em qualquer informação descrita neste catálogo sem aviso prévio.

LINGUETA

APLICAÇÃO:
- LINHA
MEGA 20

Junho/2012

DIMENSÕES:
(escala 1:1)

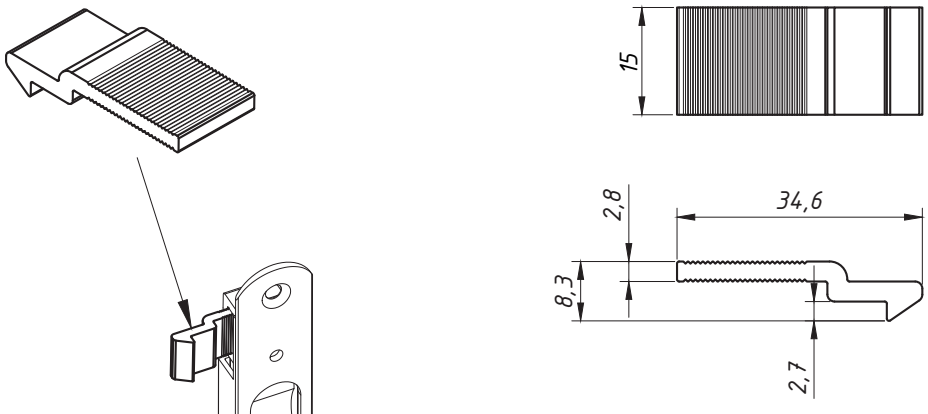

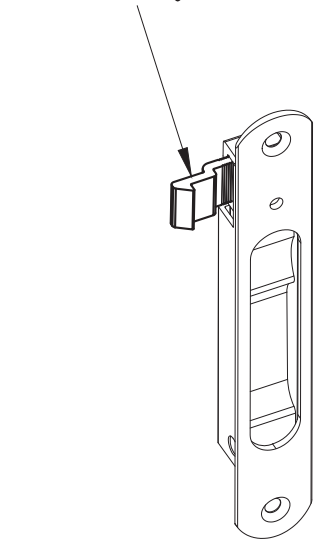

APLICAÇÃO:
(escala 1:1)

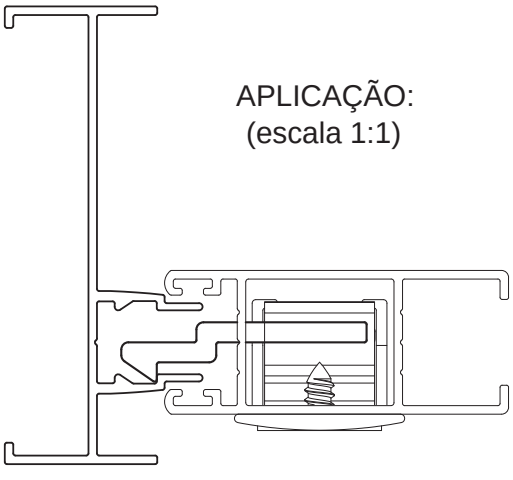

ATENÇÃO: USO EXCLUSIVO
PARA O FEC-250

CARACTERÍSTICAS:

Componentes:	Matéria-prima:
Estrutura	Alumínio

Acabamento
Fosco

Embalagem	20 Linguetas

CÓDIGO	ACABAMENTO
LIN-253	Fosco

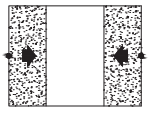

JANELAS
E PORTAS
DE CORRER

14.04

*Referência a marcas registradas ® verificar índice.

A ALUMICONTE Reserva-se do direito de fazer modificações em qualquer informação descrita neste catálogo sem aviso prévio.

LINGUETAS

APLICAÇÃO:
- LINHAS

SP20®, ALUK2.0® e MASTER®

Março/2015

(escala 1:1)

LIN-256

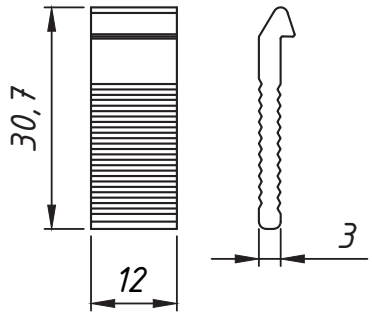

APLICAÇÃO
(sem escala)

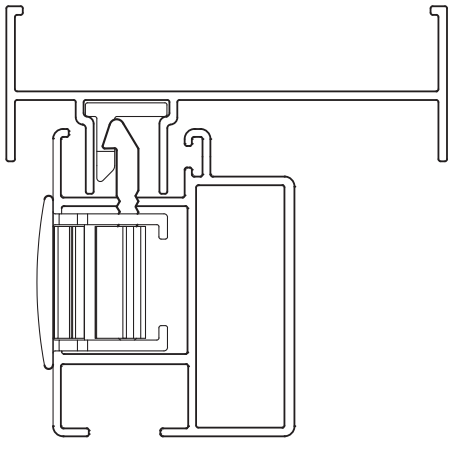

ATENÇÃO:USO EXCLUSIVO
PARA O FEC-0230

CARACTERÍSTICAS:

Componentes:	Matéria-prima:
Estrutura	Alumínio

Acabamento
Fosco

Embalagem	20 Linguetas

CÓDIGO	ACABAMENTO
LIN-256	Fosco

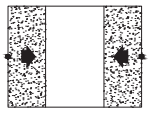

JANELAS
E PORTAS
DE CORRER

14.05

*Referência a marcas registradas ® verificar índice.

A ALUMICONTE Reserva-se do direito de fazer modificações em qualquer informação descrita neste catálogo sem aviso prévio.

LINGUETA

APLICAÇÃO:
- LINHA:

MEGA 25 e NOSTRA 25®

Pespectiva
(escala 1:1)

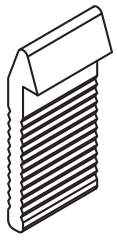

Desenho
(escala 1:1)

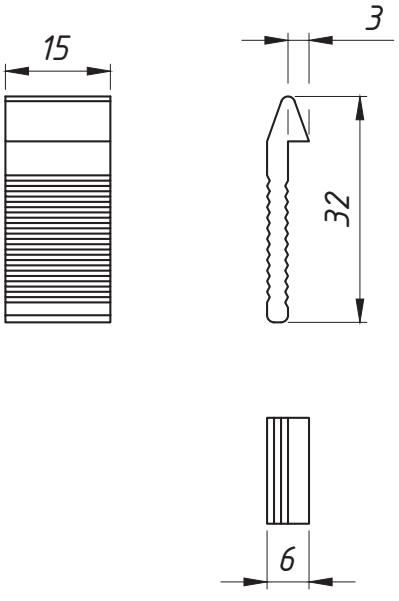

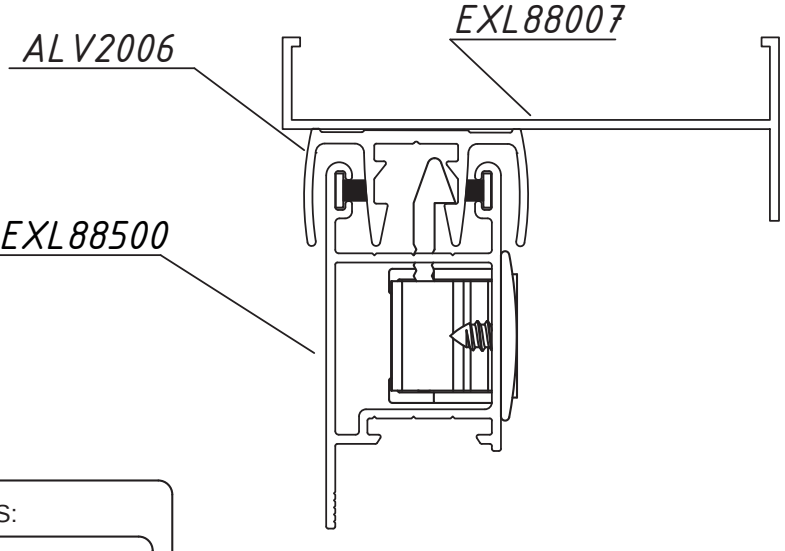

CARACTERÍSTICAS:

Componentes:	Matéria-prima:
Estrutura	Alumínio

Acabamento
Fosco

Embalagem	20 Linguetas

CÓDIGO	ACABAMENTO
LIN-257	Fosco

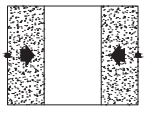

JANELAS
E PORTAS
DE CORRER

14.06

Setembro/2015 - REV.:01 Janeiro/2024

*Referência a marcas registradas ® verificar índice.

© ALUMICONTE Reserva-se do direito de fazer modificações em qualquer informação descrita neste catálogo sem aviso prévio

ALUMICONTE

LINGUETAS

APLICAÇÃO:

Vide abaixo

Janeiro/2019 - REV.: Janeiro/2024

LIN320
(escala 1:1)

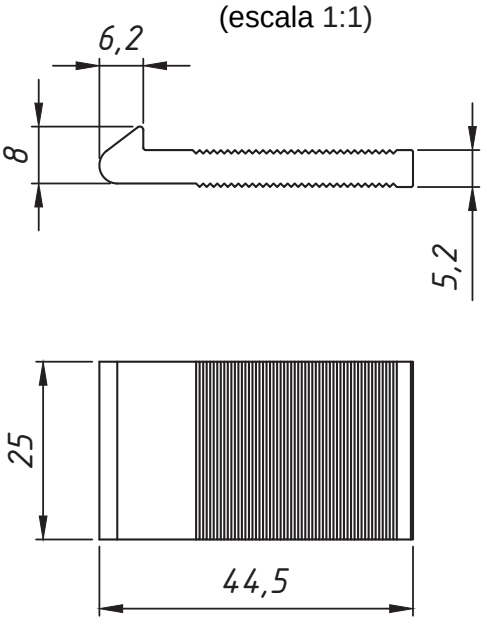

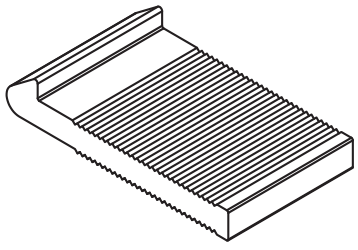

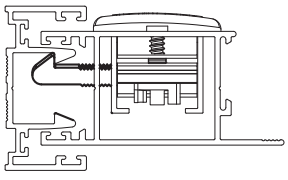

LIN320

APLICAÇÃO: MEGA32, ALUK3.2®
NOSTRA 32®, GOLD®, D'ORO®,

LIN3225
(escala 1:1)

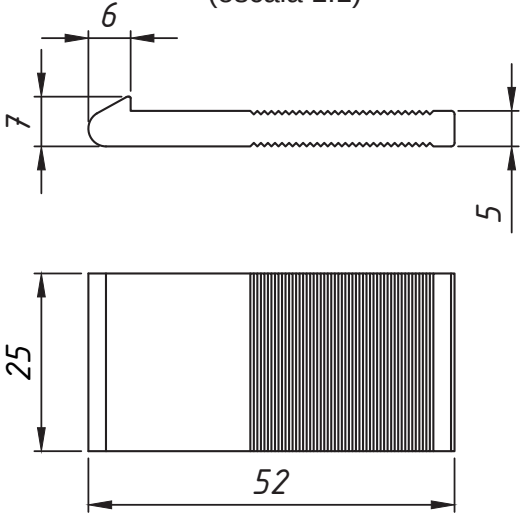

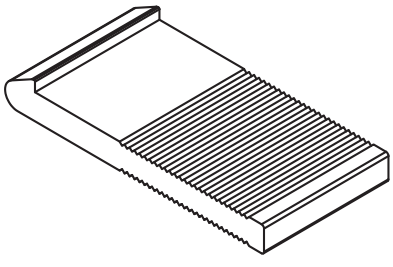

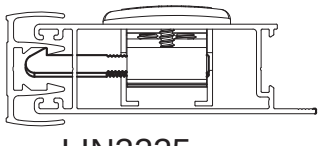

LIN3225

APLICAÇÃO: MEGA25,
NOSTRA 25®

ATENÇÃO:USO EXCLUSIVO
PARA OS FEC0320 e FEC0321

CARACTERÍSTICAS:

Componentes:	Matéria-prima:
Estrutura	Alumínio

Acabamento
Fosco

Embalagem	20 Linguetas

CÓDIGO	ACABAMENTO
LIN320	Fosco
LIN3225	Fosco

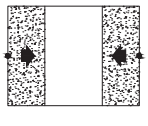

JANELAS
E PORTAS
DE CORRER

Setembro/2015

LINGUETA

APLICAÇÃO:
- LINHA:
CHROMA®

Desenho
(escala 2:1)

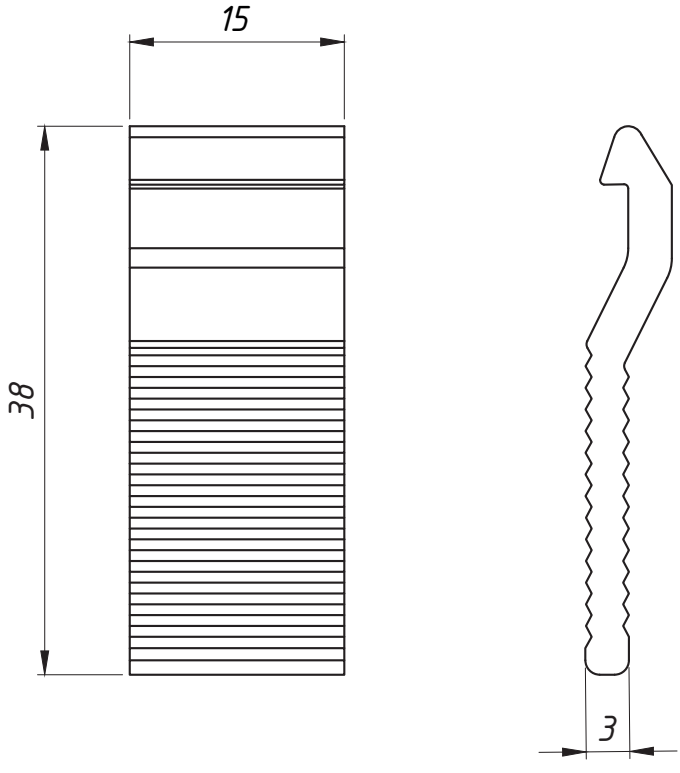

Pespectiva
(escala 2:1)

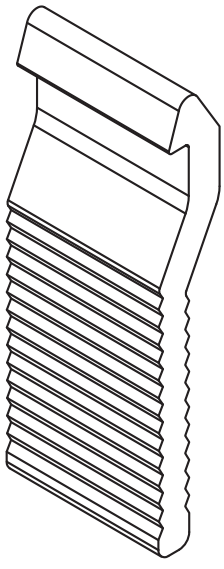

Aplicação
Sem escala

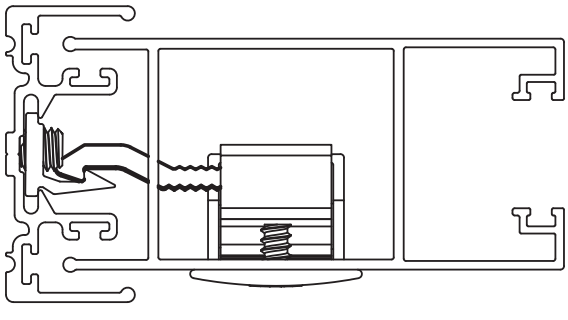

CARACTERÍSTICAS:

Componentes:	Matéria-prima:
Estrutura	Alumínio

Acabamento
Fosco

Embalagem	20 Linguetas

CÓDIGO	ACABAMENTO
LIN-259	Fosco

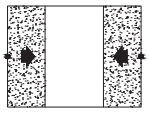

JANELAS
E PORTAS
DE CORRER

14.08

**Referência a marcas registradas ® verificar índice.*

A ALUMICONTE Reserva-se do direito de fazer modificações em qualquer informação descrita neste catálogo sem aviso prévio.

CINTA DE FIXAÇÃO AUTOMÁTICA EM AÇO MOLA

APLICAÇÃO:

-LINHA PERSIANAS DE ENROLAR

Setembro/2010

DETALHE DE APLICAÇÃO:
(sem escala)

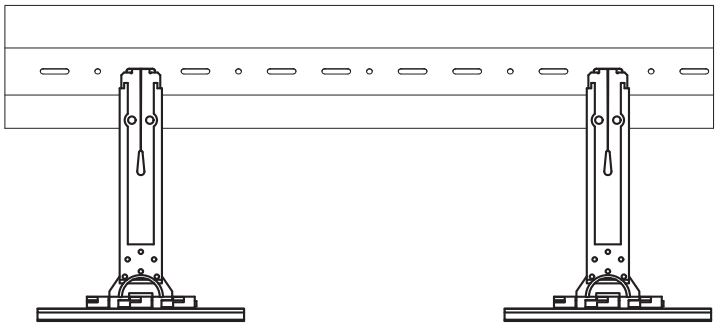

PERSPECTIVA:
(sem escala)

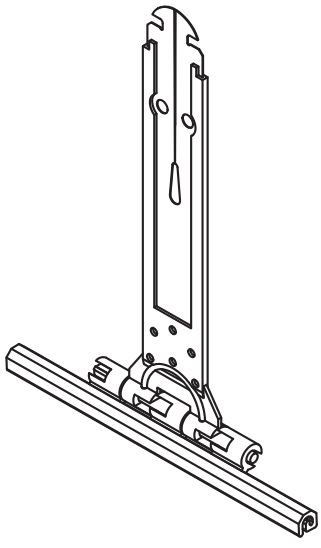

DIMENSÕES:
(escala 1:2)

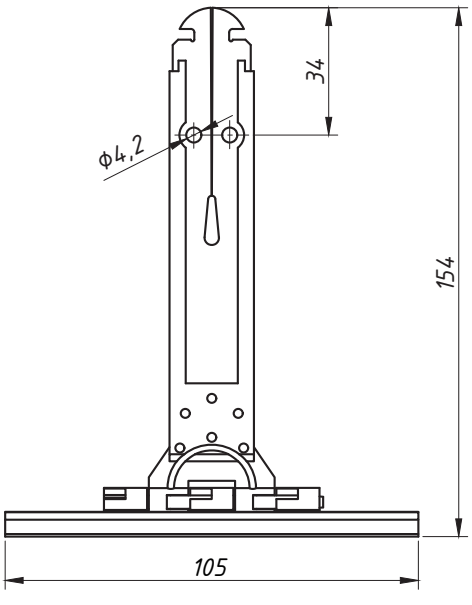

DETALHE DE APLICAÇÃO:
(sem escala)

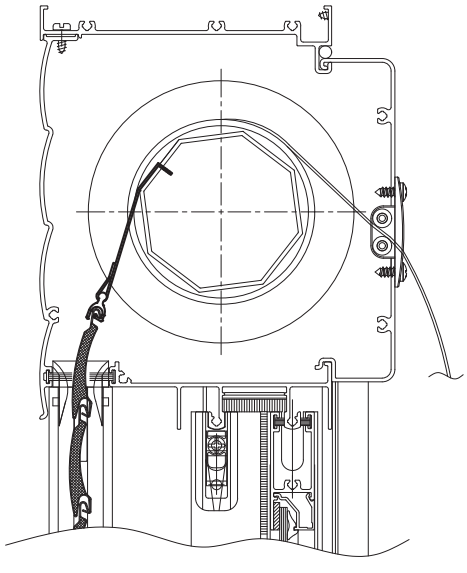

CARACTERÍSTICAS:

Componentes:	Matéria-prima:
Estrutura	Poliamida/Aço mola

Acabamento	NATURAL
Embalagem	100 Peças

CÓDIGO	ACABAMENTO
FIT-148	NATURAL

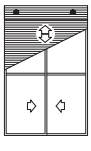

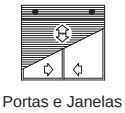

Portas e Janelas

PERSIANAS

15.01

*Referência a marcas registradas ® verificar índice.

A ALUMICONTE Reserva-se do direito de fazer modificações em qualquer informação descrita neste catálogo sem aviso prévio.

LIMITADOR DE ABERTURA

APLICAÇÃO:
LINHA:
PERSIANAS DE ENROLAR

Novembro/2008

DIMENSÕES:
(escala 1:2)

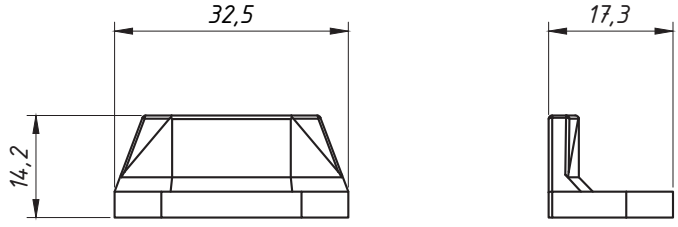

PERSPECTIVA:
(Sem escala)

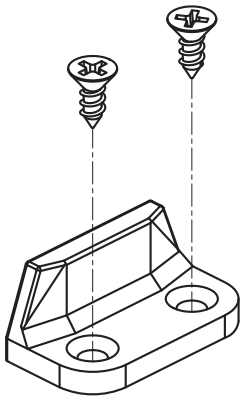

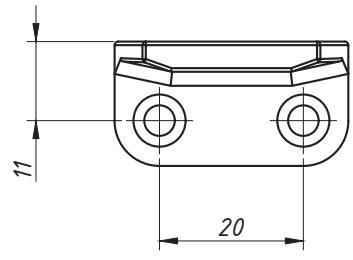

DETALHE DE APLICAÇÃO:
(sem escala)

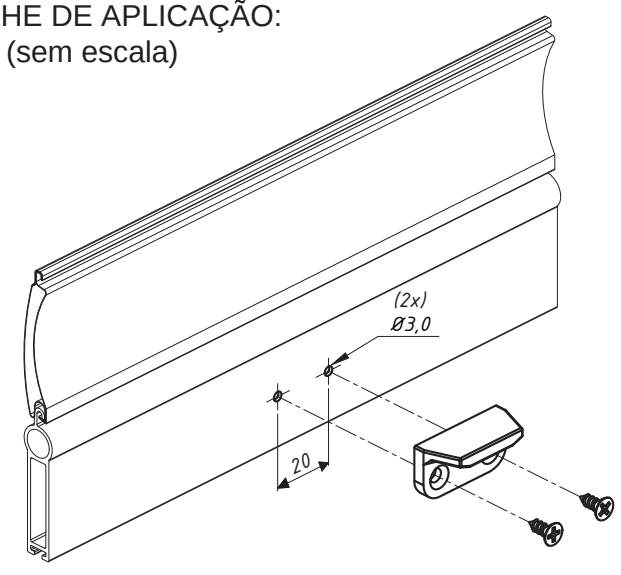

CARACTERÍSTICAS:

Componentes:	Matéria-prima:
Estrutura	Poliamida
Parafusos	Aço Inox

Acabamentos	
Preto	Branco

Embalagem	100 Limitadores
	200 Parafusos

CÓDIGO	ACABAMENTO
NYL-738	Preto
NYL-738NB	Branco

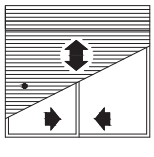

PERSIANA

15.02

*Referência a marcas registradas ® verificar índice.

A ALUMICONTE Reserva-se do direito de fazer modificações em qualquer informação descrita neste catálogo sem aviso prévio.

MOLA DE SEGURANÇA PARA FIXAÇÃO DA ESTEIRA

APLICAÇÃO:

LINHA:

PERSIANAS DE ENROLAR

Março/2006

PERSPECTIVA:
(sem escala)

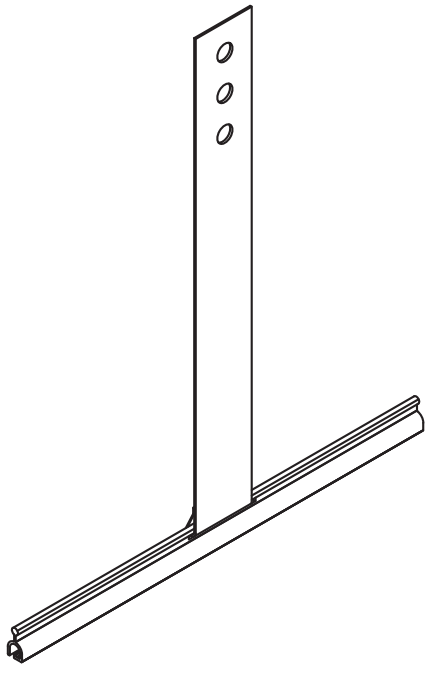

DIMENSÕES:
(escala 1:2)

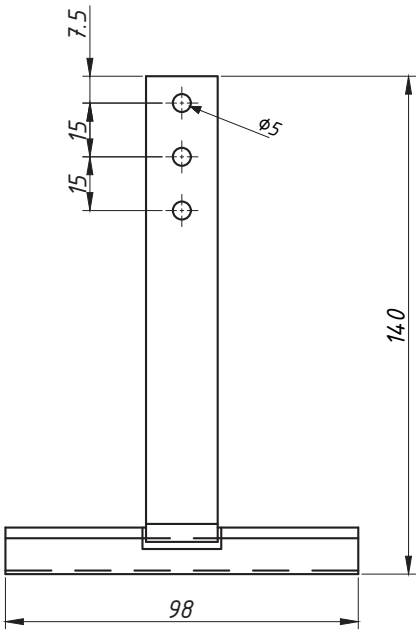

DETALHE DE APLICAÇÃO:
(sem escala)

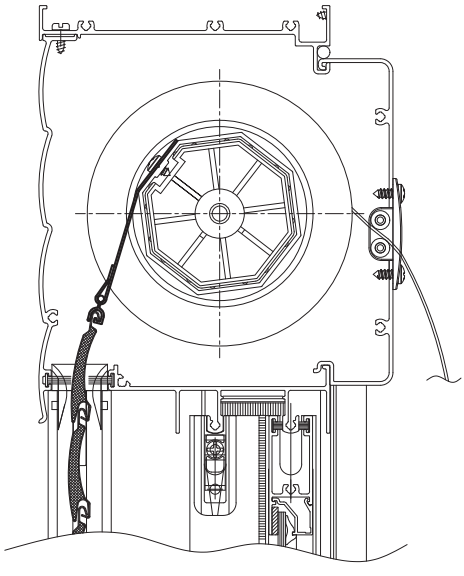

CARACTERÍSTICAS:

Componentes:	Matéria-prima:
Estrutura	Alumínio/Aço mola

Acabamento	Cinza

Embalagem	100 Peças

CÓDIGO	ACABAMENTO
FIT-749	Cinza

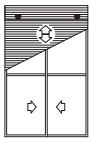



Portas e Janelas

PERSIANAS

15.03

*Referência a marcas registradas ® verificar índice.

A ALUMICONTE Reserva-se do direito de fazer modificações em qualquer informação descrita neste catálogo sem aviso prévio.

MOTOR PARA PERSIANA

APLICAÇÃO:

- LINHA:
  PERSIANAS DE ENROLAR

Setembro/2011

ATENÇÃO!
VERIFICAR A TENSÃO CORRETA (V).

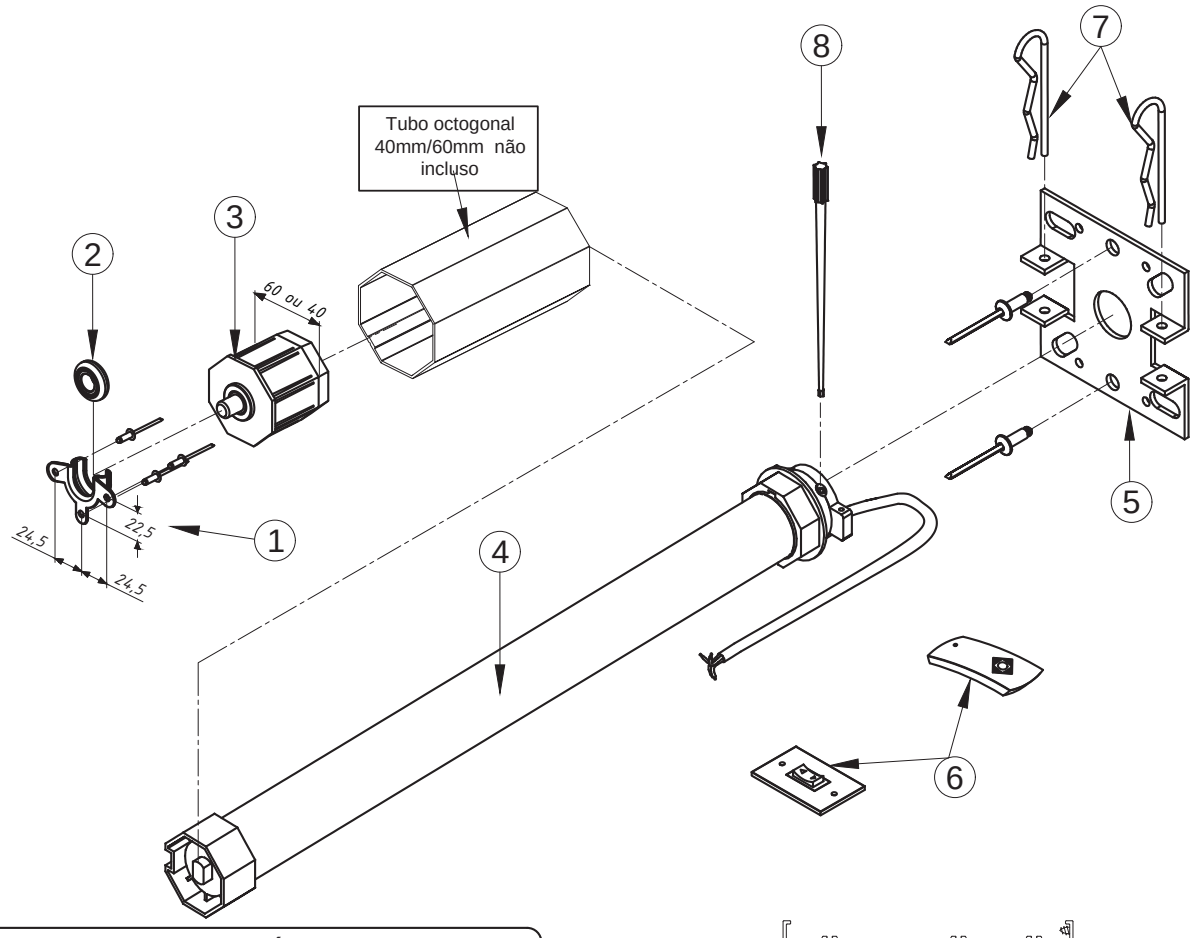

CARACTERÍSTICAS:

Motor	Torque	Carga máx.
MA10 e MAR10	10 N.m	20 kg
MA40 e MAR40	40 N.m	60 kg

N:	Componentes:	Matéria-prima:
1	Mancal do Recolhedor	Poliamida
2	Rolamento do Mancal	Aço / Poliamida
3	Ponteira octogonal 40 ou 60	Aço / ABS
4	Motor	Aço / Poliamida
5	Suporte	Aço
6	Controle ou interruptor	Poliamida
7	Grampo	Aço
8	Chave regulagem	Poliamida

Componentes p/ Fixação:	Matéria-prima:
Parafusos	Aço Inox
Rebites	Alumínio

Acabamentos:
Preto

Embalagem	1 Conjunto

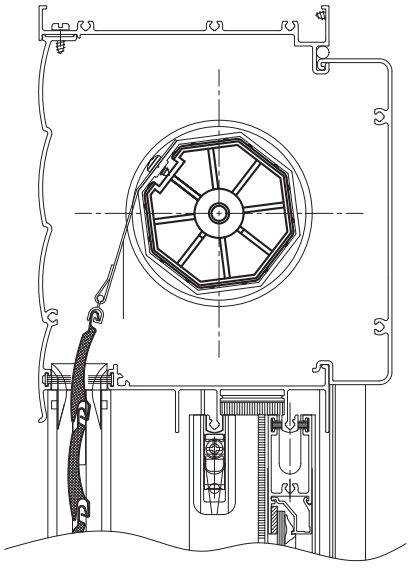

Código tubo 40	Código tubo 60	DESCRIÇÃO
MAR10-220	MAR40-220	C/C-220V
MAR10-110	MAR40-110	C/C-110V
MA10-220	MA40-220	C/I-220V
MA10-110	MA40-110	C/I-110V

Portas e Janelas



15.04

*Referência a marcas registradas ® verificar índice.

A ALUMICONTE Reserva-se do direito de fazer modificações em qualquer informação descrita neste catálogo sem aviso prévio.

PALHETA JANELA INTEIRA

APLICAÇÃO:
- LINHA: PERSIANAS DE ENROLAR

Revisão: 01 Novembro/23

PERSPECTIVA:
(escala 1:1)

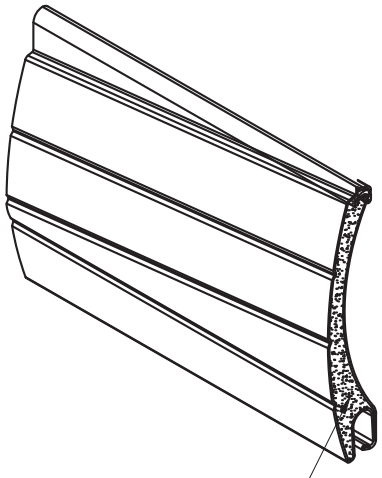

Poliuretano injetado

DIMENSÕES:
(escala 1:1)

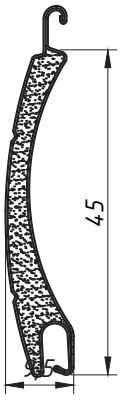

DETALHE DE APLICAÇÃO:
(sem escala)

NYL - 447

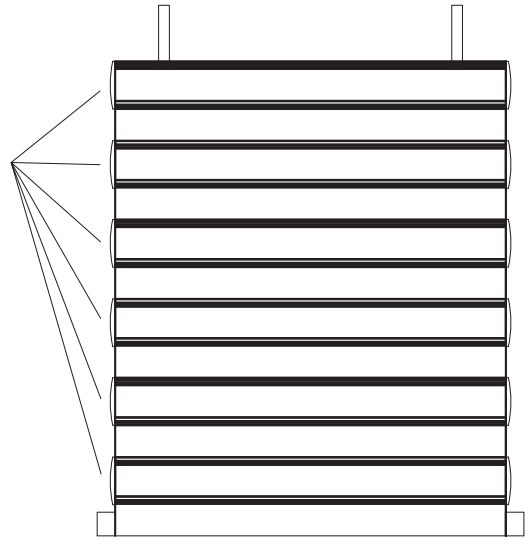

DIMENSÕES PARA ROLO DA ESTEIRA (mm)				
Altura em Metro Linear	1300	1600	2400	2800
Diametro do Rolo da Esteira	124	128	158	164

Dimensões considerando tubo octogonal de 40mm.
Largura máxima recomendada - 2000 mm.

ORIENTAÇÃO DE MONTAGEM PARA NÃO OCORRER O DESALINHAMENTO DAS PERSIANAS DURANTE A MOVIMENTAÇÃO DA ESTEIRA.

CARACTERÍSTICAS:

Componentes:	Matéria-prima:
Estrutura	Alumínio 3005 H46

Peso (Kg/m²)	Aproxim. 2,5 Kg/m²
Densidade de espuma	75,5 kg/m³

Embalagem	Barras de 5.8 metros Pacotes de 60 peças

CÓDIGO (LINHA MATTE)	CÓDIGO (LINHA GLOW)	ACABAMENTO
VZP0310BC	VZP46123V	Branca/vent.
VZP1100BC	VZP46123C	Branca/cega
VZP0140BZ	VZP48138V	Bronze/vent.
VZP1120BZ	VZP48138C	Bronze/cega
VZP0320FS	VZP48137V	Prata/vent.
VZP1110FS	VZP48137C	Prata/cega
VZP0330PT	VZP4711V	Preta/vent.
VZP1130PT	VZP4711C	Preta/cega
	VZP30E65V	Madeira esc/vent.
	VZP30E65C	Madeira esc/cega
	VZP30J33V	Madeira clara/vent.
	VZP30J33C	Madeira clara/cega
	VZP46010V	Marfim/vent.
	VZP46010C	Marfim/cega
	VZP48139V	Inox/vent.
	VZP48139C	Inox/cega
	VZPR7024V	Grafite/vent.
	VZPR7024C	Grafite/cega
	VZP7037V	Cinza/vent.
	VZP7037C	Cinza/cega
	VZP4704V	Preto orion/vent.
	VZP4704C	Preto orion/cega

PERSIANAS

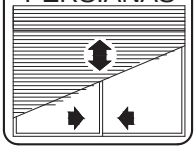

15.05

*Referência a marcas registradas ® verificar índice.

A ALUMICONTE Reserva-se do direito de fazer modificações em qualquer informação descrita neste catálogo sem aviso prévio.

PALHETA DE ALTA DENSIDADE

APLICAÇÃO:
- LINHA: PERSIANAS DE ENROLAR

Revisão: 01 NOVEMBRO/2023

PERSPECTIVA:
(escala 1:1)

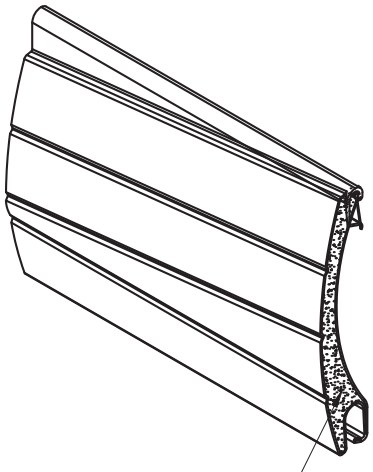

Poliuretano injetado

DIMENSÕES:
(escala 1:1)

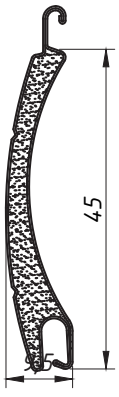

DETALHE DE APLICAÇÃO:
(sem escala)

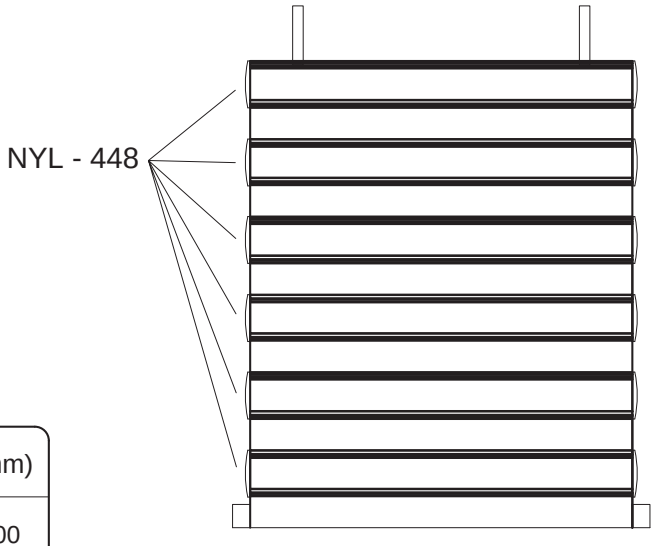

DIMENSÕES PARA ROLO DA ESTEIRA (mm)				
Altura em Metro Linear	1000	2000	3000	4000
Diametro do Rolo da Esteira	113	146	177	202

Dimensões considerando tubo octogonal de 40mm.
Largura máxima recomendada - 4000 mm.

ORIENTAÇÃO DE MONTAGEM PARA NÃO OCORRER O DESALINHAMENTO DAS PERSIANAS DURANTE A MOVIMENTAÇÃO DA ESTEIRA.

CARACTERÍSTICAS:

Componentes:	Matéria-prima:
Estrutura	Alumínio 3105 H46

Peso (Kg/m²)	Aproxim. 3,1 Kg/m²
Densidade de espuma	260,7 kg/m³

Embalagem	Barras de 5.8 metros Pacotes de 60 peças

CÓDIGO (LINHA MATTE)	CÓDIGO (LINHA GLOW)	ACABAMENTO
PAD0310BC	PAD46123V	Branca/vent.
PAD1100BC	PAD46123C	Branca/cega
PAD0140BZ	PAD48138V	Bronze/vent.
PAD1120BZ	PAD48138C	Bronze/cega
PAD0320FS	PAD48137V	Prata/vent.
PAD1110FS	PAD48137C	Prata/cega
PAD0330PT	PAD4711V	Preta/vent.
PAD1130PT	PAD4711C	Preta/cega
	PAD30E65V	Madeira esc/vent.
	PAD30E65C	Madeira esc/cega
	PAD30J33V	Madeira clara/vent.
	PAD30J33C	Madeira clara/cega
	PAD46010V	Marfim/vent.
	PAD46010C	Marfim/cega
	PAD48139V	Inox/vent.
	PAD48139C	Inox/cega
	PAD7024V	Grafite/vent.
	PAD7024C	Grafite/cega
	PAD7037V	Cinza/vent.
	PAD7037C	Cinza/cega
	PAD4704V	Preto orion/vent.
	PAD4704C	Preto orion/cega

PERSIANAS

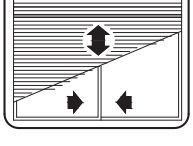

15.06

*Referência a marcas registradas ® verificar índice.

A ALUMICONTE Reserva-se do direito de fazer modificações em qualquer informação descrita neste catálogo sem aviso prévio.

DETALHE DE MONTAGEM DAS PALHETAS PARA PERSIANAS INTEGRADAS

CÓDIGOS:

CEGA	VENTILADA
VZP-1100BC	VZP-0310BC
VZP-1110FS	VZP-0320FS
VZP-1120BZ	VZP-0140BZ
VZP-1130PT	VZP-0330PT

Dezembro/2008

ATENÇÃO COM O ENCAIXE DAS TAMPAS, MANTER O ALINHAMENTO E O ENCAIXE TOTAL NAS PALHETAS.

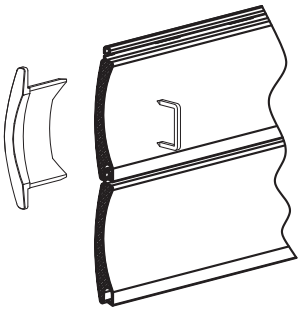

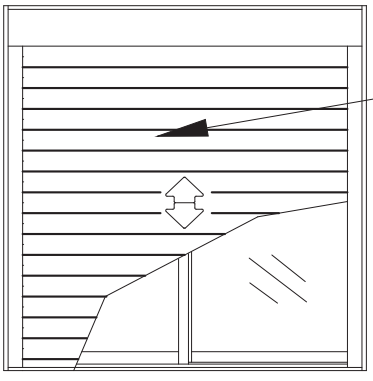

AS BARRAS DEVEM ESTAR RETAS, SEM ONDULAÇÕES, EVITANDO ASSIM A ENTRADA DE LUMINOSIDADE PELOS VÃOS DA VENEZIANA VENTILADA.

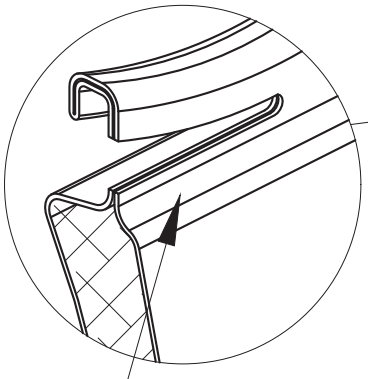

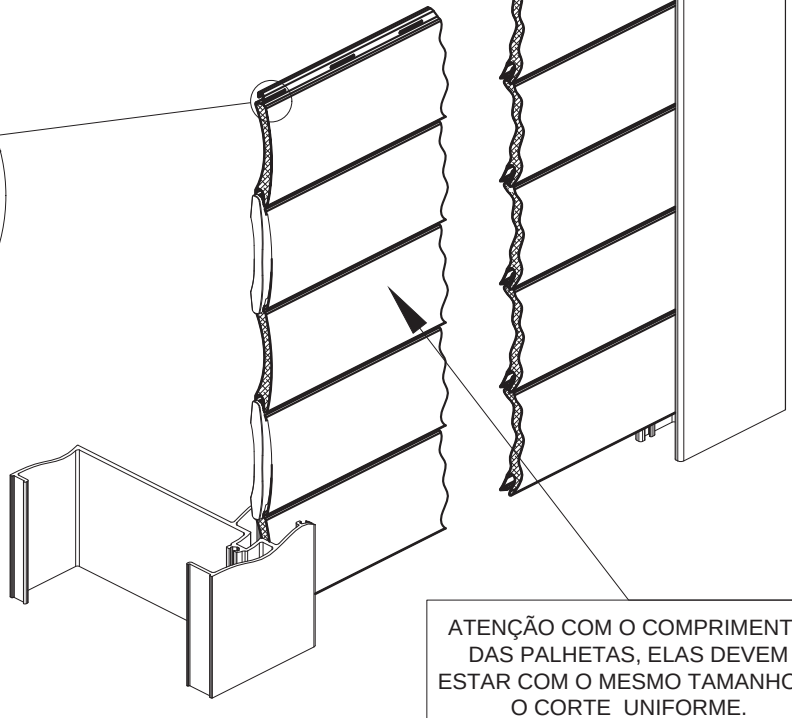

EVITAR POSSÍVEIS AMASSADOS OU REBARBAS NAS PONTAS DAS PALHETAS VENTILADAS, QUE POSSAM PREJUDICAR O ENCAIXE NO FECHAMENTO TOTAL.

ATENÇÃO COM O COMPRIMENTO DAS PALHETAS, ELAS DEVEM ESTAR COM O MESMO TAMANHO E O CORTE UNIFORME.

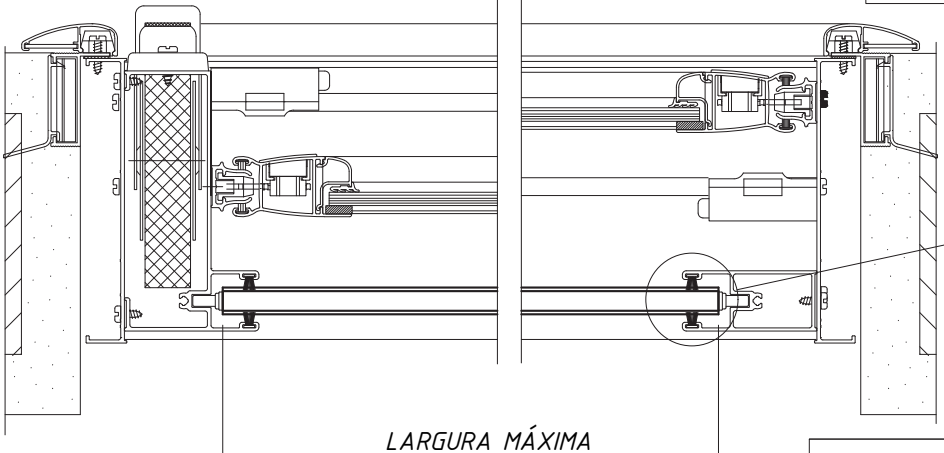

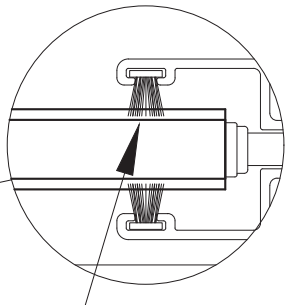

LARGURA MÁXIMA
DO VÃO DE 1,6 METROS

USAR A FITA VEDADORA CORRETA PARA EVITAR POSSÍVEIS PROBLEMAS NA MOVIMENTAÇÃO DAS PALHETAS.

15.07

*Referência a marcas registradas ® verificar índice.

A ALUMICONTE Reserva-se do direito de fazer modificações em qualquer informação descrita neste catálogo sem aviso prévio.

RECOLHEDOR

APLICAÇÃO:

- LINHA:
  PERSIANAS DE ENROLAR

Setembro/2010

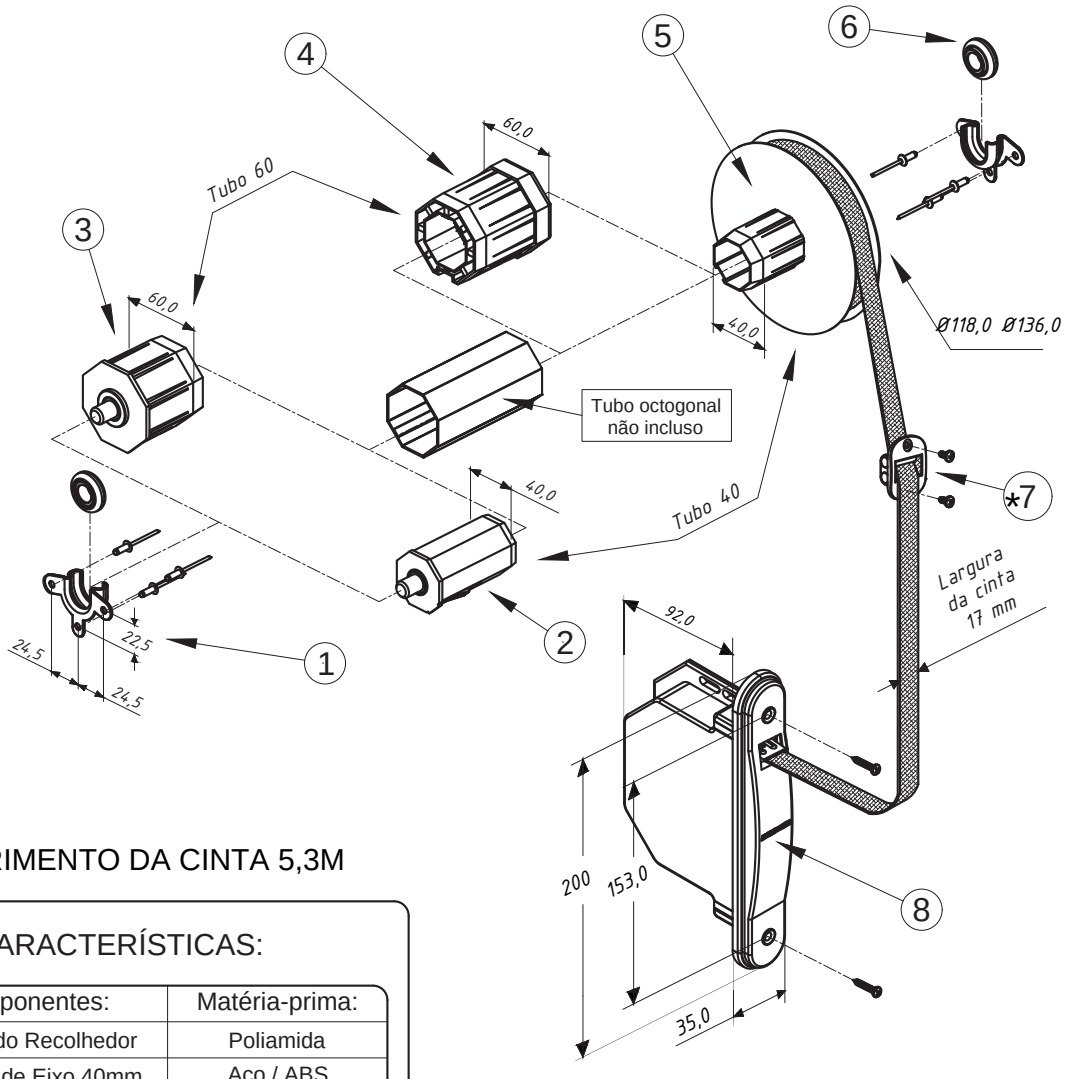

COMPRIMENTO DA CINTA 5,3M

CARACTERÍSTICAS:

N:	Componentes:	Matéria-prima:
1	Mancal do Recolhedor	Poliamida
2	Ponteira de Eixo 40mm	Aço / ABS
3	Ponteira de Eixo 60mm	Aço / ABS
4	Adaptador p/ Tubo 60mm	ABS
5	Polia Ø118,0	Aço / ABS
	Polia Ø136,0	Aço / ABS
6	Rolamento do Mancal	Aço / Poliamida
7	Guia da Cinta	Poliamida
8	Máquina c/ Espelho e Caixa	ABS / Aço

Componentes p/ Fixação:	Matéria-prima:
Parafusos	Aço Inox
Rebites	Alumínio

Acabamentos:	
Preto	Branco

Embalagem	1 Conjunto

*Possuimos quatro modelos de Guias da Cinta, conforme detalhado abaixo:



GUI-01

Guia da Cinta em Poliamida



GUI-02

Guia da Cinta em Poliamida

OBS: Detalhamento de montagem ver na página 15.11.



GUI-1151

Guia da cinta do recolhedor em Poliamida

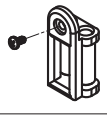

GUI-25

Guia da cinta do recolhedor em Poliamida

OBS: Detalhamento de montagem ver nas páginas 15.09 e 15.10

Código Preto	Código Branco	Tubo (mm)	Polia (mm)	Aplicação
REC - 120	REC - 120 EB	40	Ø118,0	Janela
REC - 121	REC - 121EB	40	Ø136,0	Porta
REC - 122	REC - 122 EB	60	Ø118,0	Janela
REC - 123	REC - 123 EB	60	Ø136,0	Porta

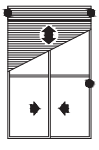



Portas e Janelas

PERSIANA

Peso Máximo: 12Kg
Altura máxima da Porta: 2,40 m

*Referência a marcas registradas ® verificar índice.

A ALUMICONTE Reserva-se do direito de fazer modificações em qualquer informação descrita neste catálogo sem aviso prévio.

ALUMICONTE

DETALHES TÉCNICOS DO RECOLHEDOR

APLICAÇÃO:

- LINHA: PERSIANAS DE ENROLAR

Fevereiro/2008

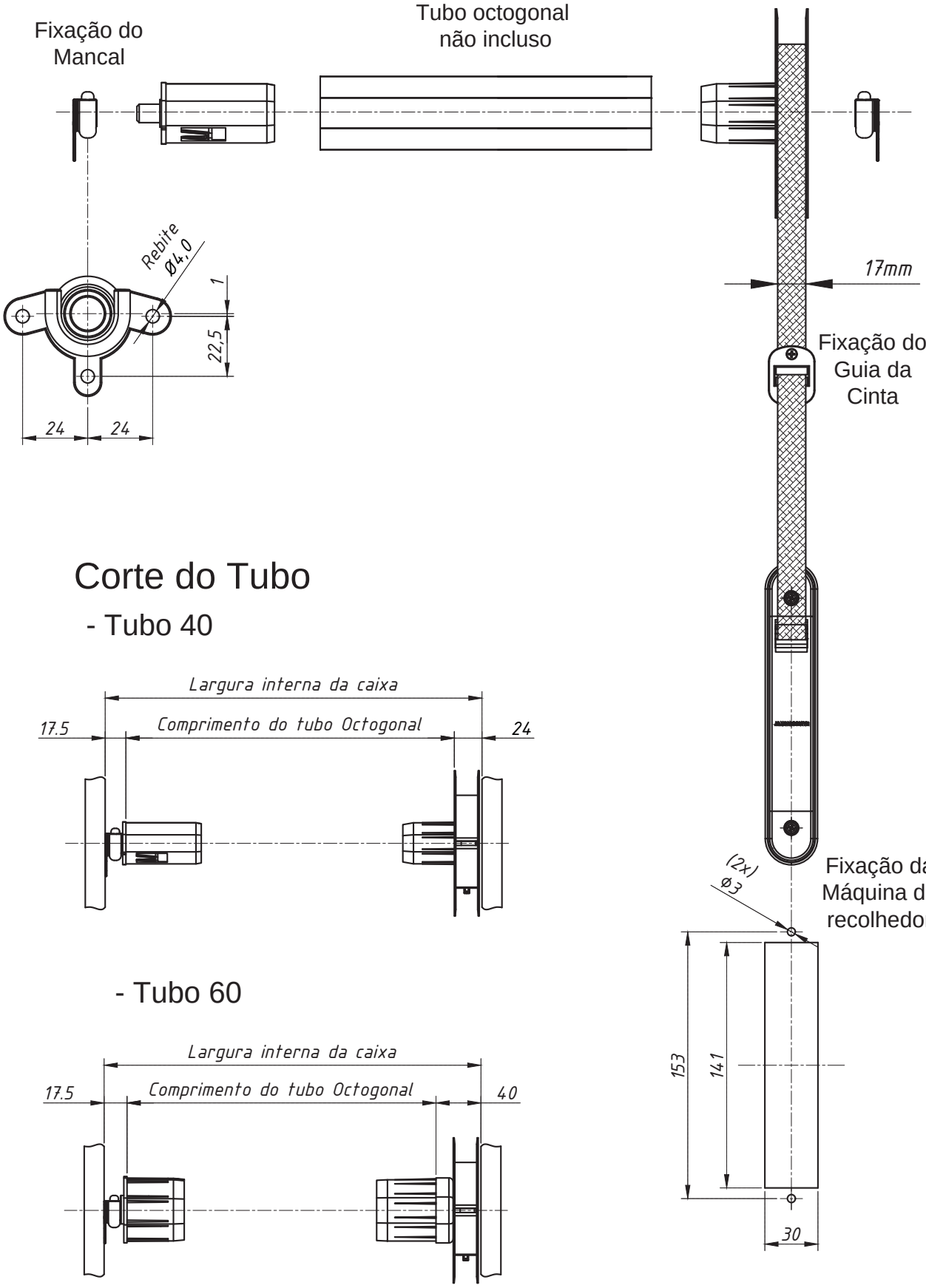

Corte do Tubo

- Tubo 40

- Tubo 60

*Referência a marcas registradas ® verificar índice.

A ALUMICONTE Reserva-se do direito de fazer modificações em qualquer informação descrita neste catálogo sem aviso prévio.

ALUMICONTE

DETALHES DE MONTAGEM DO RECOLHEDOR

APLICAÇÃO:

- LINHA: PERSIANAS DE ENROLAR

Fevereiro/2008

INSTRUÇÕES DE MONTAGEM DO RECOLHEDOR

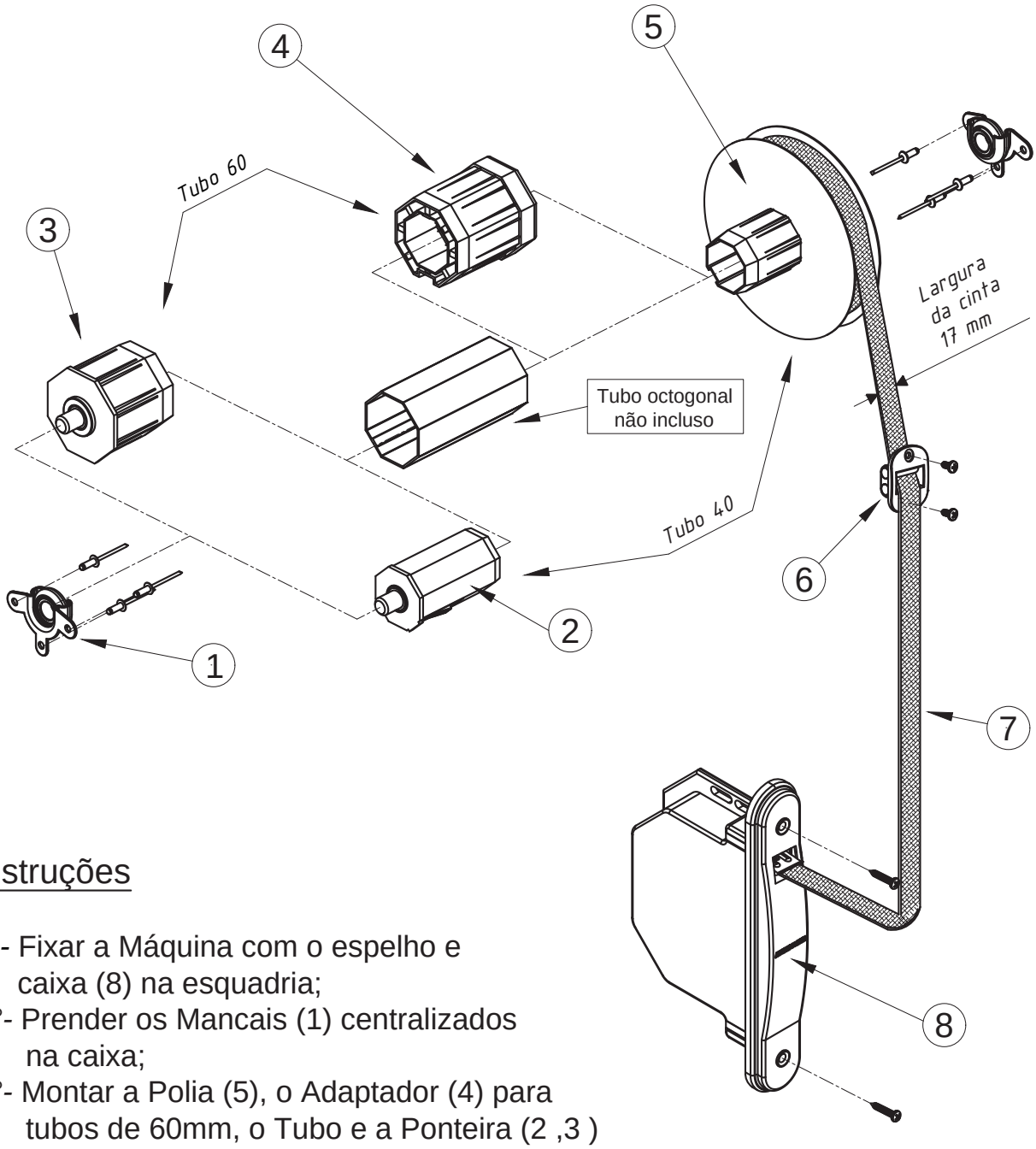

Instruções

1°- Fixar a Máquina com o espelho e caixa (8) na esquadria;

2°- Prender os Mancais (1) centralizados na caixa;

3°- Montar a Polia (5), o Adaptador (4) para tubos de 60mm, o Tubo e a Ponteira (2 ,3) de acordo com a aplicação e a largura da caixa;

4°- Passar a Cinta (7) pela Guia (6) e pela Tampa da esquadria, fixá-la na Polia (5);

5°- Enrolar a Cinta (7) na polia (5) até que a máquina (8) fique toda tensionada;

6°- Deixar de 3 a 4 voltas de cinta (7) na máquina para garantir o bom funcionamento do recolhedor;

7°- Fixar a esteira no tubo octogonal.

**Referência a marcas registradas ® verificar índice.*

A ALUMICONTE Reserva-se do direito de fazer modificações em qualquer informação descrita neste catálogo sem aviso prévio.

DETALHES DE MONTAGENS DOS GUIAS DA CINTA

APLICAÇÃO:
- LINHAS:
DIVERSAS

Novembro/2008

CÓDIGO	DESCRIÇÃO
GUI - 01	Guia da Cinta em poliamida preto
GUI - 01EB	Guia da Cinta em poliamida branco

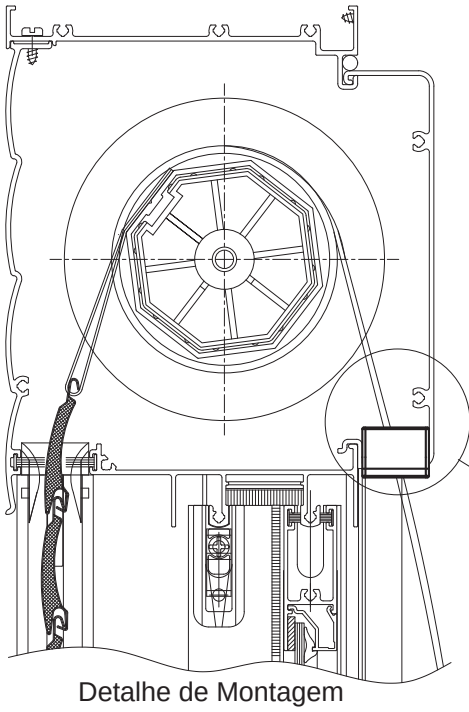

Detalhe de Montagem
(S/ Escala)

Usinagem
(S/ Escala)

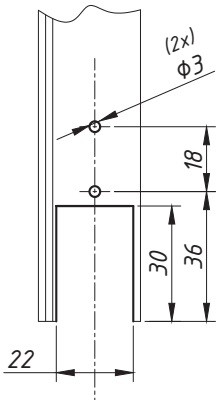

Dimensões
(Escala 1:1,5)

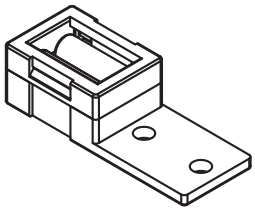

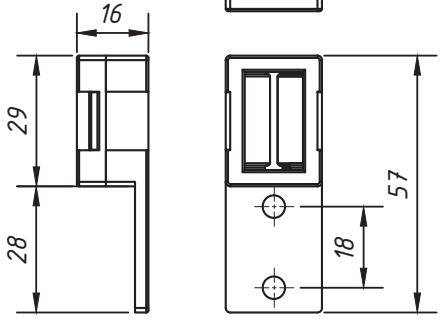

CÓDIGO	DESCRIÇÃO
GUI - 02	Guia da Cinta em poliamida preto
GUI - 02EB	Guia da Cinta em poliamida branco

Detalhe de Montagem
(S/ Escala)

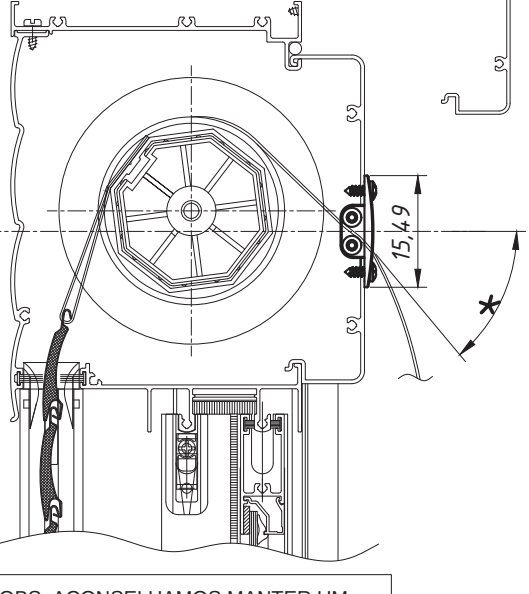

Usinagem
(S/ Escala)

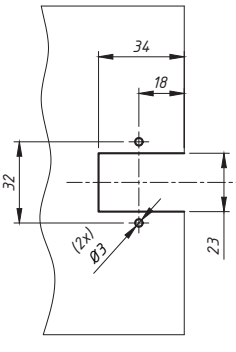

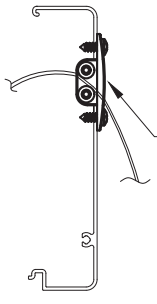

Fora de posição

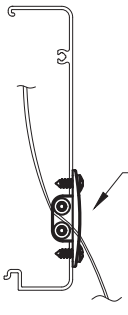

Fora de posição

Dimensões
(Escala 1:2)

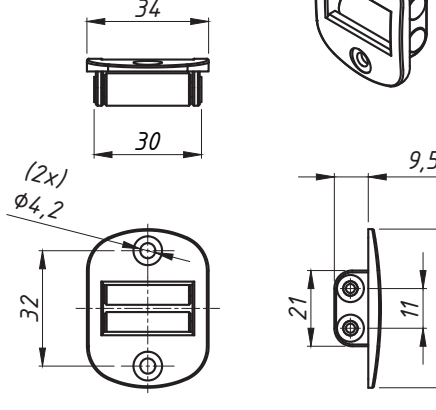

* OBS: ACONSELHAMOS MANTER UM ÂNGULO DE FIXAÇÃO CONFORME DETALHADO PARA NÃO PROVOCAR ESFORÇO EXCESSIVO NA GUIA DA CINTA.

*Referência a marcas registradas ® verificar índice.

A ALUMICONTE Reserva-se do direito de fazer modificações em qualquer informação descrita neste catálogo sem aviso prévio.

RECOLHEDOR EXTERNO

APLICAÇÃO:

- LINHA: PERSIANAS DE ENROLAR

Setembro/2010

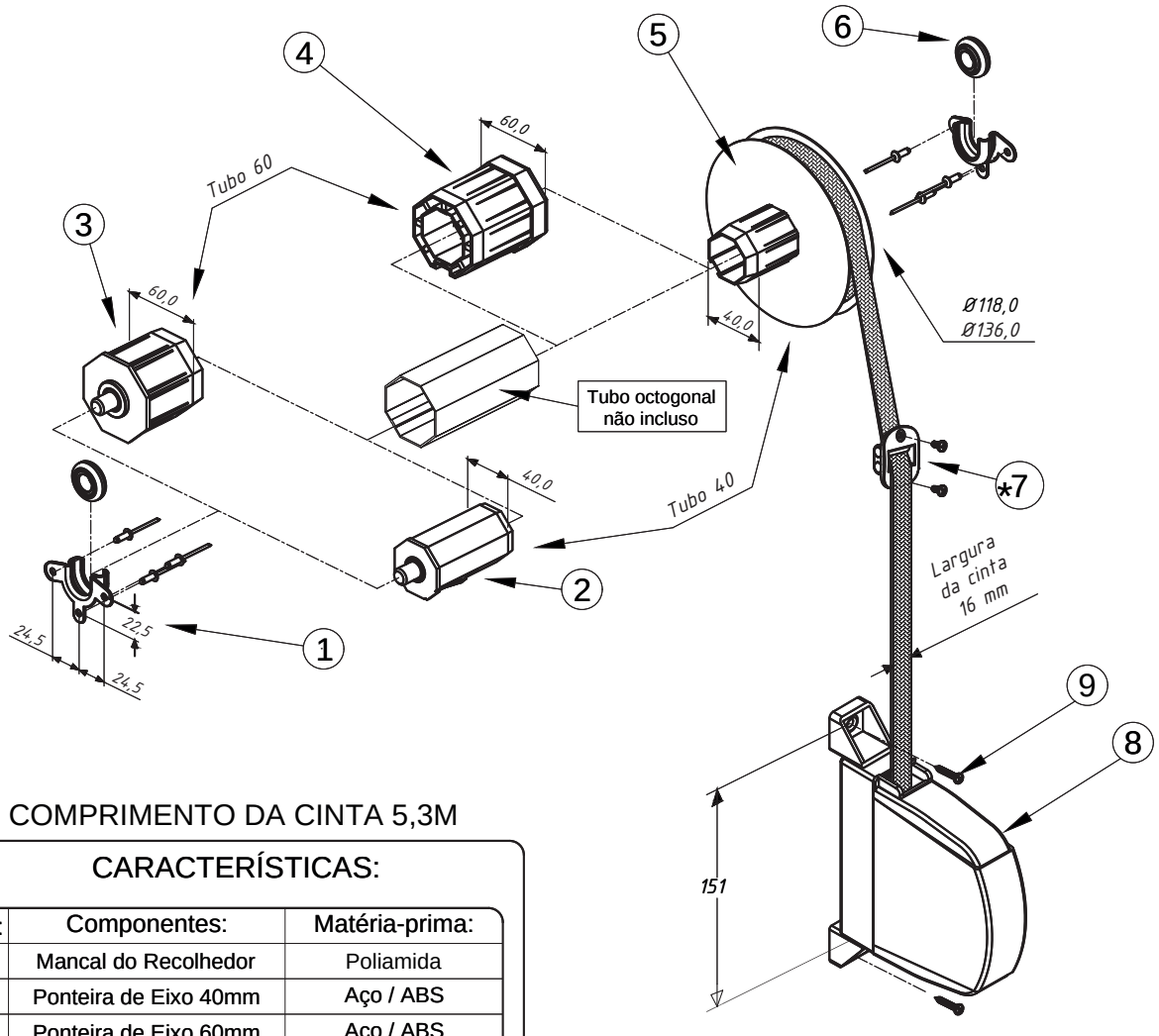

COMPRIMENTO DA CINTA 5,3M

CARACTERÍSTICAS:

N:	Componentes:	Matéria-prima:
1	Mancal do Recolhedor	Poliamida
2	Ponteira de Eixo 40mm	Aço / ABS
3	Ponteira de Eixo 60mm	Aço / ABS
4	Adaptador p/ Tubo 60mm	ABS
5	Polia Ø118,0	Aço / ABS
	Polia Ø136,0	Aço / ABS
6	Rolamento do Mancal	Aço / Poliamida
7	Guia da Cinta	Zamac / Poliamida
8	Máquina externa	Poliamida
9	Parafuso	aço inox

Componentes p/ Fixação:	Matéria-prima:
Parafusos	Aço Inox
Rebites	Alumínio

Acabamentos:	
Preto	Branco

Embalagem	1 Conjunto

*Possuimos quatro modelos de Guias da Cinta, conforme detalhado abaixo:

 GUI-01	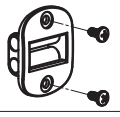 GUI-02
Guia da Cinta em poliamida	Guia da Cinta em poliamida

OBS: Detalhamento de montagem ver na página 15.11.

 GUI-1151	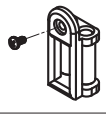 GUI-25
Guia da cinta do recolhedor em poliamida	Guia da cinta do recolhedor em poliamida

OBS: Detalhamento de montagem ver nas páginas 15.09 e 15.10

Código Preto	Código Branco	Tubo (mm)	Polia (mm)	Aplicação
REC - 124	REC - 124 EB	40	Ø118,0	Janela
REC - 125	REC - 125EB	40	Ø136,0	Porta
REC - 126	REC - 126 EB	60	Ø118,0	Janela
REC - 127	REC - 127 EB	60	Ø136,0	Porta

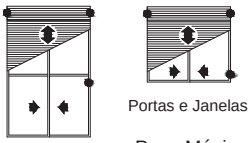

Portas e Janelas

PERSIANA

Peso Máximo: 12Kg

Altura máxima da Porta: 2,40 m

*Referência a marcas registradas ® verificar índice.

A ALUMICONTE Reserva-se do direito de fazer modificações em qualquer informação descrita neste catálogo sem aviso prévio.

DISCO ALINHADOR

APLICAÇÃO:

- LINHA:
  PERSIANAS DE ENROLAR

Setembro/2022

DIMENSÕES:
(escala 1:1)

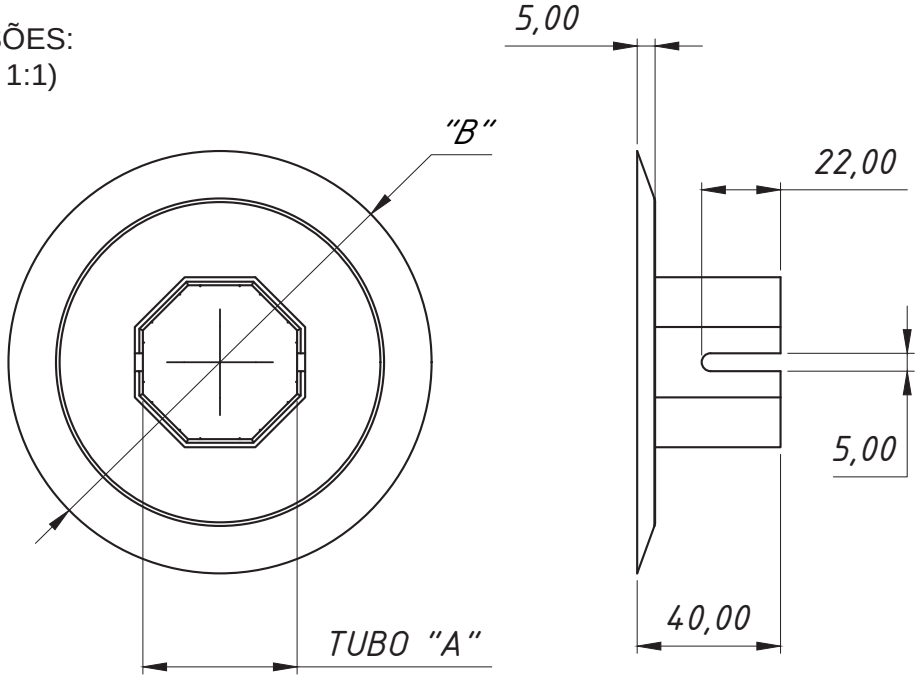

VISTA ISOMÉTRICA:
(escala 1:1)

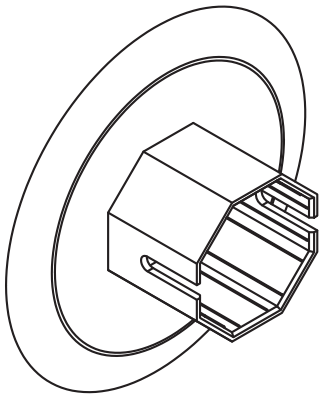

DETALHE DE APLICAÇÃO:
(Escala 1:10)

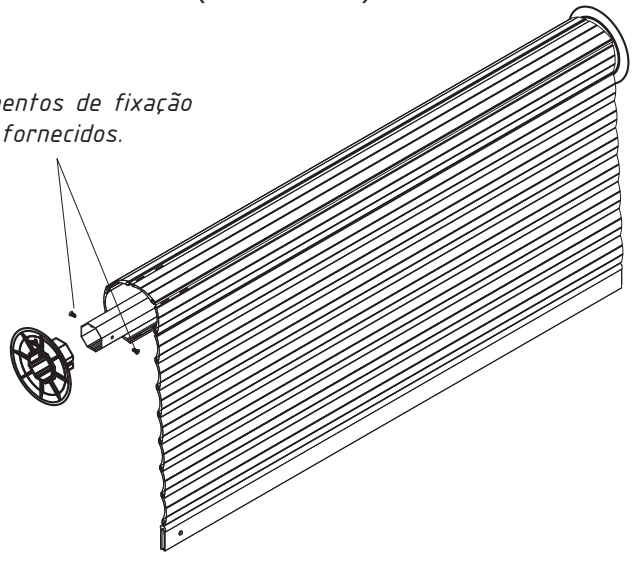

NOTA: Não recomenda-se aplicação de disco alinhador DIA40118 para persianas com motorização, visto que o parafuso de fixação do disco alinhador poderá danificar o motor se o parafuso atingir o eixo do motor.

CARACTERÍSTICAS:

Componentes:	Matéria-prima:
Estrutura	ABS
Embalagem	2 PEÇAS

CÓDIGO	COTA "A"	COTA "B"
DIA40118	43	Ø118
DIA60135	63	Ø135

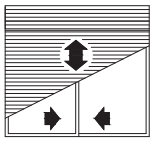

PERSIANA

15.13

*Referência a marcas registradas ® verificar índice.

A ALUMICONTE Reserva-se do direito de fazer modificações em qualquer informação descrita neste catálogo sem aviso prévio.

TERMINAL DA PERSIANA

APLICAÇÃO:
- LINHA:
  PERSIANAS DE ENROLAR

Novembro/2014

DIMENSÕES:
(escala 1:1)

DETALHES DE APLICAÇÃO:
(sem escala)

EXL-055
0,408kg/m

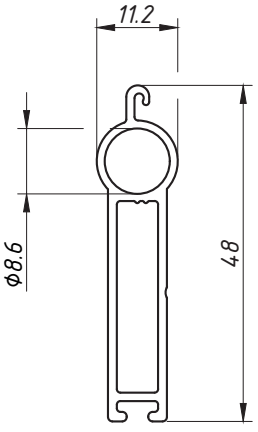

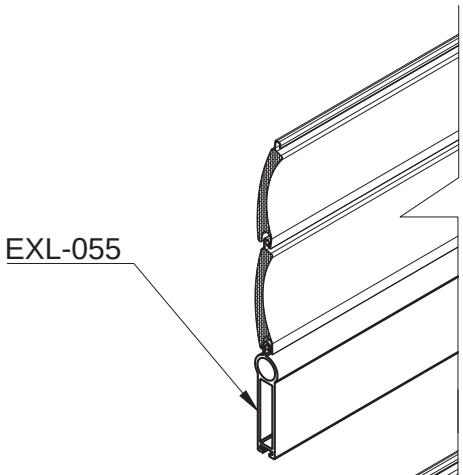

EXL-999
0,300kg/m

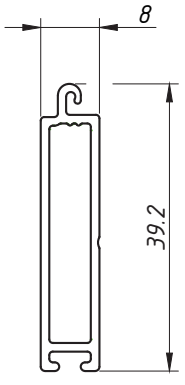

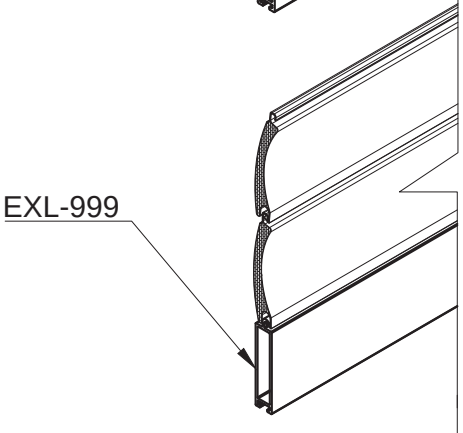

EXL-340
0,382kg/m

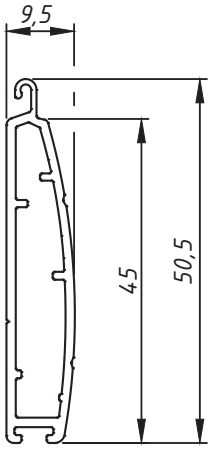

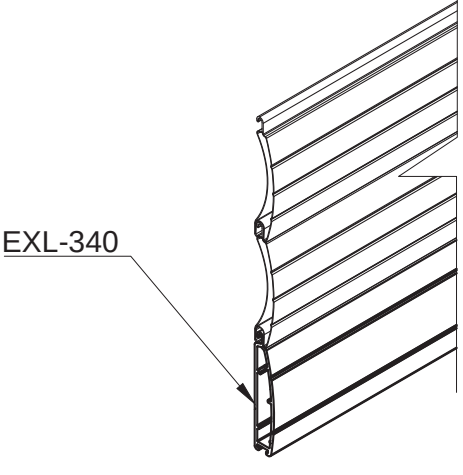

CARACTERÍSTICAS GERAIS:

Componentes:	Matéria-prima:
Estrutura	Alumínio

Embalagem	Barras de 6 metros Pacotes de 10 peças

CÓDIGO	ACABAMENTOS
EXL-055	BRONZE ANOD. BRANCO 9003 FOSCO ANOD. NATURAL PRETO ANOD.
EXL-999	
EXL-340	

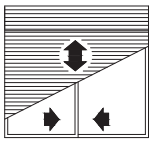

PERSIANAS

*Referência a marcas registradas ® verificar índice.

A ALUMICONTE Reserva-se do direito de fazer modificações em qualquer informação descrita neste catálogo sem aviso prévio.

TAMPA DA PERSIANA

APLICAÇÃO:

- LINHA:
  PERSIANAS DE ENROLAR

Março/2015

DIMENSÕES:
(escala 1:1)

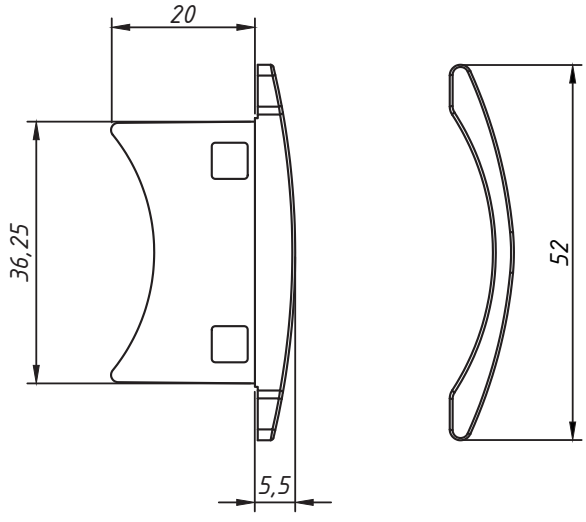

PERSPECTIVA:
(sem escala)

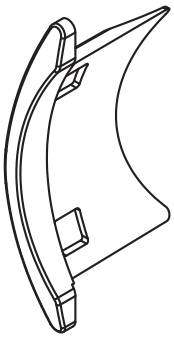

DETALHE DE APLICAÇÃO:
Sem Escala

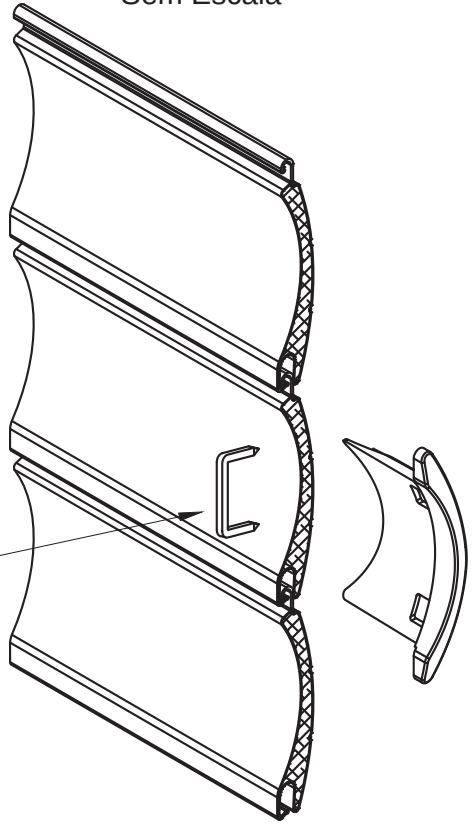

Grampo não fornecido

CARACTERÍSTICAS:

Componentes:	Matéria-prima:
Estrutura	PEAD

Embalagem	200 peças

CÓDIGO	ACABAMENTO
NYL 447	Preto

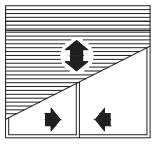

PERSIANA

15.15

*Referência a marcas registradas ® verificar índice.

A ALUMICONTE Reserva-se do direito de fazer modificações em qualquer informação descrita neste catálogo sem aviso prévio.

PERSIANA DE BAIXA E ALTA DENSIDADE MONTADA

APLICAÇÃO:

LINHAS DIVERSAS

Abril/2023

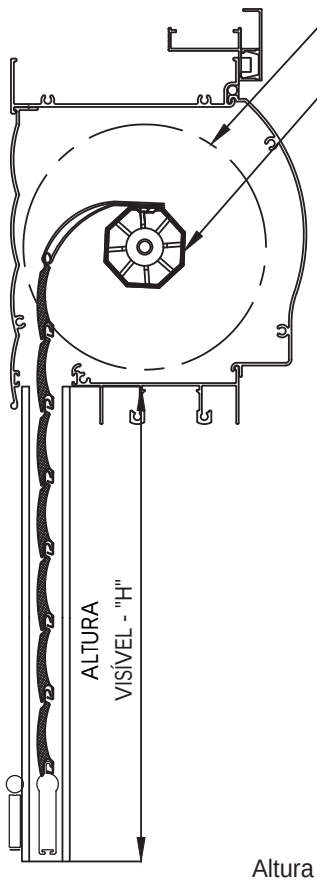

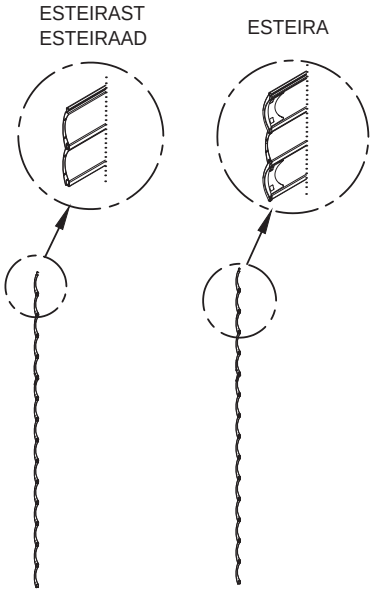

PERSPECTIVA

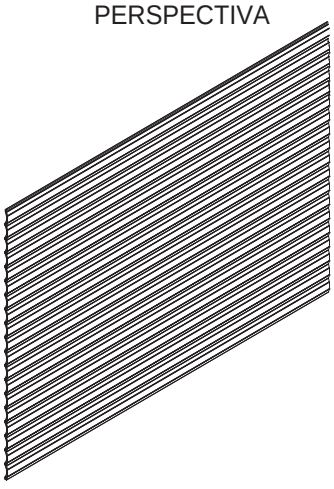

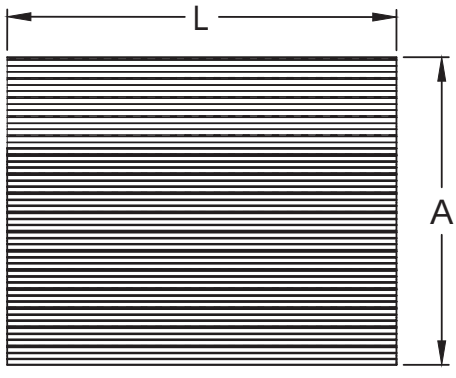

Altura Máxima - Conforme diâmetro de cada linha aplicada

As dimensões L e A são definidas pelo cliente Ø de enrolamento das persianas de enrolar

CARACTERÍSTICAS TÉCNICAS

Espessura da chapa metálica - 0,28mm

Passo de cada Perfil - 45mm

Terminal e Componentes vendidos separadamente

CARACTERÍSTICAS:

Componentes:	Matéria-prima:
Estrutura	Alumínio
Tampas	Nylon
Enchimento	Poliuretano
Parafusos	Inox

Embalagem	Caixa Individual ou com 10 Persianas

TERMINAL
TERM-01
TERM-02
TERM-03

OBSERVAÇÃO	
CÓDIGO	TAMPA
ESTEIRA	Incluso NYL447
ESTEIRAST	Não incluso NYL447
ESTEIRAAD	Não incluso NYL448

	LARGURA MÁX.	PESO
ALTA DENSIDADE	4,0 METROS	± 3,1 Kg /m²
BAIXA DENSIDADE	2,8 METROS	± 2,5 Kg /m²

"H" - (mm)	Ø e (Øt=40mm)	Ø e (Øt=60mm)
500	Ø 85 mm	Ø 102 mm
1000	Ø 113 mm	Ø 122 mm
1500	Ø 130 mm	Ø 140 mm
2000	Ø 146 mm	Ø 151 mm
2500	Ø 162 mm	Ø 167 mm
3000	Ø 177 mm	Ø 180 mm
3500	Ø 190 mm	Ø 192 mm
4000	Ø 202 mm	Ø 206 mm

CÓDIGO	DENSIDADE	ACABAMENTOS (Linha Matte)	ACABAMENTOS (Linha Glow)	
			Marfim	Cinza
ESTEIRA	Baixa	Branco	Branco	Inox
ESTEIRAST	Baixa	Preto	Preto	Madeira Escuro
		Prata	Prata	Madeira Claro
ESTEIRAAD	Alta	Bronze	Bronze	Grafite

PERSIANA DE ENROLAR



15.16

*Referência a marcas registradas ® verificar índice.

A ALUMICONTE Reserva-se do direito de fazer modificações em qualquer informação descrita neste catálogo sem aviso prévio.

TAMPA DA PERSIANA ALTA DENSIDADE

APLICAÇÃO:

- LINHA: PERSIANAS DE ENROLAR

Agosto/2022

DIMENSÕES:
(escala 1:1)

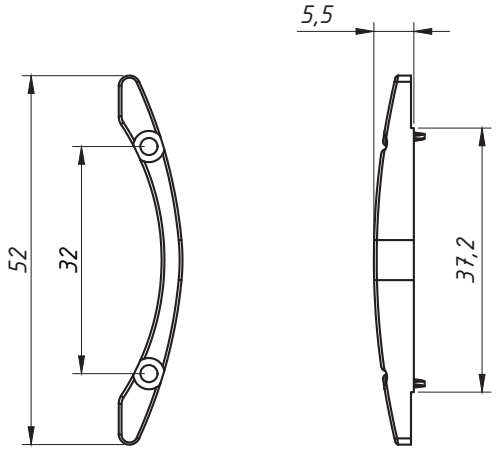

PERSPECTIVA:
(Escala 1:1)

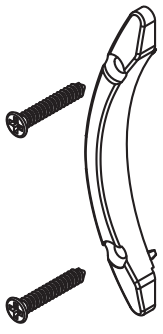

DETALHE DE APLICAÇÃO:
(Escala 1:1)

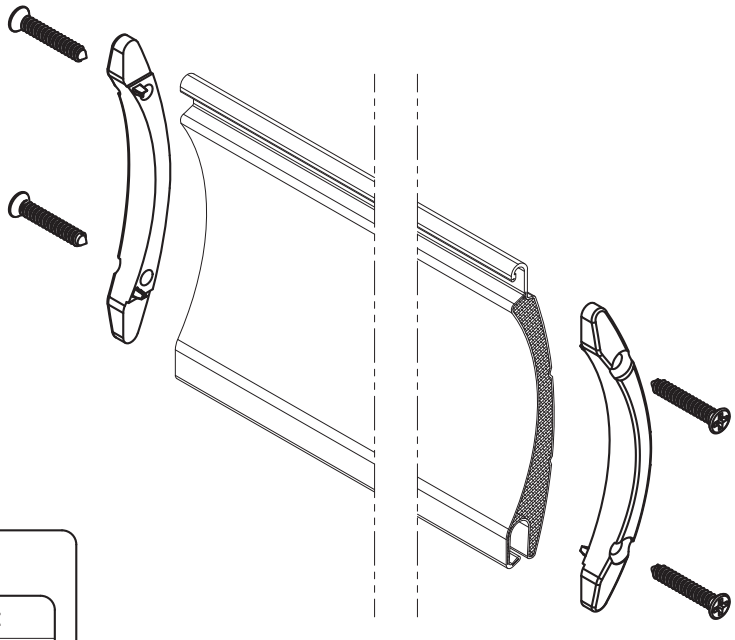

CARACTERÍSTICAS:

Componentes:	Matéria-prima:
Estrutura	Poliamida
Parafusos	Aço Zincado

Embalagem	100 peças/200 parafusos

CÓDIGO	ACABAMENTO
NYL 448	Preto

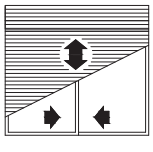

PERSIANA

15.18

*Referência a marcas registradas ® verificar índice.

A ALUMICONTE Reserva-se do direito de fazer modificações em qualquer informação descrita neste catálogo sem aviso prévio.

PIVOT PARA BASCULANTE

APLICAÇÃO:
-LINHAS:
SUPREMA®, ALUK 2.5® e ABSOLUTA®

Julho/2011

DIMENSÕES:
(escala 1:1)

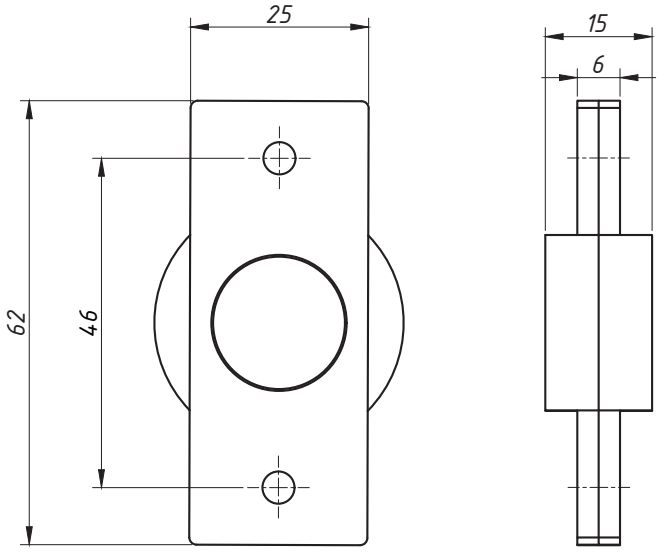

DETALHE DE APLICAÇÃO:
(sem escala)

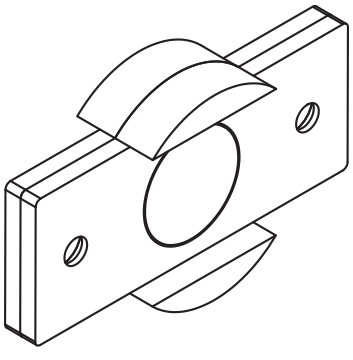

DETALHE DE APLICAÇÃO:
(sem escala)

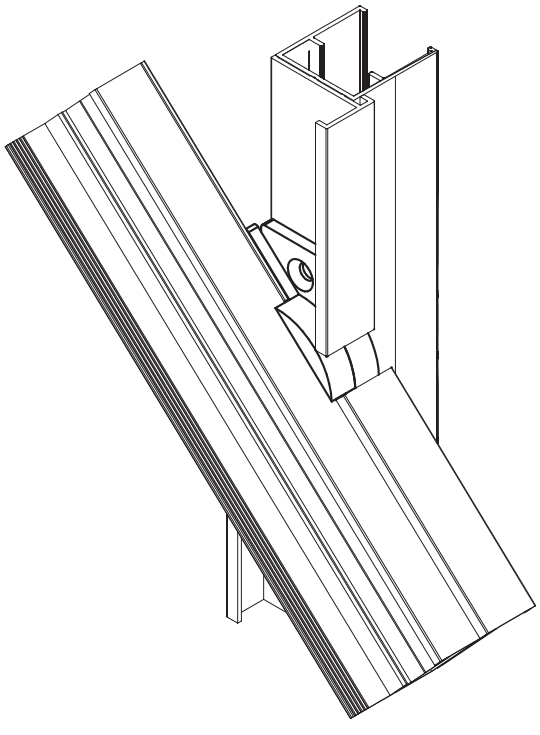

CARACTERÍSTICAS:

Componentes:	Matéria-prima:
Estrutura	Poliamida
Parafuso	Aço Inox

Acabamento	
Preto	Branco

Embalagem	100 CJ

CÓDIGO	ACABAMENTO
PIV-753	PRETO
PIV-753NB	BRANCO

JANELAS BASCULANTES

16.01

*Referência a marcas registradas ® verificar índice.

A ALUMICONTE Reserva-se do direito de fazer modificações em qualquer informação descrita neste catálogo sem aviso prévio.

PIVOT PARA BASCULANTE

APLICAÇÃO:
-LINHAS:
MASTER® e
ALUK 2.0®

Maio/2011

DIMENSÕES:
(escala 1:1)

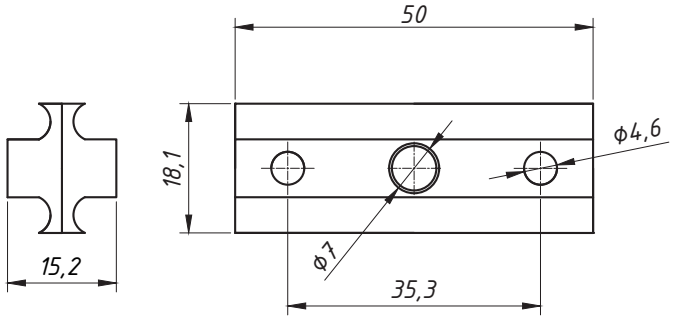

DETALHE DE APLICAÇÃO:
(sem escala)

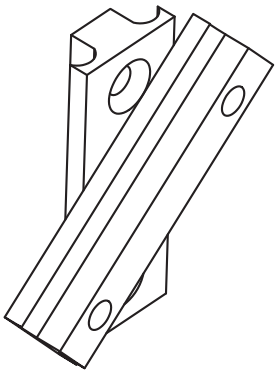

DETALHE DE APLICAÇÃO:
(sem escala)

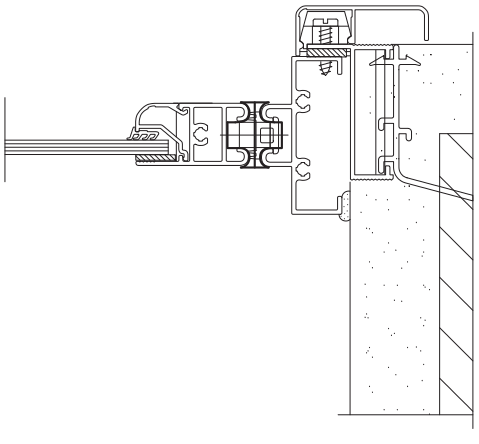

CARACTERÍSTICAS:

Componentes:	Matéria-prima:
Estrutura	Poliamida
Parafuso	Aço Inox

Acabamento
Preto

Embalagem	40 CJ

CÓDIGO	ACABAMENTO
PIV-758	PRETO

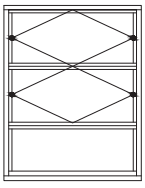

JANELAS BASCULANTES

16.02

*Referência a marcas registradas ® verificar índice.

A ALUMICONTE Reserva-se do direito de fazer modificações em qualquer informação descrita neste catálogo sem aviso prévio.

CONECTOR COM PARAFUSO BASCULANTE

APLICAÇÃO:
-LINHAS:
MASTER® ALUK 2.0®

Agosto/2011

DIMENSÕES:
(escala 1:1)

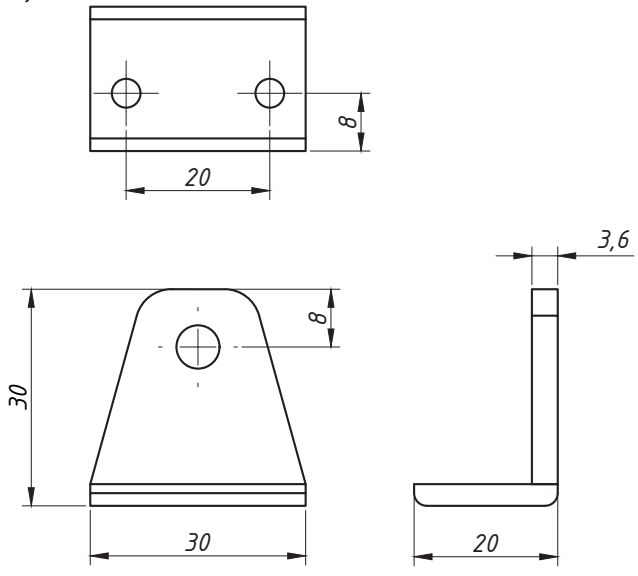

DETALHE DE APLICAÇÃO:
(sem escala)

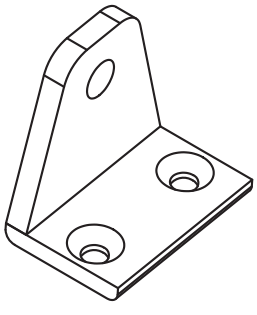

DETALHE DE APLICAÇÃO:
(sem escala)

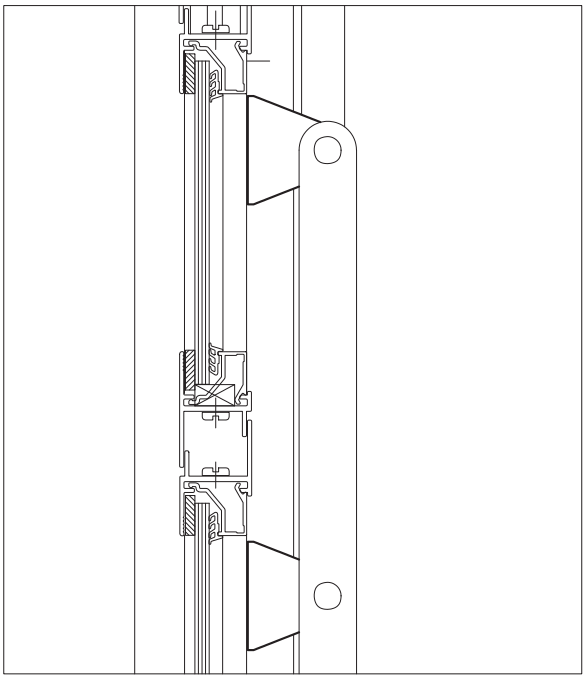

CARACTERÍSTICAS:

Componentes:	Matéria-prima:
Estrutura	Poliamida
Parafuso	Aço inox
Rebite	Alumínio

Acabamento
Preto

Embalagem	20 peças

CÓDIGO	ACABAMENTO
CON-456	PRETO

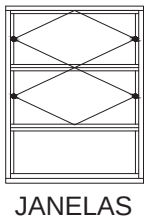

JANELAS
BASCULANTE

16.03

*Referência a marcas registradas ® verificar índice.

A ALUMICONTE Reserva-se do direito de fazer modificações em qualquer informação descrita neste catálogo sem aviso prévio.

PIVOT BASCULANTE

APLICAÇÃO:
-LINHA
20®

Maio/2011

DIMENSÕES:
(escala 1:1)

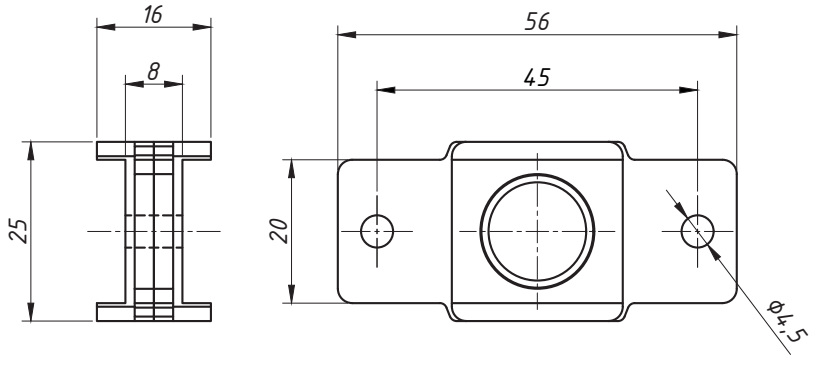

DETALHE DE APLICAÇÃO:
(sem escala)

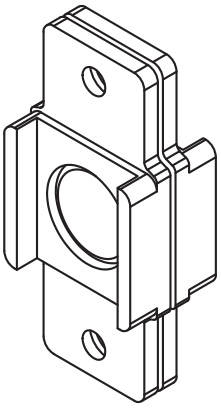

DETALHE DE APLICAÇÃO:
(sem escala)

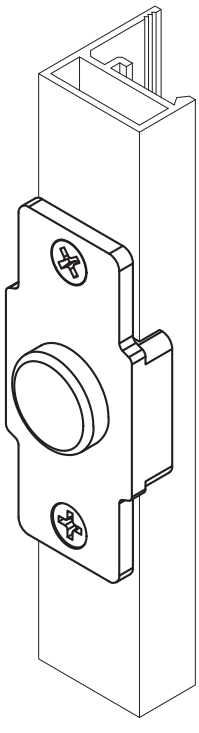

CARACTERÍSTICAS:

Componentes:	Matéria-prima:
Estrutura	Poliamida

Acabamentos	
Preto	Branco

Embalagem	100 CJ

CÓDIGO	ACABAMENTO
NYL-061	Preto
NYL-061NB	Branco

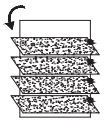

JANELAS
BASCULANTE

16.04

*Referência a marcas registradas ® verificar índice.

A ALUMICONTE Reserva-se do direito de fazer modificações em qualquer informação descrita neste catálogo sem aviso prévio.

PIVOT BASCULANTE

APLICAÇÃO:
-LINHA:
25®

Março/2011

DIMENSÕES:
(escala 1:1)

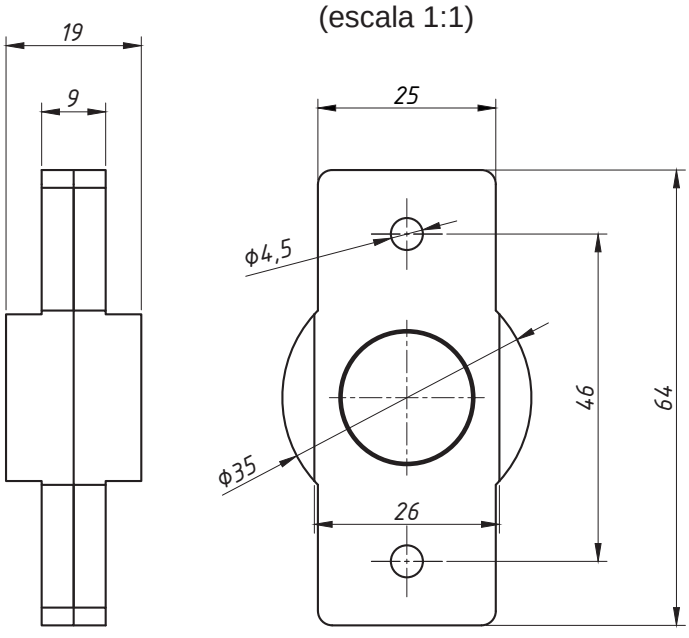

DETALHE DE APLICAÇÃO:
(sem escala)

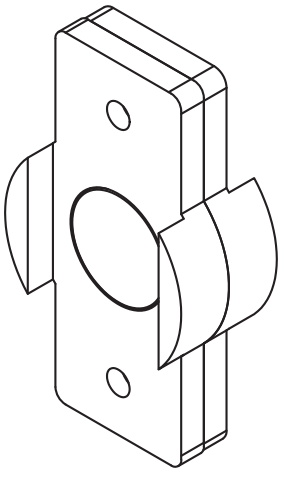

DETALHE DE APLICAÇÃO:
(sem escala)

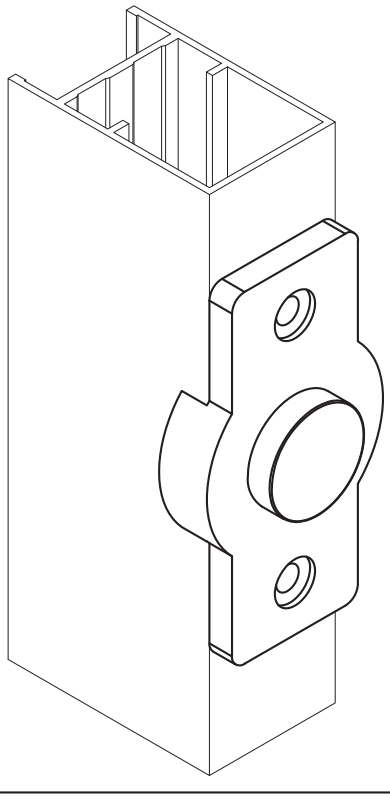

CARACTERÍSTICAS:

Componentes:	Matéria-prima:
Estrutura	Poliamida

Acabamentos	
Preto	Branco

Embalagem	100 CJ

CÓDIGO	ACABAMENTO
NYL-082	Preto
NYL-082NB	Branco

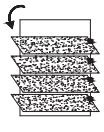

JANELAS BASCULANTES

16.05

*Referência a marcas registradas ® verificar índice.

A ALUMICONTE Reserva-se do direito de fazer modificações em qualquer informação descrita neste catálogo sem aviso prévio.

PIVOT BASCULANTE

APLICAÇÃO:
-LINHA:
30®

Maio/2011

DIMENSÕES:
(escala 1:1)

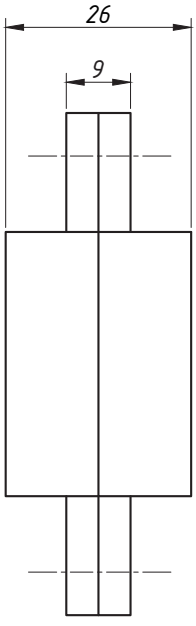

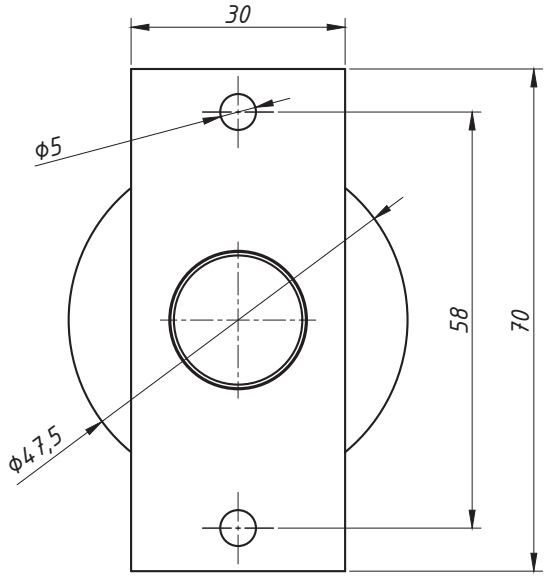

DETALHE DE APLICAÇÃO:
(sem escala)

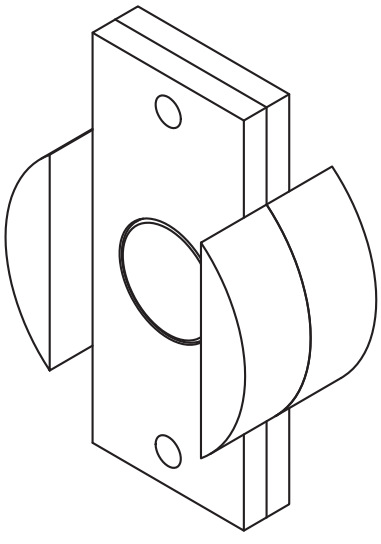

DETALHE DE APLICAÇÃO:
(sem escala)

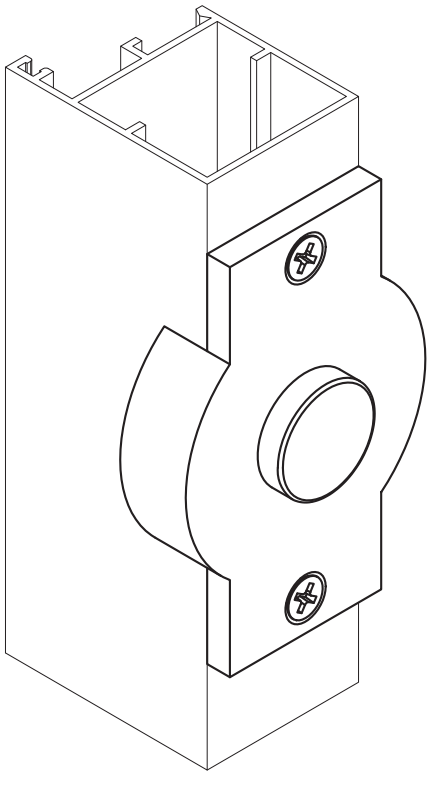

CARACTERÍSTICAS:

Componentes:	Matéria-prima:
Estrutura	Poliamida

Acabamentos
Preto

Embalagem	24 CJ

CÓDIGO	ACABAMENTO
NYL-160	Preto

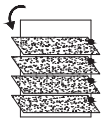

JANELAS
BASCULANTE

16.06

*Referência a marcas registradas ® verificar índice.

A ALUMICONTE Reserva-se do direito de fazer modificações em qualquer informação descrita neste catálogo sem aviso prévio.

PIVÔ

APLICAÇÃO:

- LINHA
  MÓDULO MAX®

Agosto/2008

DIMENSÕES:
(escala 1:1)

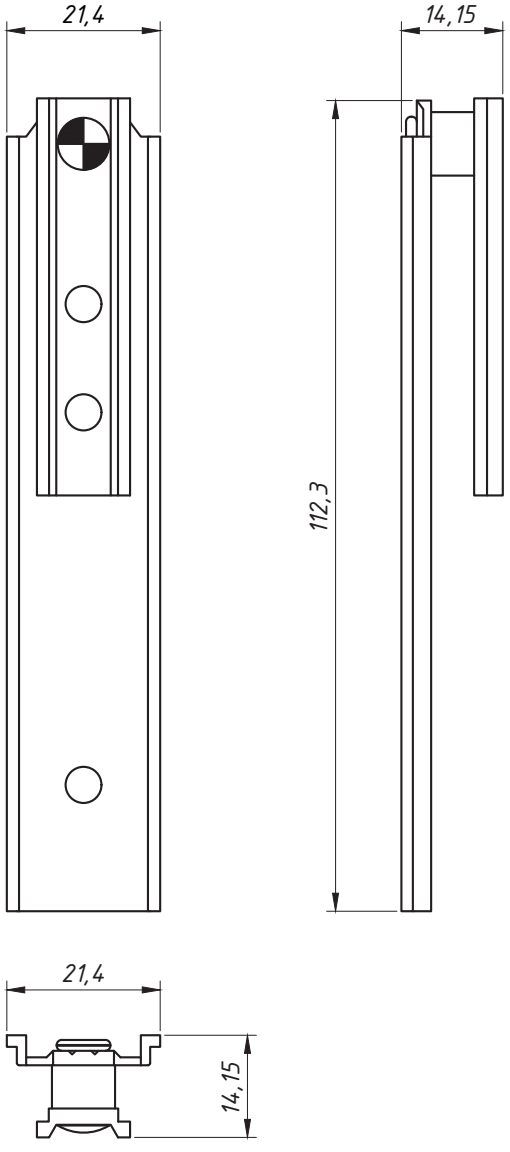

PERSPECTIVA:
(sem escala)

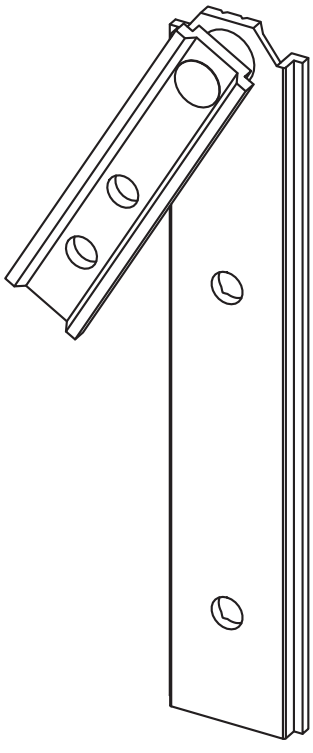

DETALHE DE APLICAÇÃO:
(escala 1:1)

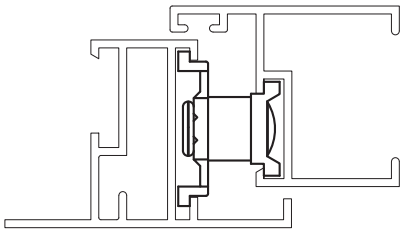

CARACTERÍSTICAS:

Componentes:	Matéria-prima:
Estrutura	Alumínio
Rebite	Alumínio
Bucha	Poliamida

Acabamento Anodizado e Pintado		
Fosco	Preto	Branco

Embalagem	10 Pares

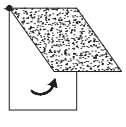

JANELA
PIVOTANTE

Código Preto	Código Fosco	Código Branco	Comp. (mm)	Altura (mm) Máxima	Largura (mm) Máxima	Peso (Kg) Admissível	Vidro (mm) Esp. Máxima
PIV-751	PIV-750	PIV-751EB	90	600	800	6,2	4

16.07

*Referência a marcas registradas ® verificar índice.

A ALUMICONTE Reserva-se do direito de fazer modificações em qualquer informação descrita neste catálogo sem aviso prévio.

PIVÔ

APLICAÇÃO:

- LINHAS:

SUPREMA®, ABSOLUTA®, IMPERIAL2.5®,LUNA®, ALUK 2.5® HYDRO OFFICIAL® e SP20®

Janeiro/2008

PERSPECTIVA:
(sem escala)

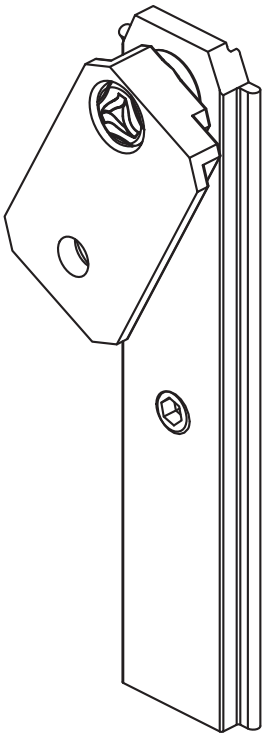

DIMENSÕES:
(escala 1:1)

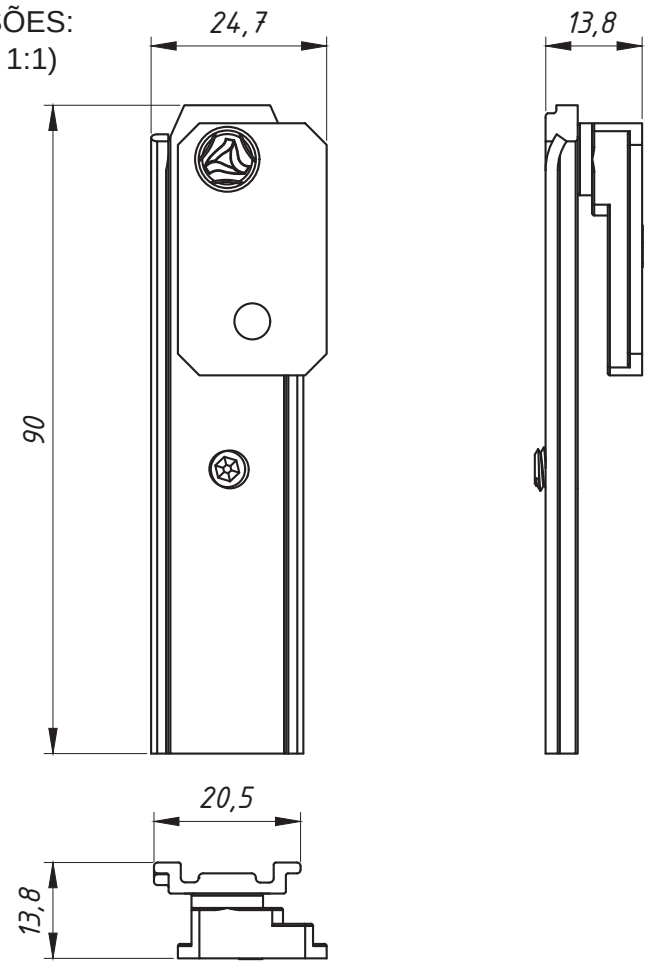

CARACTERÍSTICAS:

Componentes:	Matéria-prima:
Estrutura	Alumínio
Rebite	Alumínio
Guia	Poliamida
Parafuso allen	Aço Inox
Paraf. fenda cruzada	Aço Inox

Acabamento Anodizado e Pintado		
Preto	Fosco	Branco

Embalagem	10 Pares
	40 Parafusos

DETALHE DE APLICAÇÃO:
(Sem escala)

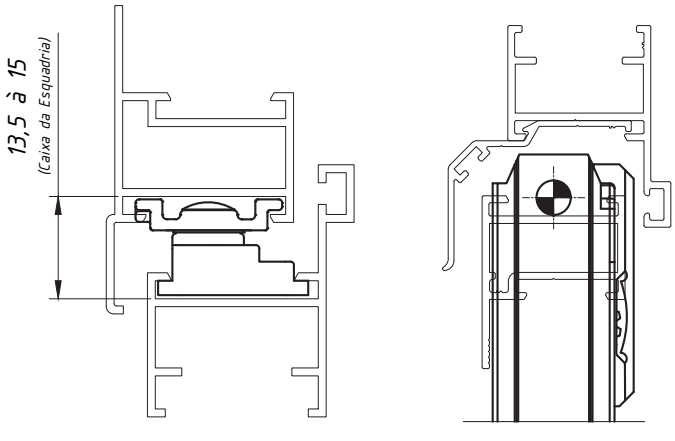

Código Preto	Código Fosco	Código Branco	Comp. (mm)	Altura (mm) Máxima	Largura (mm) Máxima	Peso (Kg) Admissível	Vidro (mm) Esp. Máxima
PIV-752	PIV-7520	PIV-752EB	90	600	800	6,2	4



JANELA PIVOTANTE

16.08

*Referência a marcas registradas ® verificar índice.

A ALUMICONTE Reserva-se do direito de fazer modificações em qualquer informação descrita neste catálogo sem aviso prévio.

PIVÔ

APLICAÇÃO:

INOVA®

Maio/2018

(escala 1:1)

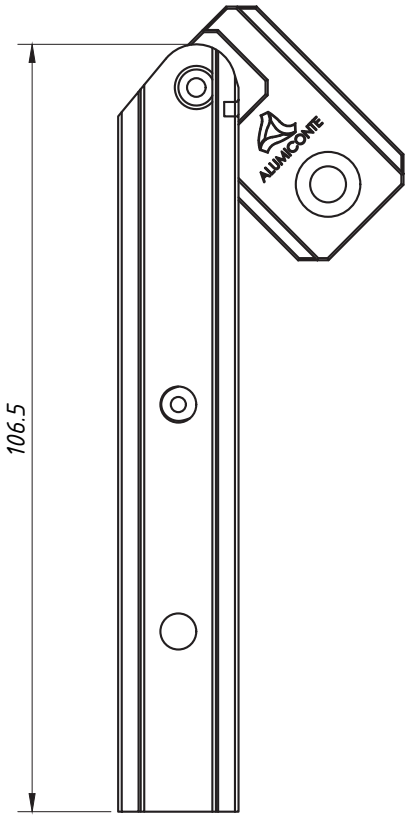

PERSPECTIVA:
(sem escala)

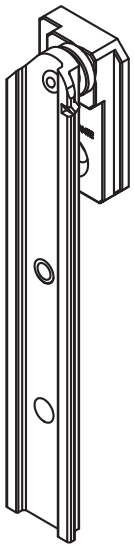

(escala 1:1)

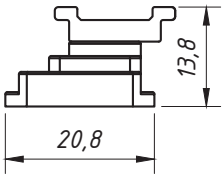

CARACTERÍSTICAS:

Componentes:	Matéria-prima:
Estrutura	Alumínio
Rebites	Alumínio
Guia deslizante	Poliamida
Parafusos	Aço Inox

DETALHE DE APLICAÇÃO:
(escala 1:1)

INOVA®

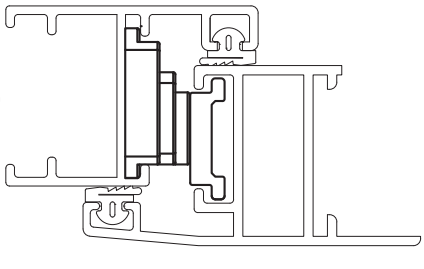

Acabamento Anodizado e Pintado		
Preto	Fosco	Branco

Embalagem	10 Pares
	40 Parafusos Inox

Código Preto	Código Fosco	Código Branco	Comp. (mm)	Altura (mm) Mín./Máx.	Largura Máxima (mm)	Peso (Kg) Admissível	Vidro (mm) Esp. Máxima
PIV757PT	PIV757FS	PIV757BC	106.5	600	800	6,2	4

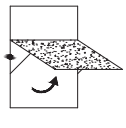

JANELA PIVOTANTE

16.09

**Referência a marcas registradas ® verificar índice.*

A ALUMICONTE Reserva-se do direito de fazer modificações em qualquer informação descrita neste catálogo sem aviso prévio.

PIVÔ PORTAS PIVOTANTES

APLICAÇÃO:

LINHAS DIVERSAS

Revisão: 01 - Julho/2023

PIV0300
(escala 1:2)

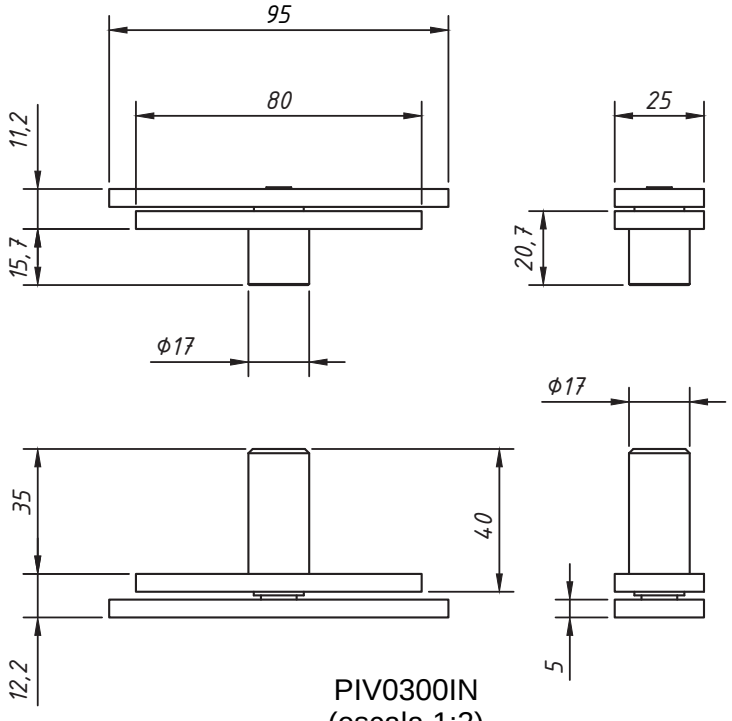

PERSPECTIVA:
(sem escala)

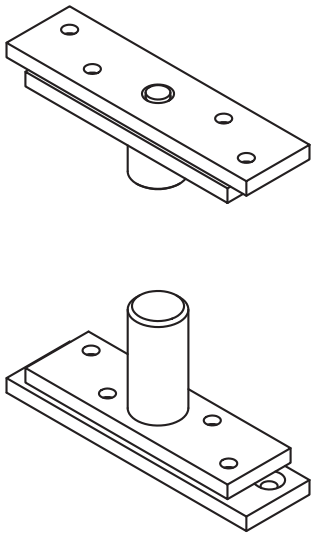

PIV0300IN
(escala 1:2)

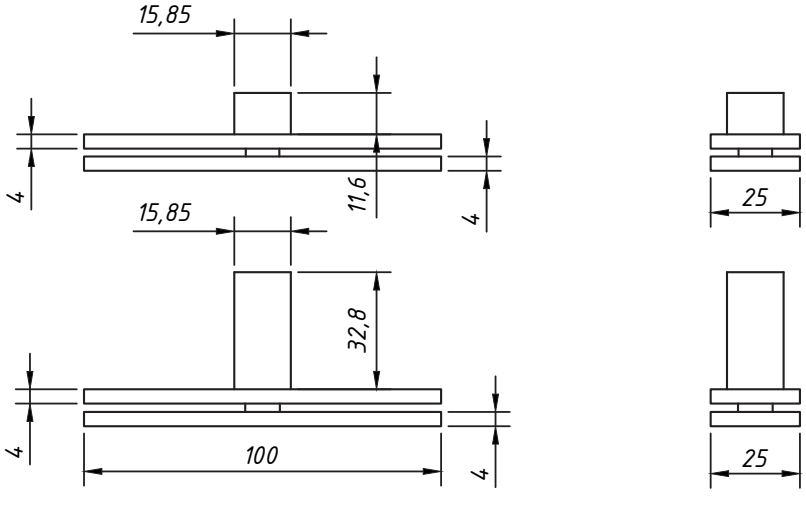

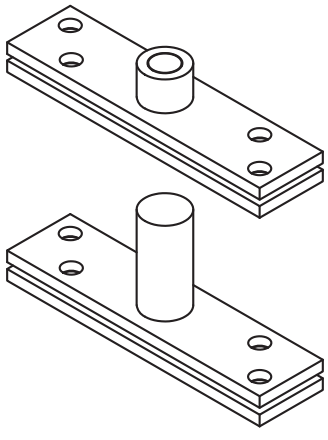

CAPACIDADE MÁXIMA
DE MASSA DA PORTA:
150 kg

CARACTERÍSTICAS:

Componentes:	Matéria-prima (PIV0300):	Matéria-prima (PIV0300IN):
Estrutura	Aço Zincado	Inox polido
Parafuso	Aço Zincado	Inox polido
Buchas	Poliamida	Inox polido

Embalagem	01 Conjunto

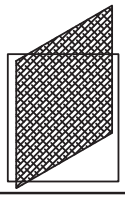

PORTA
PIVOTANTE

16.10

*Referência a marcas registradas ® verificar índice.

A ALUMICONTE Reserva-se do direito de fazer modificações em qualquer informação descrita neste catálogo sem aviso prévio.

PIVÔ PORTAS PIVOTANTES

APLICAÇÃO:
LINHAS 42,
Alumiconte ISIS

Janeiro/2023

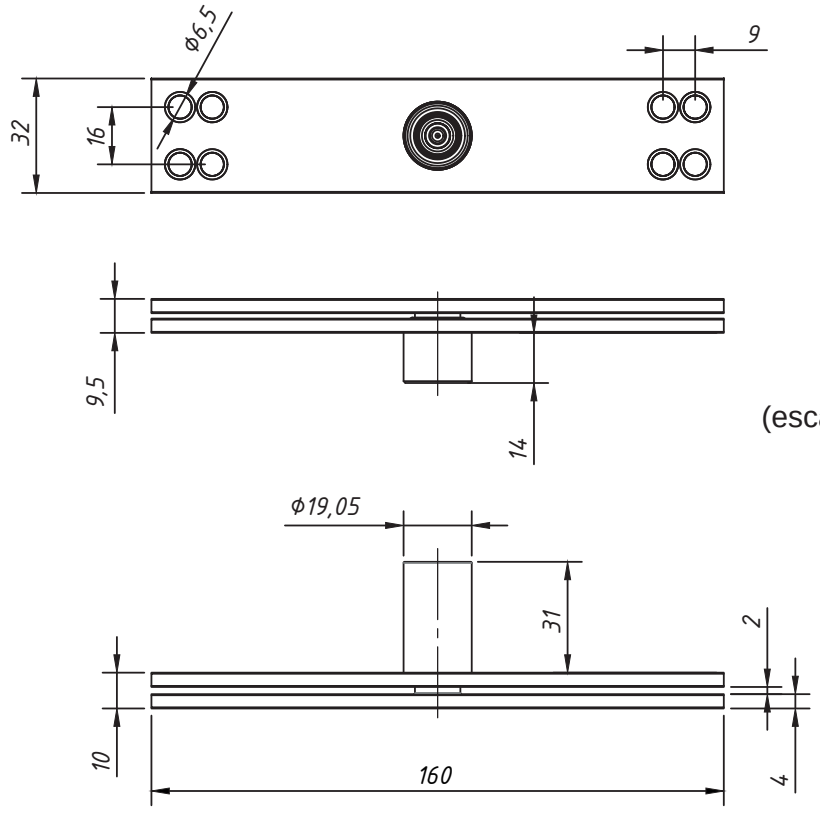

(escala 1:2)

PERSPECTIVA:
(sem escala)

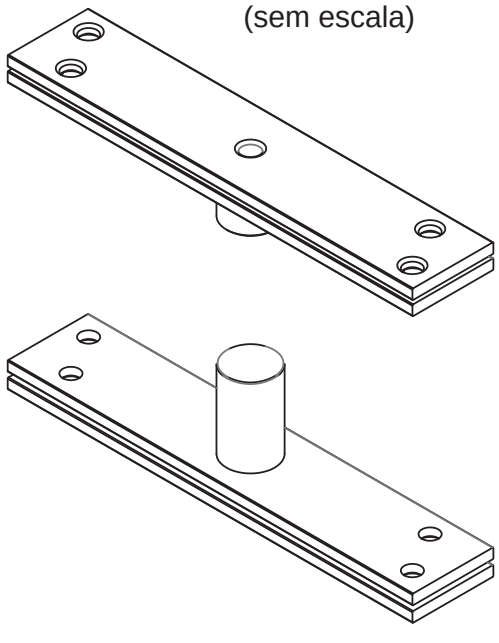

CAPACIDADE MÁXIMA DE MASSA DA PORTA:
350 kg

CARACTERÍSTICAS:

Componentes:	Matéria-prima:
Estrutura	Aço Inox
Parafuso	Aço Inox
Buchas	Aço Inox

Acabamento
Polido

Embalagem	01 Conjunto

CÓDIGO	ACABAMENTO
PIV0350IN	POLIDO

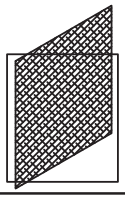

PORTA PIVOTANTE

16.11

*Referência a marcas registradas ® verificar índice.

A ALUMICONTE Reserva-se do direito de fazer modificações em qualquer informação descrita neste catálogo sem aviso prévio.

PIVÔ PARA BASCULANTE

APLICAÇÃO:
-LINHA:
CÉLERE®

Abril/2023

PERSPECTIVA:
(escala 2:1)

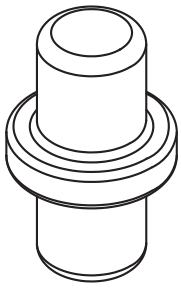

DIMENSÕES:
(escala: 2:1)

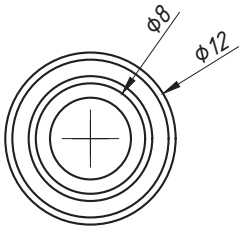

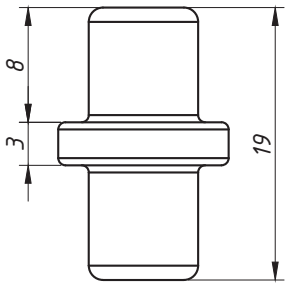

DETALHE DE APLICAÇÃO:
(escala 1:1)

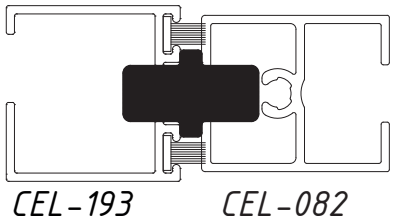

CARACTERÍSTICAS:

Componentes:	Matéria-prima:
Estrutura	Poliamida

Acabamento
Preto

Embalagem	100 peças

CÓDIGO	ACABAMENTO
PIV0193	PRETO

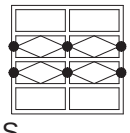

JANELAS BASCULANTES

16.12

*Referência a marcas registradas ® verificar índice.

A ALUMICONTE Reserva-se do direito de fazer modificações em qualquer informação descrita neste catálogo sem aviso prévio.

PUXADOR
PORTAS E JANELAS DE CORRER P/ FECHO CONCHA

APLICAÇÃO:
- LINHAS:

DIVERSAS

Setembro/2010

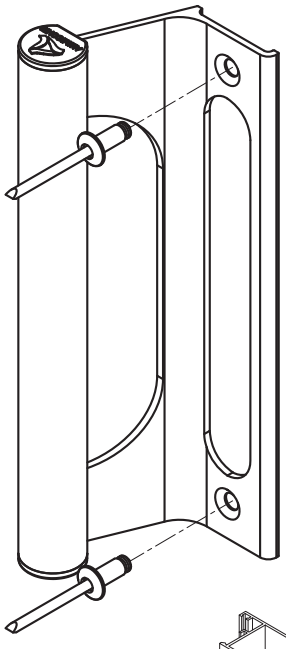

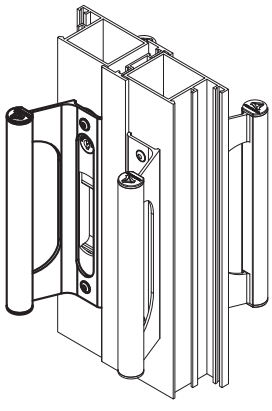

(escala 1:2)

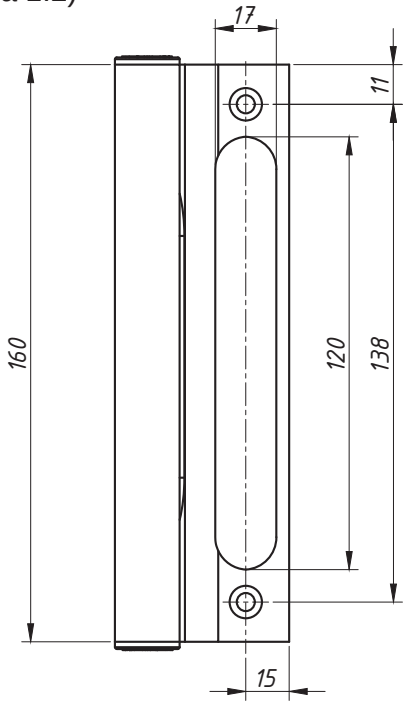

DETALHE DE APLICAÇÃO:
(escala 1:2)

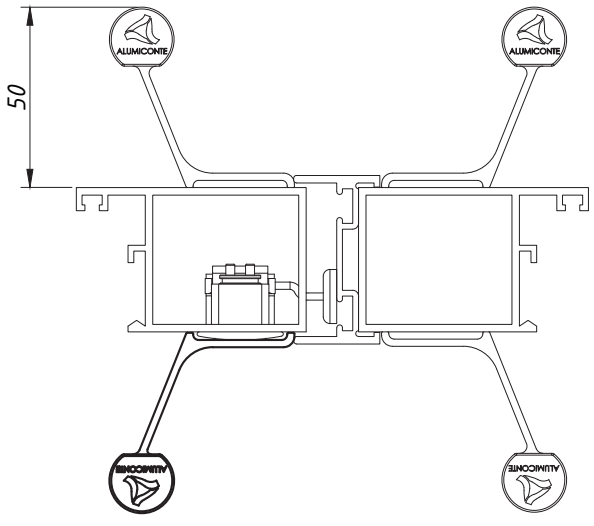

APLICAÇÃO NOS FECHOS	
FEC-634	FEC-636
FEC-1035	FEC-1036
FEC-1037	FEC-1038

CARACTERÍSTICAS:

Componentes:	Matéria-prima:
Estrutura	Alumínio
Tampa	Poliamida
Rebite pop	Alumínio

Acabamento			
Preto	Branco	Fosco	Bronze

Embalagem	01 puxador
	02 rebites

CÓDIGO	ACABAMENTO
PUX-648	PRETO
PUX-6480	FOSCO
PUX-648EB	BRANCO
PUX-648BR	BRONZE

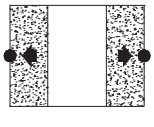

Janelas e portas de correr

17.01

*Referência a marcas registradas ® verificar índice.

A ALUMICONTE Reserva-se do direito de fazer modificações em qualquer informação descrita neste catálogo sem aviso prévio.

PUXADOR
PORTAS E JANELAS DE CORRER P/ FECHO CONCHA

APLICAÇÃO:
- LINHAS:
DIVERSAS

Setembro/2010

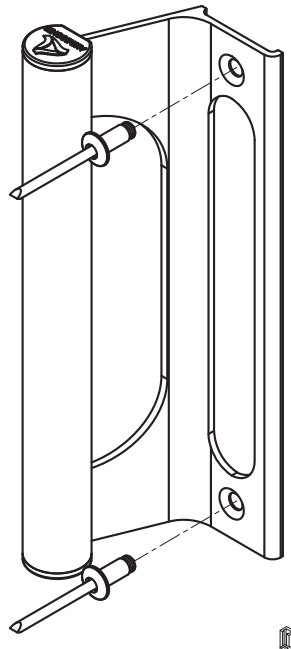

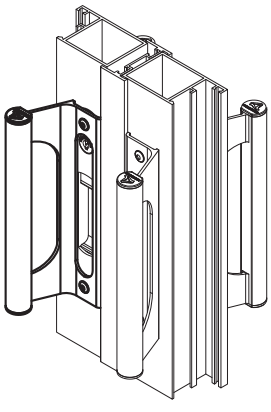

(escala 1:2)

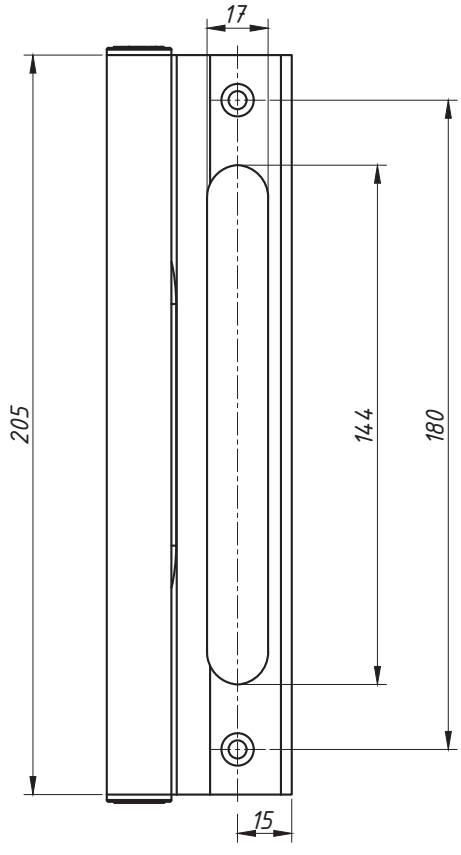

DETALHE DE APLICAÇÃO:
(escala 1:2)

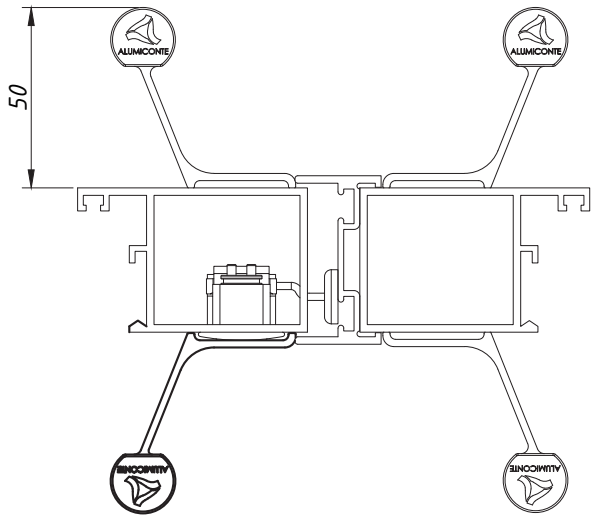

APLICAÇÃO NOS FECHOS
FEC-1041 FEC-1042
FEC-1039 FEC-1040

CARACTERÍSTICAS:

Componentes:	Matéria-prima:
Estrutura	Alumínio
Tampa	Poliamida
Rebite pop	Alumínio

Acabamento			
Preto	Branco	Fosco	Bronze

Embalagem	01 puxador
	02 rebites

CÓDIGO	ACABAMENTO
PUX-649	PRETO
PUX-6490	FOSCO
PUX-649EB	BRANCO
PUX-649BR	BRONZE

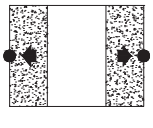

Janelas e portas de correr

17.02

*Referência a marcas registradas ® verificar índice.

A ALUMICONTE Reserva-se do direito de fazer modificações em qualquer informação descrita neste catálogo sem aviso prévio.

PUXADOR

PORTAS E JANELAS DE CORRER

APLICAÇÃO:
- LINHAS:

DIVERSAS

Setembro/2010

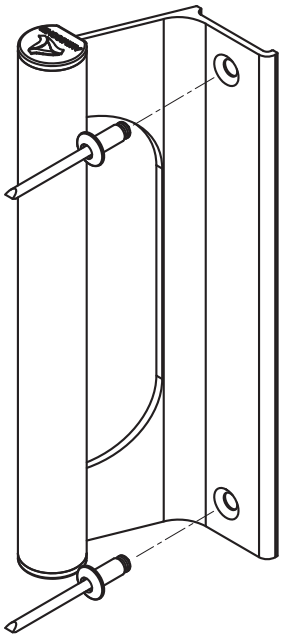

(escala 1:2)

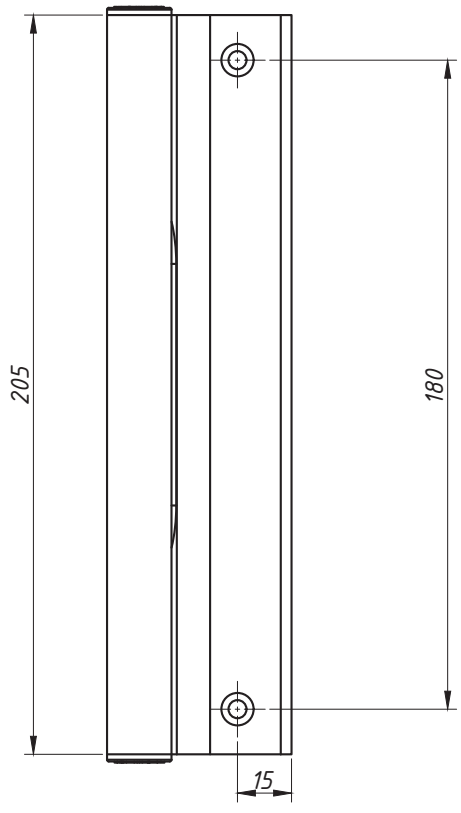

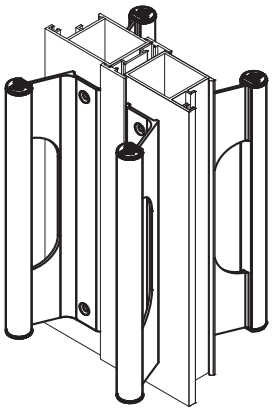

DETALHE DE APLICAÇÃO:
(escala 1:2)

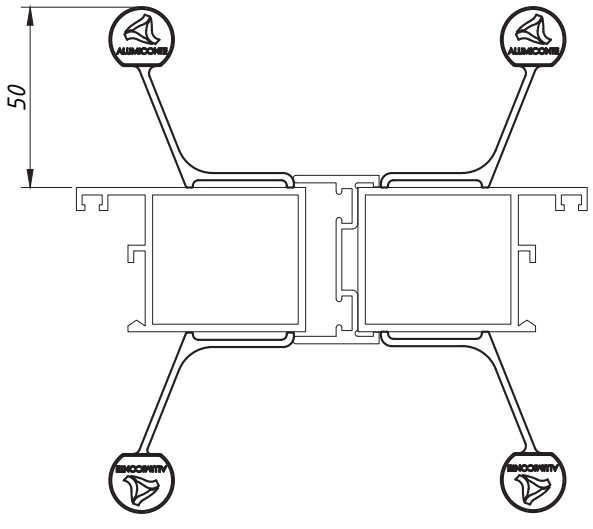

CARACTERÍSTICAS:

Componentes:	Matéria-prima:
Estrutura	Alumínio
Tampa	Poliamida
Rebite pop	Aluimínio

Acabamento			
Preto	Branco	Fosco	Bronze

Embalagem	01 puxador
	02 rebites

CÓDIGO	ACABAMENTO
PUX-654	PRETO
PUX-6540	FOSCO
PUX-654EB	BRANCO
PUX-654BR	BRONZE

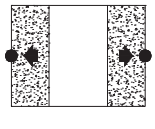

Janelas e portas de correr

17.03

*Referência a marcas registradas ® verificar índice.

A ALUMICONTE Reserva-se do direito de fazer modificações em qualquer informação descrita neste catálogo sem aviso prévio.

PUXADOR

PORTAS E JANELAS DE CORRER

APLICAÇÃO:
- LINHAS:

DIVERSAS

Setembro/2010

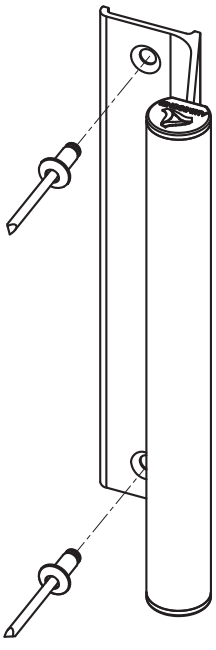

(escala 1:2)

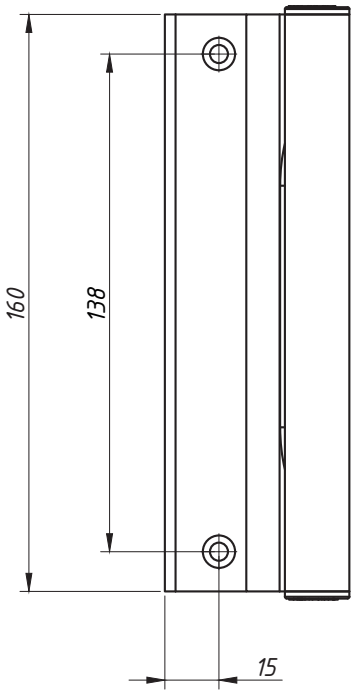

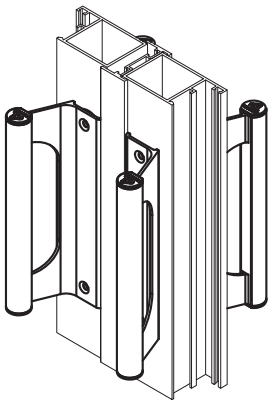

DETALHE DE APLICAÇÃO:
(escala 1:2)

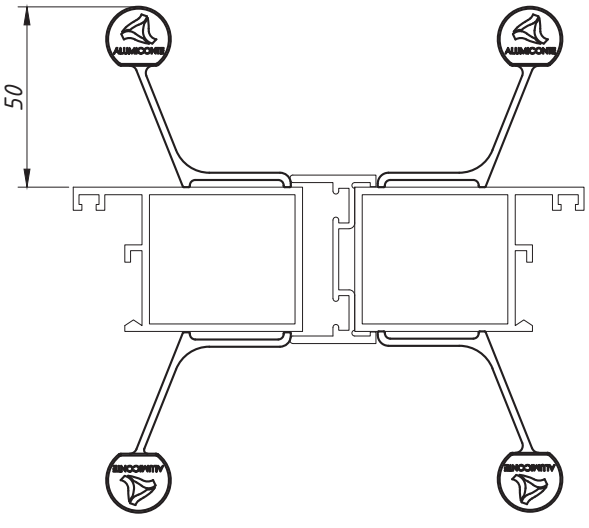

CARACTERÍSTICAS:

Componentes:	Matéria-prima:
Estrutura	Alumínio
Tampa	Poliamida
Rebite pop	Alumínio

Acabamento			
Preto	Branco	Fosco	Bronze

Embalagem	01 puxador
	02 rebites

CÓDIGO	ACABAMENTO
PUX-650	PRETO
PUX-6500	FOSCO
PUX-650EB	BRANCO
PUX-650BR	BRONZE

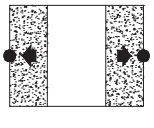

Janelas e portas de correr

17.04

*Referência a marcas registradas ® verificar índice.

A ALUMICONTE Reserva-se do direito de fazer modificações em qualquer informação descrita neste catálogo sem aviso prévio.

PUXADOR
PORTAS E JANELAS DE CORRER P/ FRA815

APLICAÇÃO:
- LINHAS:

DIVERSAS

Setembro/2010

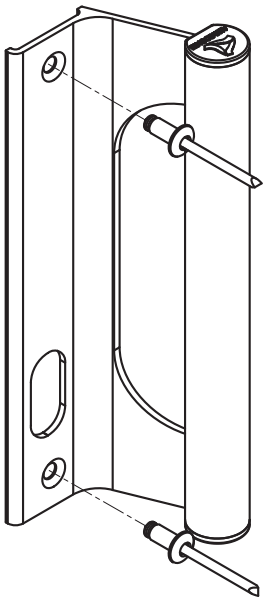

(escala 1:2)

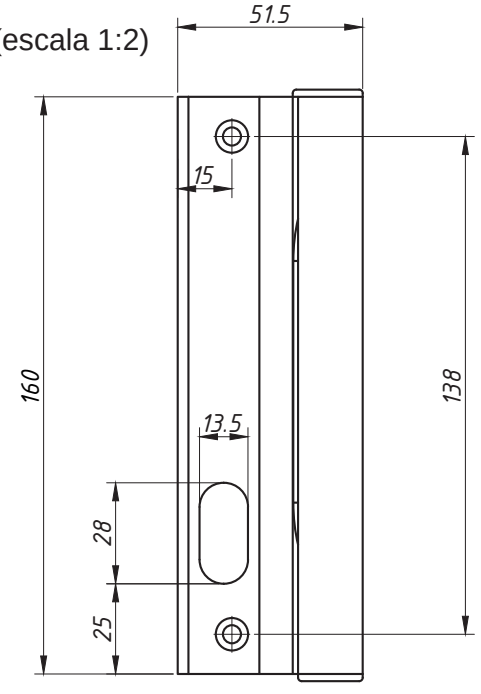

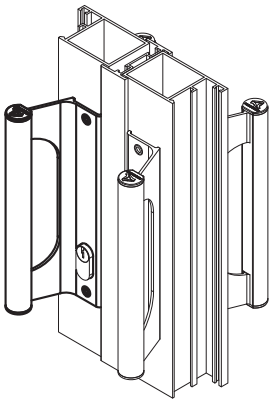

DETALHE DE APLICAÇÃO:
(escala 1:2)

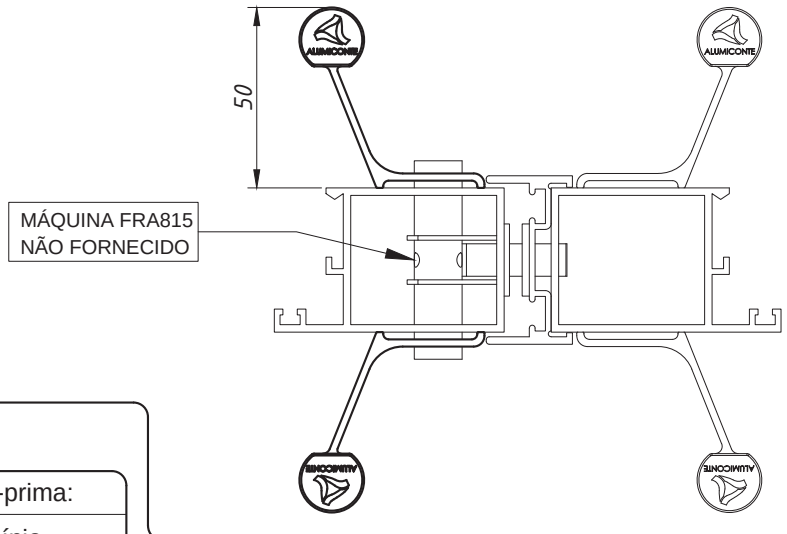

CARACTERÍSTICAS:

Componentes:	Matéria-prima:
Estrutura	Alumínio
Tampa	Poliamida
Rebite pop	Alumínio

Acabamento			
Preto	Branco	Fosco	Bronze

Embalagem	01 puxador
	02 rebites

CÓDIGO	ACABAMENTO
PUX-652(direito)	PRETO
PUX-6520(direito)	FOSCO
PUX-652EB(direito)	BRANCO
PUX-652BR(direito)	BRONZE
PUX-653(esq.)	PRETO
PUX-6530(esq.)	FOSCO
PUX-653EB(esq.)	BRANCO
PUX-653BR(esq.)	BRONZE

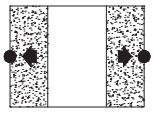

Janelas e portas de correr

17.05

*Referência a marcas registradas ® verificar índice.

A ALUMICONTE Reserva-se do direito de fazer modificações em qualquer informação descrita neste catálogo sem aviso prévio.

PUXADOR PARA PORTAS DE GIRO

APLICAÇÃO:
- LINHAS:
DIVERSAS

Setembro/2018

DIMENSÕES
S/ESCALA

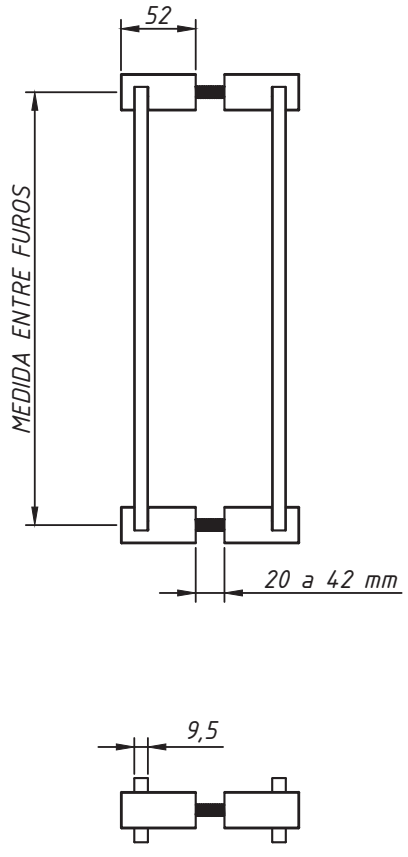

PERSPECTIVA
S/ESCALA

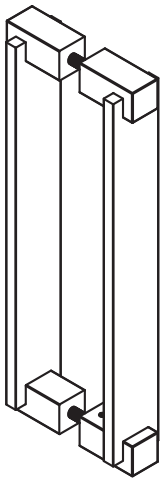

CARACTERÍSTICAS:

Componentes:	Matéria-prima:
Estrutura	Alumínio
Parafusos	Aço inox
Barra roscada	Aço Zincado

Acabamento Pintado		
Branco	Prata	Preto

Embalagem	01 par de puxadores
	01 kit de fixação

CÓDIGO	ACAB./TAM. entre furos
PUX1030BC	BRANCO/300 mm
PUX1030FS	PRATA/300 mm
PUX1030PT	PRETO/300 mm
PUX1050BC	BRANCO/500 mm
PUX1050FS	PRATA/500 mm
PUX1050PT	PRETO/500 mm
PUX1070BC	BRANCO/700 mm
PUX1070FS	PRATA/700 mm
PUX1070PT	PRETO/700 mm
PUX1090BC	BRANCO/900 mm
PUX1090FS	PRATA/900 mm
PUX1090PT	PRETO/900 mm
PUX1110BC	BRANCO/1100 mm
PUX1110FS	PRATA/1100 mm
PUX1110PT	PRETO/1100 mm

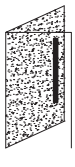

PORTAS DE GIRO

17.06

*Referência a marcas registradas ® verificar índice.

A ALUMICONTE Reserva-se do direito de fazer modificações em qualquer informação descrita neste catálogo sem aviso prévio.

PUXADOR PARA PORTAS DE GIRO

APLICAÇÃO:
- LINHAS:
DIVERSAS

Setembro/2018

DIMENSÕES
S/ESCALA

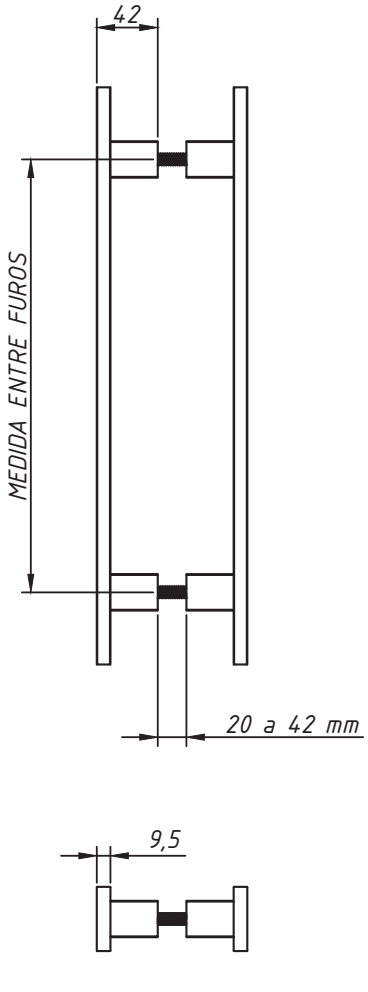

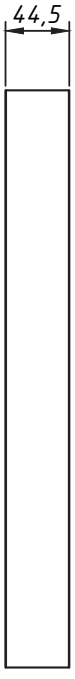

PERSPECTIVA
S/ESCALA

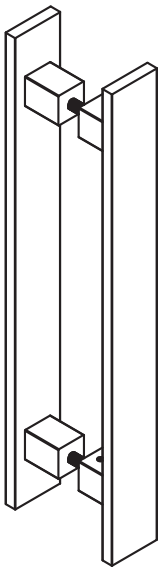

CARACTERÍSTICAS:

Componentes:	Matéria-prima:
Estrutura	Alumínio
Parafusos	Aço inox
Barra roscada	Aço Zincado

Acabamento Pintado		
Branco	Prata	Preto

Embalagem	01 par de puxadores
	01 kit de fixação

CÓDIGO	ACAB./TAM. entre furos
PUX2030BC	BRANCO/300 mm
PUX2030FS	PRATA/300 mm
PUX2030PT	PRETO/300 mm
PUX2050BC	BRANCO/500 mm
PUX2050FS	PRATA/500 mm
PUX2050PT	PRETO/500 mm
PUX2070BC	BRANCO/700 mm
PUX2070FS	PRATA/700 mm
PUX2070PT	PRETO/700 mm
PUX2090BC	BRANCO/900 mm
PUX2090FS	PRATA/900 mm
PUX2090PT	PRETO/900 mm
PUX2110BC	BRANCO/1100 mm
PUX2110FS	PRATA/1100 mm
PUX2110PT	PRETO/1100 mm



PORTAS DE GIRO

*Referência a marcas registradas ® verificar índice.

A ALUMICONTE Reserva-se do direito de fazer modificações em qualquer informação descrita neste catálogo sem aviso prévio.

PUXADOR PARA PORTAS DE GIRO

APLICAÇÃO:
- LINHAS:
DIVERSAS

Setembro/2018

DIMENSÕES
S/ESCALA

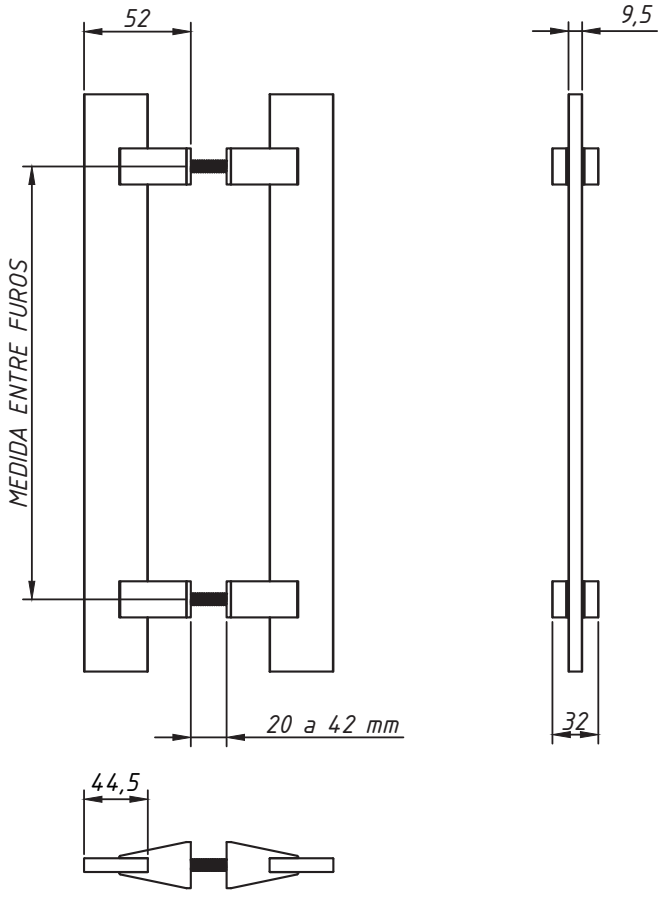

PERSPECTIVA
S/ESCALA

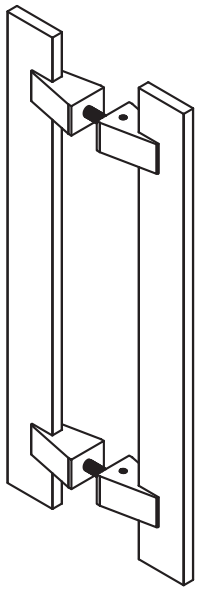

CARACTERÍSTICAS:

Componentes:	Matéria-prima:
Estrutura	Alumínio
Parafusos	Aço inox
Barra roscada	Aço Zincado

Acabamento Pintado		
Branco	Prata	Preto

Embalagem	01 par de puxadores
	01 kit de fixação

CÓDIGO	ACAB./TAM. entre furos
PUX3030BC	BRANCO/300 mm
PUX3030FS	PRATA/300 mm
PUX3030PT	PRETO/300 mm
PUX3050BC	BRANCO/500 mm
PUX3050FS	PRATA/500 mm
PUX3050PT	PRETO/500 mm
PUX3070BC	BRANCO/700 mm
PUX3070FS	PRATA/700 mm
PUX3070PT	PRETO/700 mm
PUX3090BC	BRANCO/900 mm
PUX3090FS	PRATA/900 mm
PUX3090PT	PRETO/900 mm
PUX3110BC	BRANCO/1100 mm
PUX3110FS	PRATA/1100 mm
PUX3110PT	PRETO/1100 mm

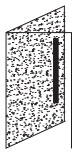

PORTAS DE GIRO

17.08

*Referência a marcas registradas ® verificar índice.

A ALUMICONTE Reserva-se do direito de fazer modificações em qualquer informação descrita neste catálogo sem aviso prévio.

PUXADOR

PORTAS E JANELAS DE CORRER

APLICAÇÃO:
- LINHAS:

DIVERSAS

Agosto/2019

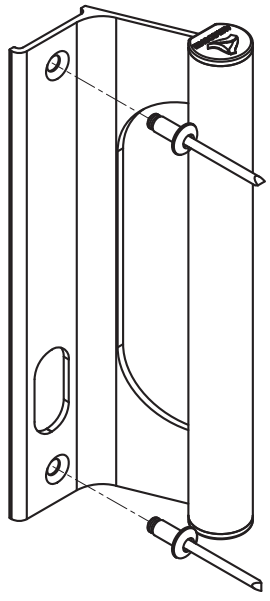

(escala 1:2)

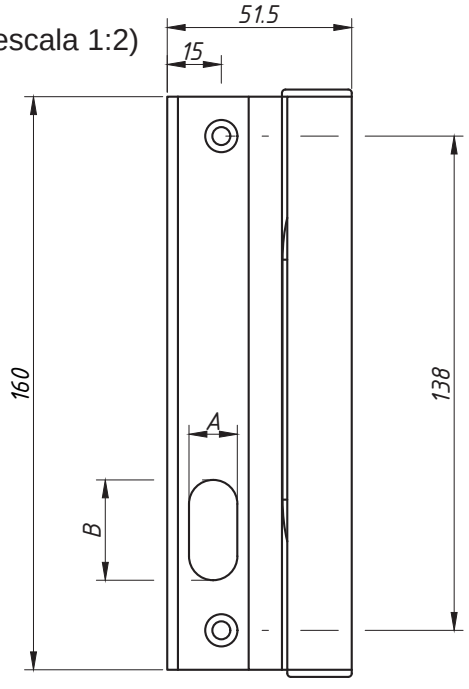

MEDIDAS

CILINDRO	*A*	*B*
LAFONTE	15,3	30,4
PADO	14,3	27,4
STAM	14,8	29,6

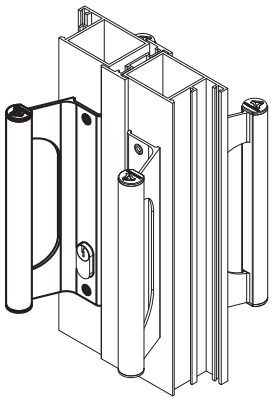

DETALHE DE APLICAÇÃO:
(escala 1:2)

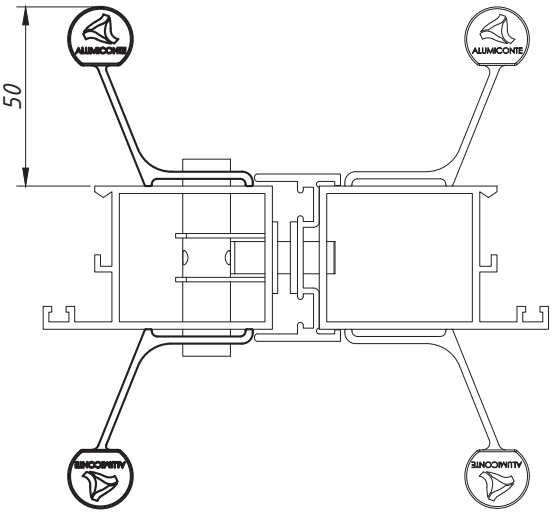

CARACTERÍSTICAS:

Componentes	Matéria-prima
Estrutura	Alumínio
Tampa	Poliamida
Rebite pop	Alumínio

Acabamento Anodizado e Pintado		
Preto	Branco	Fosco

Embalagem	01 puxador
	02 rebites

CILINDRO	CÓDIGO PRETO	CÓDIGO FOSCO	CÓDIGO BRANCO
LA FONTE	PUX656(direito)	PUX6560(direito)	PUX656EB(direito)
	PUX657(esq.)	PUX6570(esq.)	PUX657EB(esq.)
PADO	PUX658(direito)	PUX6580(direito)	PUX658EB(direito)
	PUX659(esq.)	PUX6590(esq.)	PUX659EB(esq.)
STAM	PUX660(direito)	PUX6600(direito)	PUX660EB(direito)
	PUX661(esq.)	PUX6610(esq.)	PUX661EB(esq.)

Janelas e portas de correr

17.09

**Referência a marcas registradas ® verificar índice.*

A ALUMICONTE Reserva-se do direito de fazer modificações em qualquer informação descrita neste catálogo sem aviso prévio.

PUXADOR
PORTAS DE CORRER P/ FECHO CONCHA

APLICAÇÃO:
- LINHAS:

DIVERSAS

Outubro / 2022

DIMENSÕES
(escala 1:2)

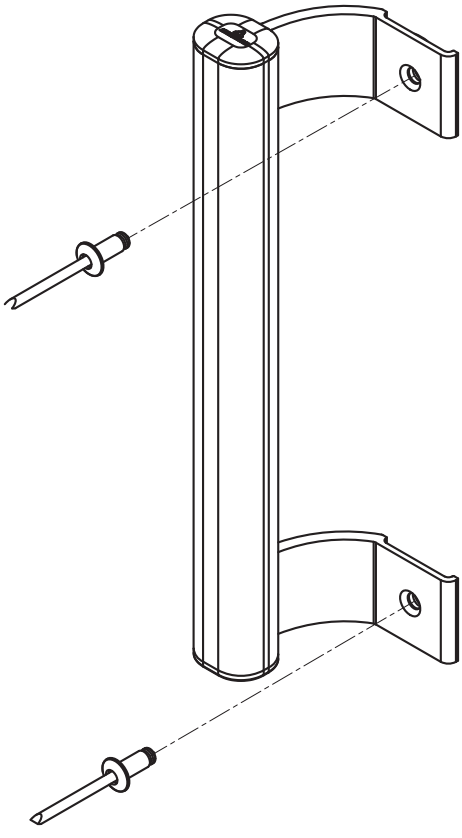

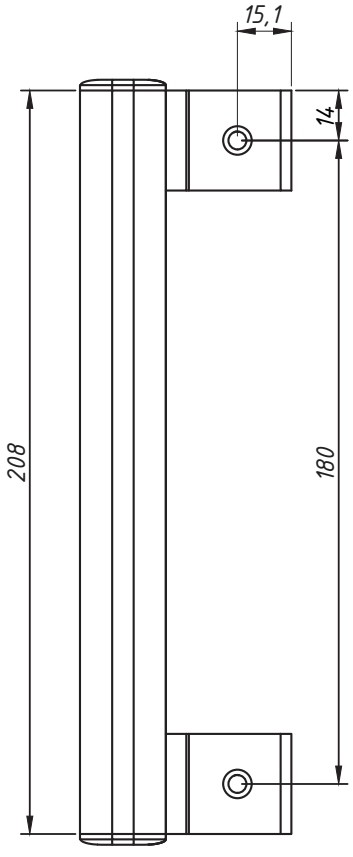

DETALHE DE APLICAÇÃO:
(escala 1:4)

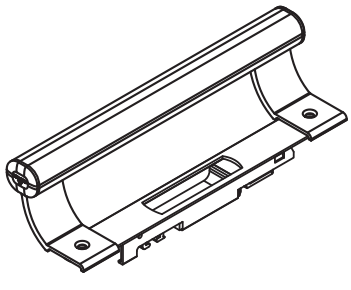

CARACTERÍSTICAS:

Componentes:	Matéria-prima:
Estrutura	Alumínio
Tampa	Poliamida
Rebite pop	Alumínio

Acabamento			
Preto	Branco	Fosco	Bronze

Embalagem	01 puxador
	02 rebites

CÓDIGO	ACABAMENTO
PUX-662	PRETO
PUX-6620	FOSCO
PUX-662EB	BRANCO
PUX-662BR	BRONZE

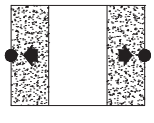

Portas de correr

17.10

*Referência a marcas registradas ® verificar índice.

A ALUMICONTE Reserva-se do direito de fazer modificações em qualquer informação descrita neste catálogo sem aviso prévio.

PUXADOR
JANELAS DE CORRER P/ FECHO CONCHA

APLICAÇÃO:
- LINHAS:
DIVERSAS

Outubro/2022

DIMENSÕES
(escala 1:2)

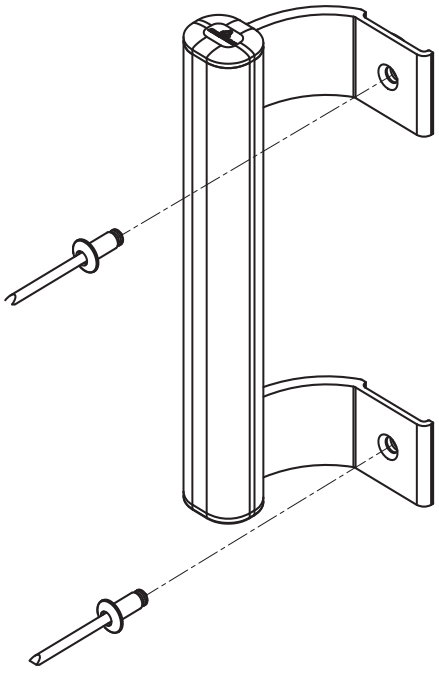

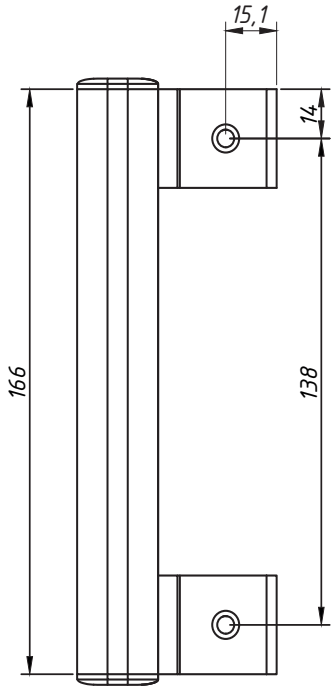

DETALHE DE APLICAÇÃO:
(escala 1:4)

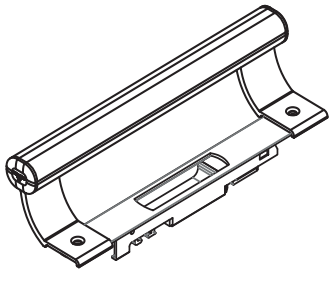

Nota: Este puxador não pode ser aplicado em fechos conha com chave.

CARACTERÍSTICAS:

Componentes:	Matéria-prima:
Estrutura	Alumínio
Tampa	Poliamida
Rebite pop	Alumínio

Acabamento			
Preto	Branco	Fosco	Bronze

Embalagem	01 puxador
	02 rebites

CÓDIGO	ACABAMENTO
PUX-663	PRETO
PUX-6630	FOSCO
PUX-663EB	BRANCO
PUX-663BR	BRONZE

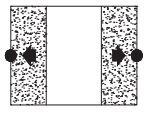

Janelas de correr

17.11

*Referência a marcas registradas ® verificar índice.

A ALUMICONTE Reserva-se do direito de fazer modificações em qualquer informação descrita neste catálogo sem aviso prévio.

ROLDANA SEM ROLAMENTO SEM REGULAGEM

APLICAÇÃO: LINHA

MÓDULO PRÁTICO ®

Janeiro/2005

PERSPECTIVA:
(sem escala)

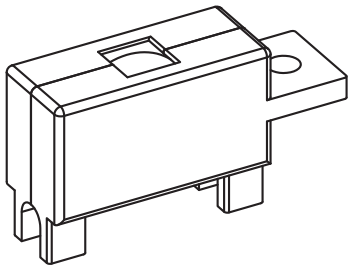

DIMENSÕES:
(escala 1:1)

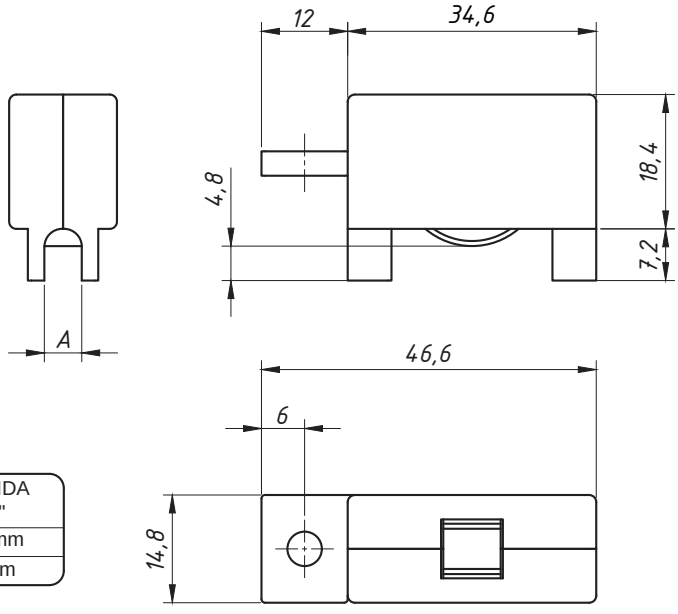

CÓDIGO	MEDIDA "A"
ROL-237	3,8 mm
ROL-448	5 mm

DETALHE DE MONTAGEM:
(escala 1:1)

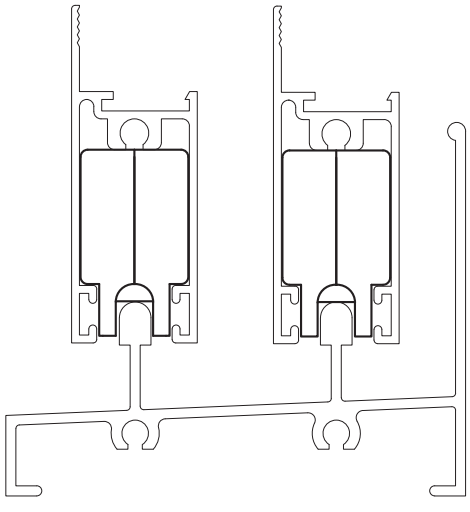

APLICAÇÃO:
ROL-237 para trilhos com espessura de 2,5 mm
ROL-448 para trilhos com espessura de 4,5 mm

Carga Máxima: 7,5Kg Por Roldana

CARACTERÍSTICAS:

Componentes:	Matéria-prima:
Cavalete	Poliamida
Roda	Poliamida

Embalagem	50 roldanas

CÓDIGO	ACABAMENTO
ROL-237	Preto
ROL-448	Preto

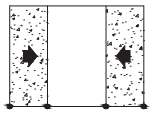

JANELAS DE CORRER

18.01

*Referência a marcas registradas ® verificar índice.

A ALUMICONTE Reserva-se do direito de fazer modificações em qualquer informação descrita neste catálogo sem aviso prévio.

ROLDANA COM ROLAMENTO COM REGULAGEM

APLICAÇÃO:
LINHA
MÓDULO PRÁTICO®

Setembro/2007

DIMENSÕES:
(escala 1:1)

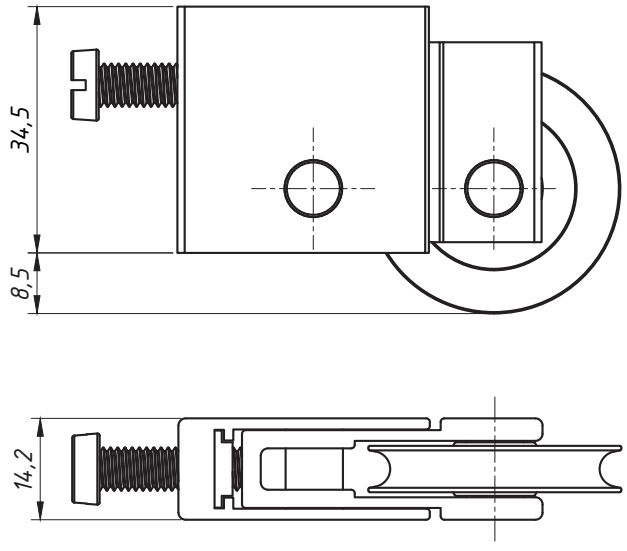

PERSPECTIVA:
(sem escala)

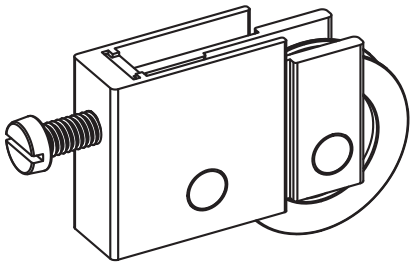

DETALHE DE MONTAGEM:
(Sem escala)

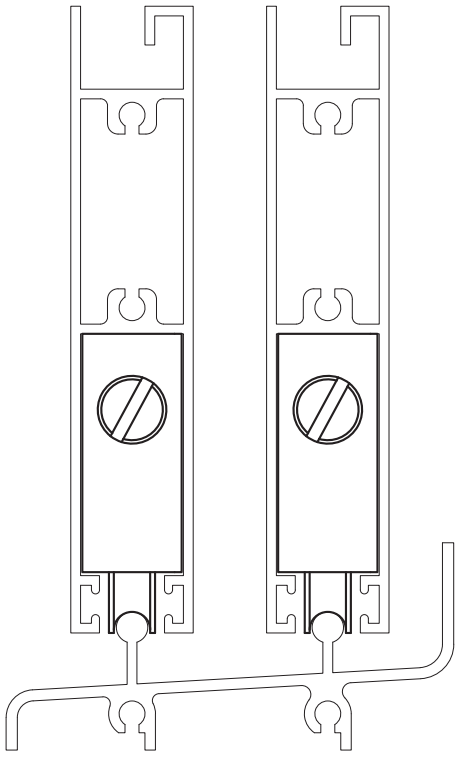

Regulagem de altura: ± 3mm

CARACTERÍSTICAS:

Componentes:	Matéria-prima:
Cavalete	Alumínio
Suporte para roda	Alumínio
Eixos	Alumínio
Roda	Poliacetal
Rolamento	608ZZ
Freio do parafuso	Poliamida
Parafuso	Aço Inox

Código:	Carga Máxima:
ROL 415R (Com Rolamento)	20 kg Por Roldana

Embalagem	20 Roldanas

CÓDIGO	ACABAMENTO
ROL-415R (com rolamento)	Natural

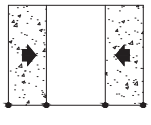

PORTAS DE CORRER

18.02

*Referência a marcas registradas ® verificar índice.

A ALUMICONTE Reserva-se do direito de fazer modificações em qualquer informação descrita neste catálogo sem aviso prévio.

ROLDANA COM REGULAGEM SEM ROLAMENTO

APLICAÇÃO:
LINHA
MÓDULO ESPECIAL®

Janeiro/2005

PERSPECTIVA:
(sem escala)

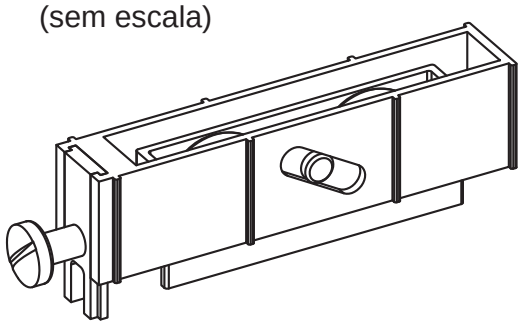

DIMENSÕES:
(escala 1:1)

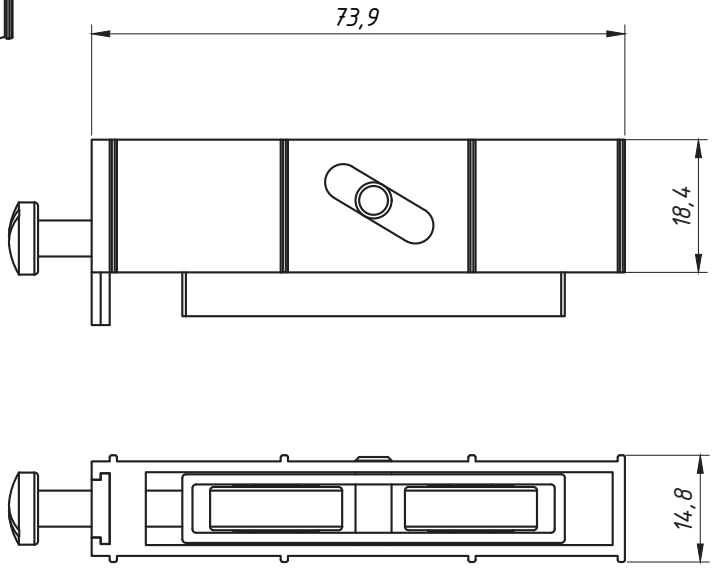

DETALHE DE MONTAGEM:
(escala 1:1)

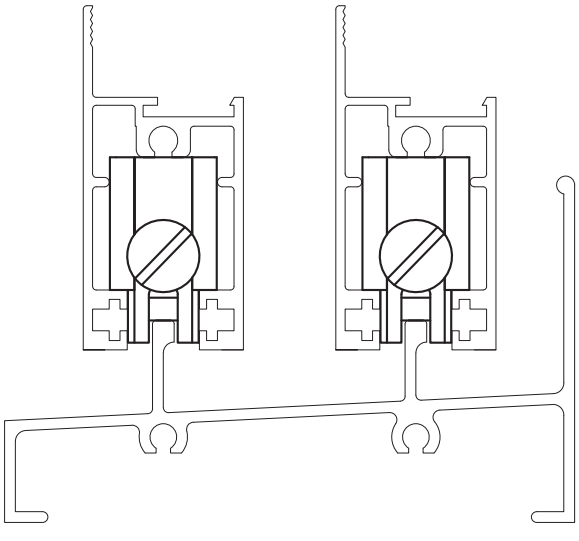

Carga Máxima: 15 Kg Por Roldana

Regulagem de altura: ± 3mm

CARACTERÍSTICAS:

Componentes:	Matéria-prima:
Cavalete	Alumínio
Suporte para roda	Alumínio
Eixos	Alumínio
Roda	Poliamida
Freio do parafuso	Poliamida
Parafusos	Aço Inox

CÓDIGO	ACABAMENTO
ROL-412	Natural

Embalagem	20 Roldanas

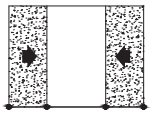

JANELAS
DE CORRER

18.03

*Referência a marcas registradas ® verificar índice.

A ALUMICONTE Reserva-se do direito de fazer modificações em qualquer informação descrita neste catálogo sem aviso prévio.

ROLDANA DUPLA COM REGULAGEM COM E SEM ROLAMENTO

APLICAÇÃO:
LINHAS:

DIVERSAS

Outubro/2015

PERSPECTIVA:
(sem escala)

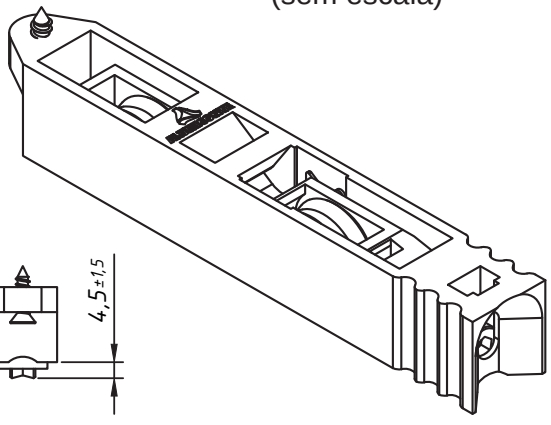

DIMENSÕES:
(escala 1:2)

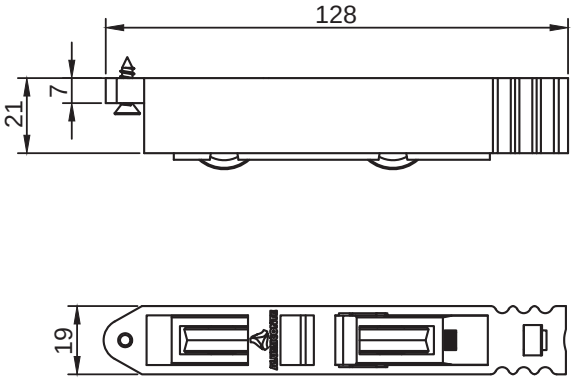

DETALHE DE MONTAGEM:
(escala 1:2,5)

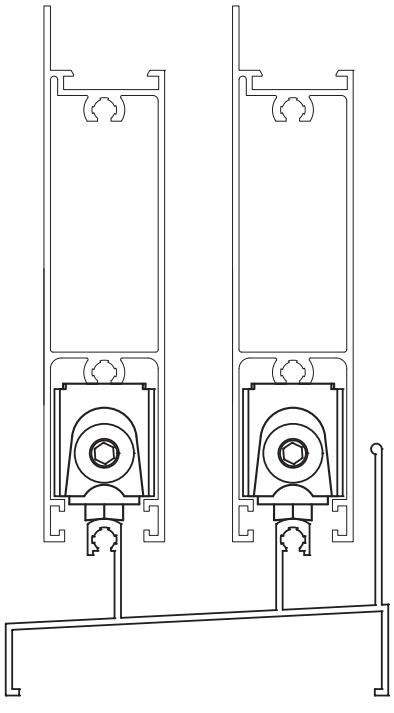

Regulagem de altura: ± 3mm

CARACTERÍSTICAS:

Componentes:	Matéria-prima:
Cavalete	Poliamida
Suporte para roda	Poliamida fibra
Eixos	Latão
Parafusos	Aço Inox
Rolamentos	Importado
Rodas	Poliamida

Código:	Carga Máxima:
ROL 439R (Com Rolamento)	40 kg por Roldana
ROL 439 (Sem Rolamento)	20 kg por Roldana

Embalagem	20 Roldanas

CÓDIGO	ACABAMENTO
ROL-439R (Com Rolamento)	Preto
ROL-439 (Sem Rolamento)	Preto

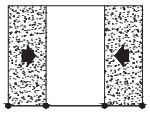

JANELAS E PORTAS DE CORRER

18.05

*Referência a marcas registradas ® verificar índice.

A ALUMICONTE Reserva-se do direito de fazer modificações em qualquer informação descrita neste catálogo sem aviso prévio.

ROLDANA SIMPLES

APLICAÇÃO:
LINHAS:

DIVERSAS

Janeiro/2005

PERSPECTIVA:
(sem escala)

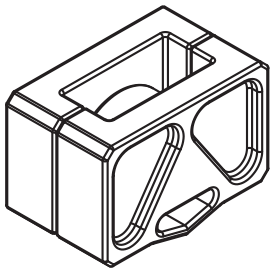

DIMENSÕES:
(escala 1:2)

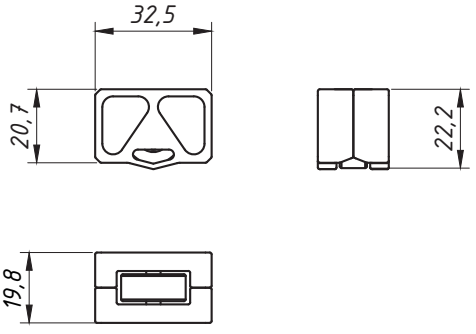

DETALHE DE MONTAGEM:
(escala 1:1)

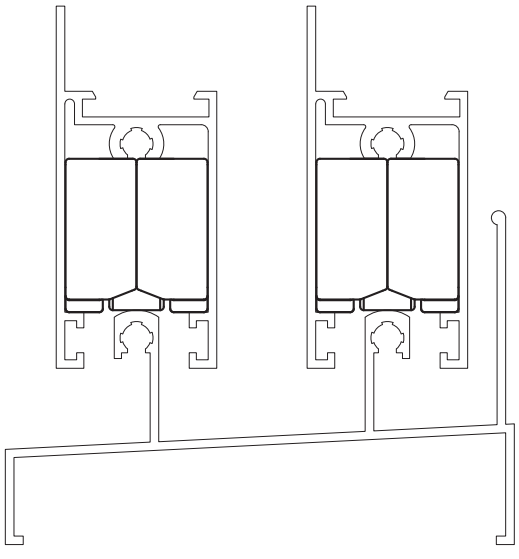

Carga Máxima: 7,5Kg Por Roldana

CARACTERÍSTICAS:

Componentes:	Matéria-prima:
Estrutura	Poliamida
Eixo	Alumínio
Roda	Poliamida

Embalagem	50 Roldanas

CÓDIGO	ACABAMENTO
ROL-427	Preto

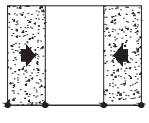

JANELAS
DE CORRER

18.06

*Referência a marcas registradas ® verificar índice.

A ALUMICONTE Reserva-se do direito de fazer modificações em qualquer informação descrita neste catálogo sem aviso prévio.

ROLDANA COM REGULAGEM COM E SEM ROLAMENTO

APLICAÇÃO:

DIVERSAS

Julho/2007

DIMENSÕES:
(escala 1:1)

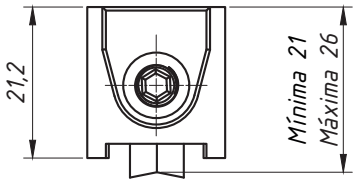

PERSPECTIVA:
(escala 1:1)

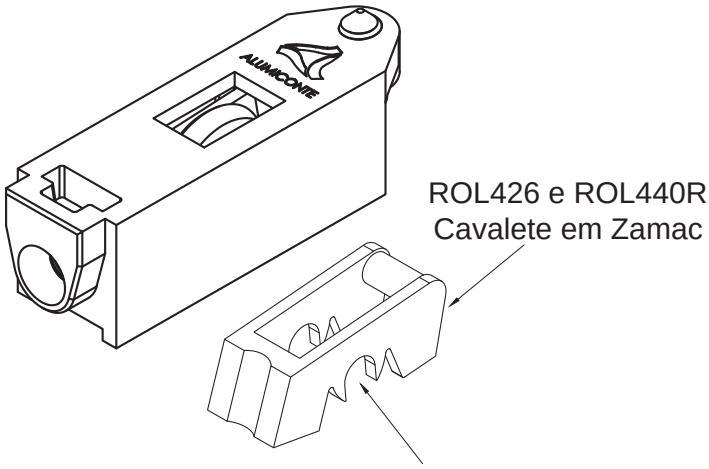

ROL426 e ROL440R
Cavalete em Zamac

ROL0426N e ROL0440NR
Cavalete em Poliamida

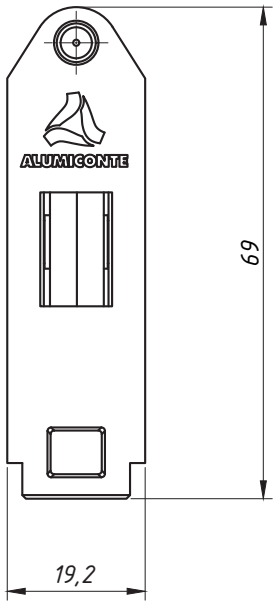

CARACTERÍSTICAS:

Componentes:	Matéria-prima:
Cavalete	Poliamida
Cavalete	Zamac
Rolamento	Aço
Roda	Poliamida
Eixo	Alumínio
Parafusos	Aço Inox

Código:	Carga Máxima:
ROL426	10 kg Por Roldana
ROL0426N	10 kg Por Roldana
ROL0440NR	20 kg Por Roldana
ROL440R	20 kg Por Roldana

DETALHE DE APLICAÇÃO:
(sem escala)

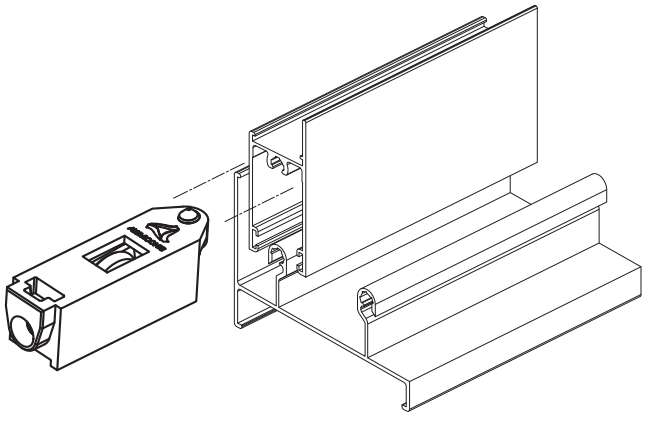

Código:	Aplicado:
ROL426	Janelas de Correr
ROL0426N	Janelas de Correr
ROL0440NR	Janelas e Portas de Correr
ROL440R	Janelas e Portas de Correr

Embalagem	20 Roldanas

CÓDIGO	ACABAMENTO
ROL426 (sem rolamento)	Preto
ROL0426N (sem rolamento)	Preto
ROL0440NR (com rolamento)	Preto
ROL440R (com rolamento)	Preto

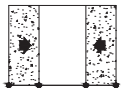

JANELAS E PORTAS DE CORRER

18.07

*Referência a marcas registradas ® verificar índice.

A ALUMICONTE Reserva-se do direito de fazer modificações em qualquer informação descrita neste catálogo sem aviso prévio.

ROLDANA SIMPLES COM ROLAMENTO E REGULAGEM

APLICAÇÃO:
- LINHAS
GOLD®, MEGA32, ALUK 3.2®, NOSTRA 32® e D'ORO®.

Janeiro/2008 - REV.:01 Janeiro/2024

DIMENSÕES:
(escala 1:1)

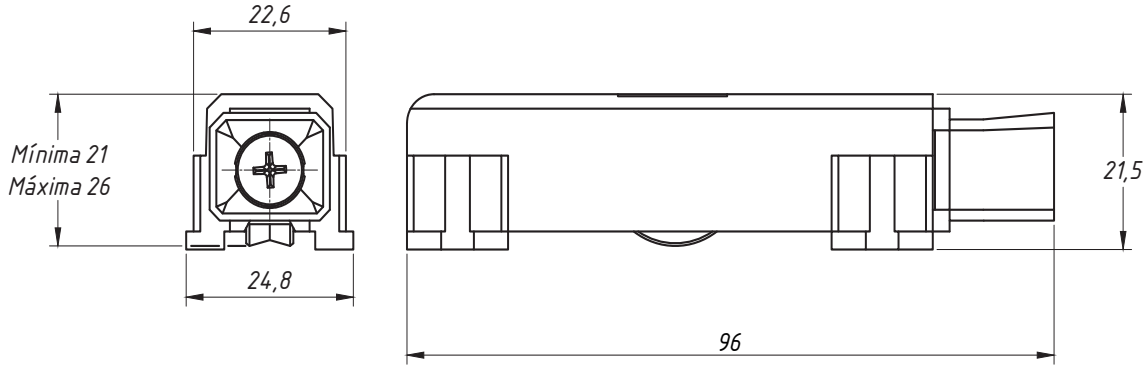

PERSPECTIVA:
(escala 1:1)

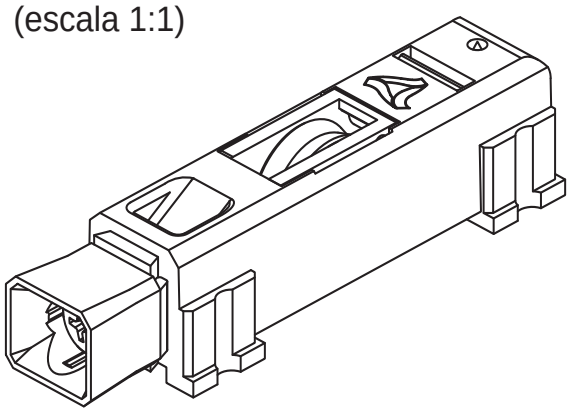

DETALHE DE APLICAÇÃO:
(sem escala)

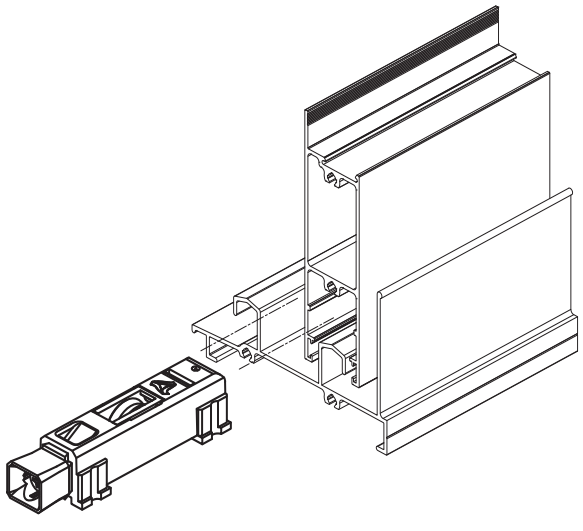

CARACTERÍSTICAS:

Componentes:	Matéria-prima:
Cavalete	Poliamida
Suporte Para Roda	Zamac Bicromatizado
Rolamento	Importado
Capa	Poliamida
Eixo	Latão
Parafusos	Aço Inox

Código:	Carga Máxima:
ROL 468	20 kg Por Roldana

Embalagem	20 Roldanas

CÓDIGO	ACABAMENTO
ROL- 468	Preto

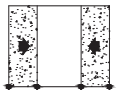

JANELAS E PORTAS DE CORRER

18.08

*Referência a marcas registradas ® verificar índice.

A ALUMICONTE Reserva-se do direito de fazer modificações em qualquer informação descrita neste catálogo sem aviso prévio.

ROLDANA DUPLA COM ROLAMENTO E REGULAGEM

APLICAÇÃO:

- LINHAS
GOLD®, MEGA 32, ALUK 3.2®, NOSTRA 32® e D'ORO®.

Janeiro/2008 - REV.:01 Janeiro/2024

DIMENSÕES:
(Sem escala)

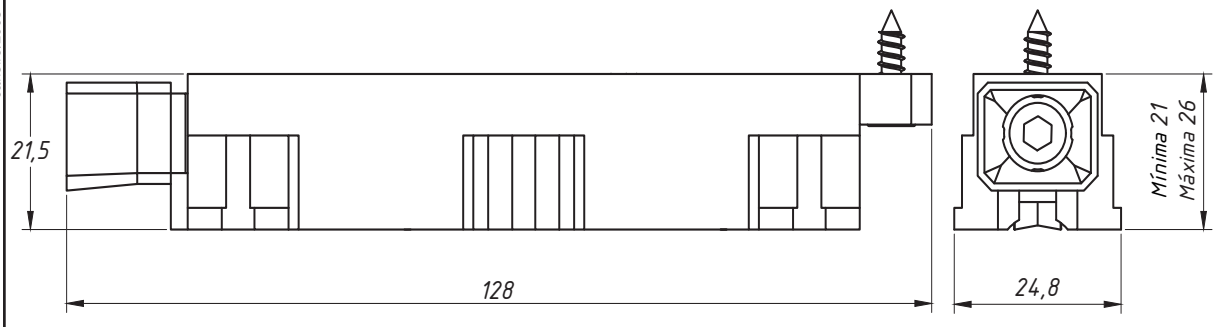

PERSPECTIVA:
(Sem escala)

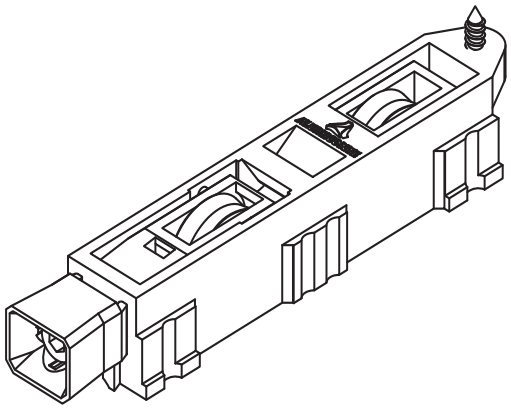

DETALHE DE APLICAÇÃO:
(sem escala)

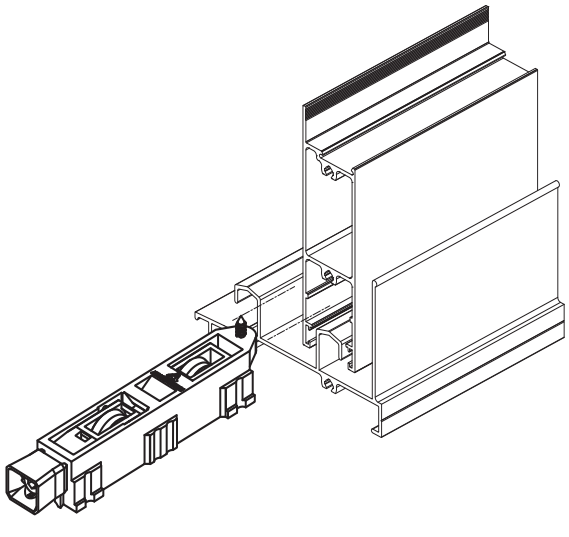

CARACTERÍSTICAS:

Componentes:	Matéria-prima:
Cavalete	Poliamida
Suporte Para Roda	Poliamida fibra
Rolamentos	Importado
Capas	Poliamida
Eixos	Latão
Parafusos	Aço Inox

Código:	Carga Máxima:
ROL 413	40 kg Por Roldana

Embalagem	20 Roldanas

CÓDIGO	ACABAMENTO
ROL- 413	Preto

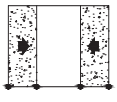

PORTAS DE CORRER

18.09

*Referência a marcas registradas ® verificar índice.

A ALUMICONTE Reserva-se do direito de fazer modificações em qualquer informação descrita neste catálogo sem aviso prévio.

ROLDANA COM REGULAGEM E ROLAMENTO

APLICAÇÃO:
- LINHAS:
MASTER®, SMART2.0®, MEGA20 e ALUK2.0®

Abril/2008

DIMENSÕES:
(escala 1:1)

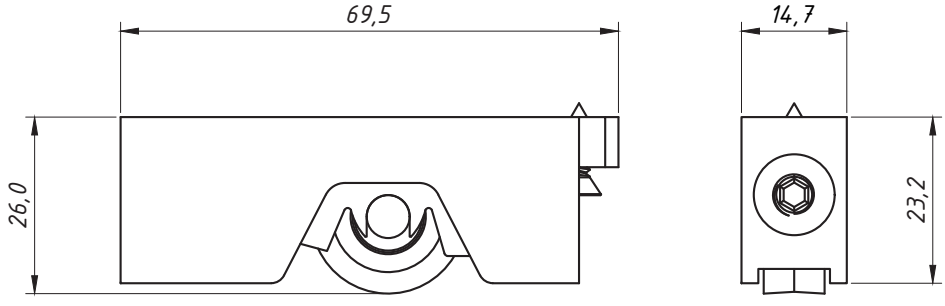

PERSPECTIVA:
(escala 1:1)

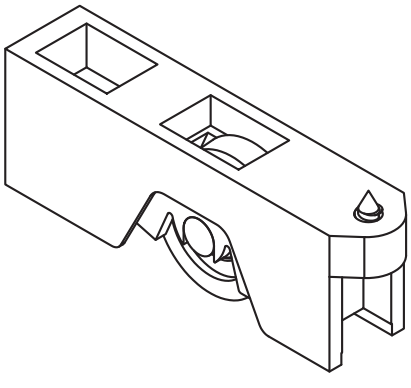

DETALHE DE APLICAÇÃO:
(sem escala)

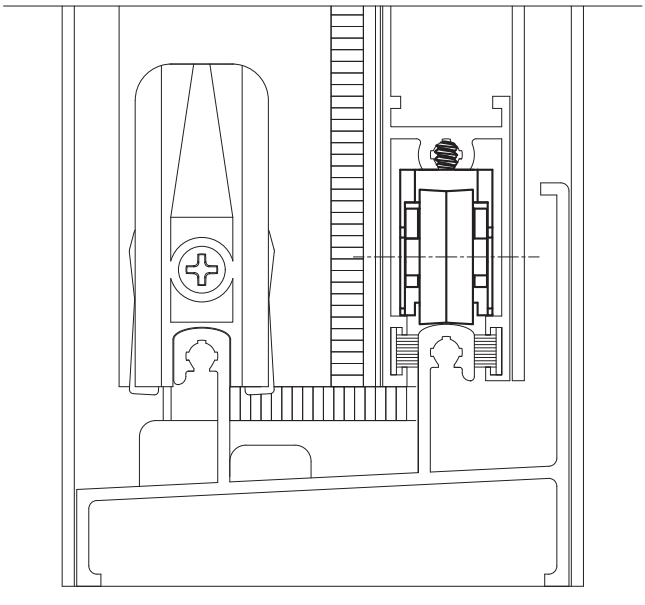

Carga Máxima: 20Kg Por Roldana

Regulagem de altura: ± 4mm

CARACTERÍSTICAS:

Componentes:	Matéria-prima:
Cavalete	Poliamida
Suporte para roda	Zamac Bicromatizado
Eixo	Latão
Rolamento	Importado
Capa	Poliamida
Parafusos	Aço Inox

Embalagem	20 Roldanas

CÓDIGO	ACABAMENTO
ROL - 464	Preto

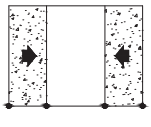

PORTAS DE CORRER

18.10

*Referência a marcas registradas ® verificar índice.

A ALUMICONTE Reserva-se do direito de fazer modificações em qualquer informação descrita neste catálogo sem aviso prévio.

ROLDANA COM REGULAGEM SEM ROLAMENTO

APLICAÇÃO:
- LINHAS
MASTER®, SP20®, MEGA 2.0® e ALUK2.0®

Abril/2007

DIMENSÕES:
(escala 1:1)

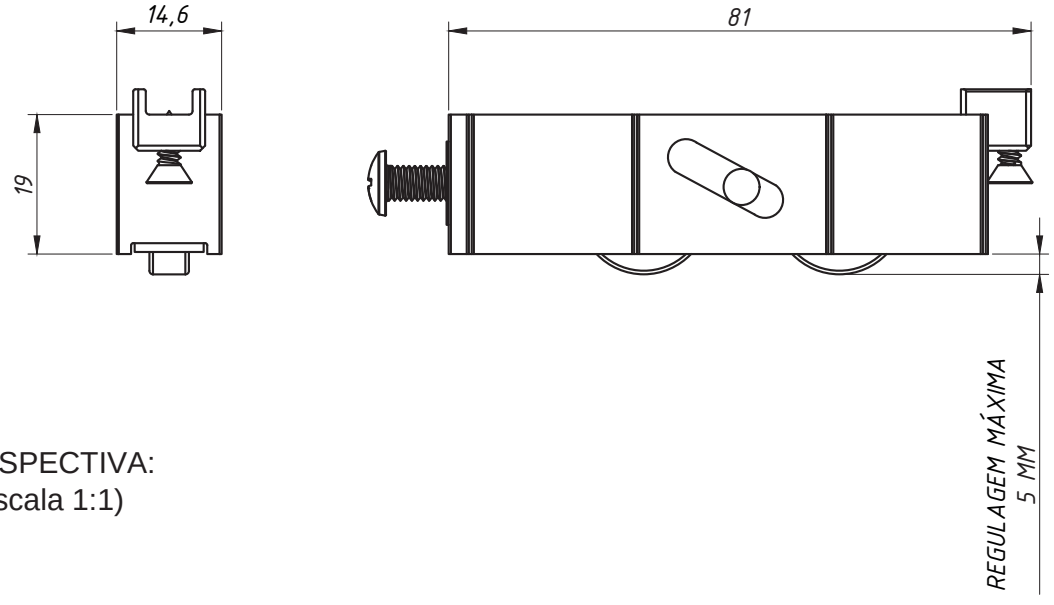

PERSPECTIVA:
(escala 1:1)

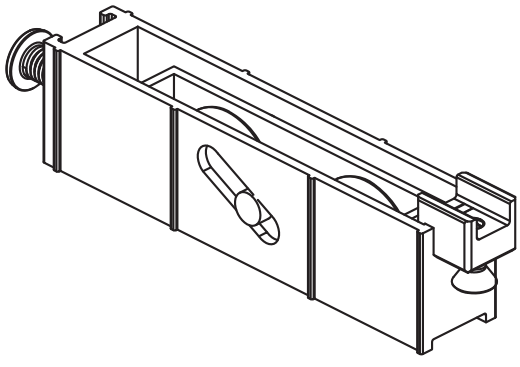

Carga Máxima: 15Kg Por Roldana

DETALHE DE APLICAÇÃO:
(sem escala)

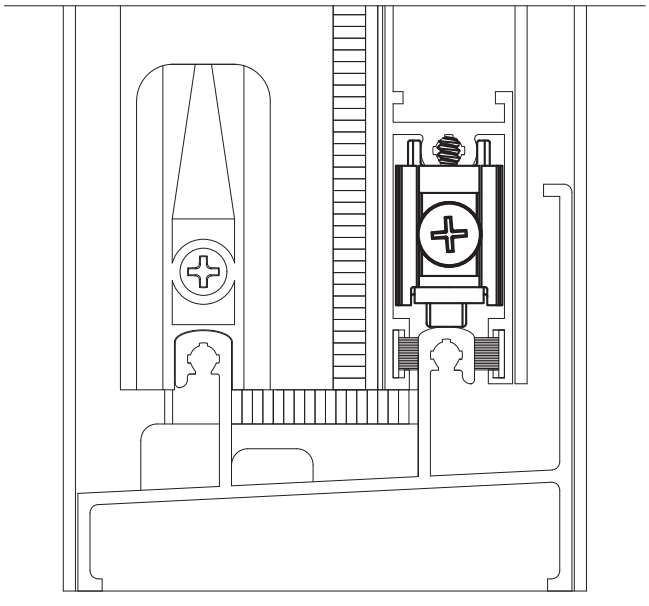

Regulagem de altura: ± 5mm

CARACTERÍSTICAS:

Componentes:	Matéria-prima:
Cavalete	Alumínio
Suporte para roda	Alumínio
Eixos	Alumínio
Roda	Poliamida
Freio do parafuso	Poliamida
Parafusos	Aço Inox

Embalagem	20 Roldanas

CÓDIGO	ACABAMENTO
ROL- 458	Natural

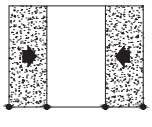

JANELAS DE CORRER

18.11

*Referência a marcas registradas ® verificar índice.

A ALUMICONTE Reserva-se do direito de fazer modificações em qualquer informação descrita neste catálogo sem aviso prévio.

ROLDANA SEM REGULAGEM E SEM ROLAMENTO

APLICAÇÃO:
- LINHAS MASTER®, SP20®, MEGA20 e ALUK2.0®

Março/2006

PERSPECTIVA:
(escala 1,5:1)

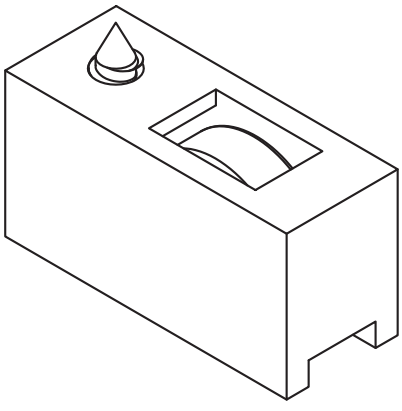

DIMENSÕES:
(escala 1:1)

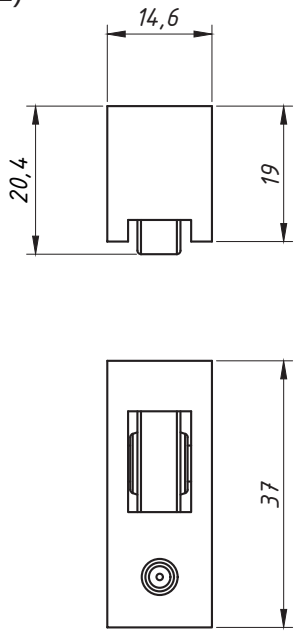

DETALHE DE APLICAÇÃO:
(sem escala)

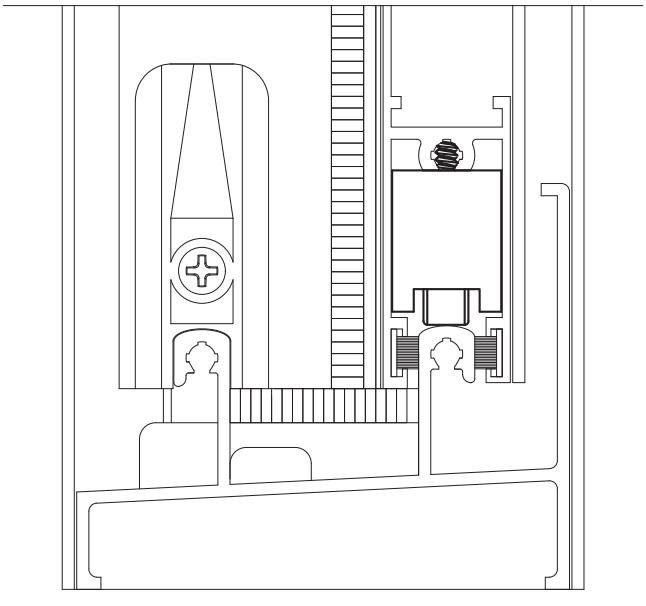

Carga Máxima: 7,5Kg Por Roldana

CARACTERÍSTICAS:

Componentes:	Matéria-prima:
Estrutura	Poliamida
Eixo	Alumínio
Roda	Poliamida
Parafuso	Aço Inox

Embalagem	50 Roldanas

CÓDIGO	ACABAMENTO
ROL 465	Preto

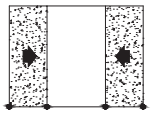

JANELAS DE CORRER

18.12

*Referência a marcas registradas ® verificar índice.

A ALUMICONTE Reserva-se do direito de fazer modificações em qualquer informação descrita neste catálogo sem aviso prévio.

ALUMICONTE

ROLDANA COM REGULAGEM COM ROLAMENTO E SEM ROLAMENTO 000578, 000579

APLICAÇÃO:
- LINHAS:
SMART2.0®, MEGA20, SP20®, ALUK2.0® MASTER®, LUNA® e UNNION®

Setembro/2010

PERSPECTIVA:
(escala 1:1)

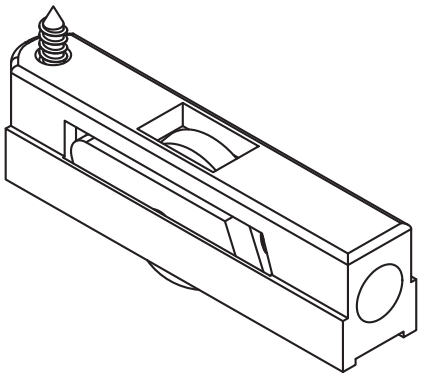

DIMENSÕES:
(escala 1:1)

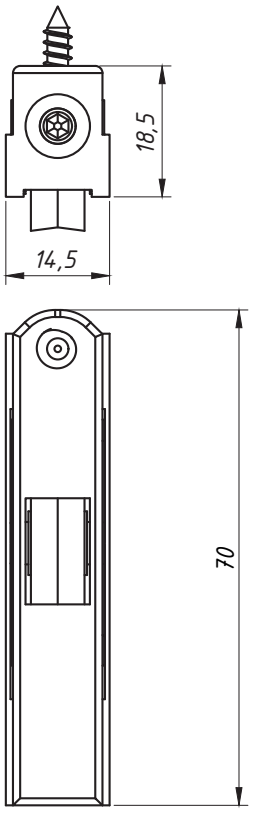

CARACTERÍSTICAS:

Componentes:	Matéria-prima:
Cavalete	Poliamida
Suporte Para Roda	Zamac Bicromatizado
Rolamento	Importado
Roda	Poliamida
Eixo	Latão
Parafusos	Aço Inox

Código:	Carga Máxima:
ROL-1003	10 kg Por Roldana
ROL-4902	20 kg Por Roldana

Código:	Aplicado:
ROL-1003	Janelas de Correr
ROL-4902	Janelas e Portas de Correr

Embalagem	20 Roldanas

DETALHE DE APLICAÇÃO:
(sem escala)

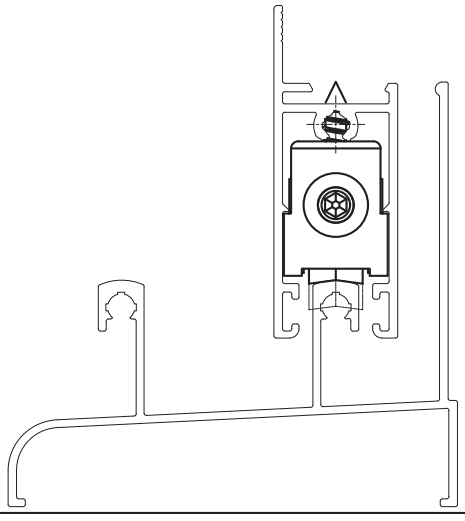

CÓDIGO	ACABAMENTO
ROL-1003 (sem rolamento)	Preto
ROL-4902 (com rolamento)	Preto

JANELAS E PORTAS DE CORRER

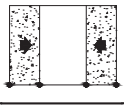

18.13

*Referência a marcas registradas ® verificar índice.

A ALUMICONTE Reserva-se do direito de fazer modificações em qualquer informação descrita neste catálogo sem aviso prévio.

ALUMICONTE

ROLDANA COM REGULAGEM PRÉ DETERMINADA COM ROLAMENTO

APLICAÇÃO:
- LINHAS
MASTER®, SP20®
SMART2.0® e ALUK2.0®

Agosto/2011

DIMENSÕES:
(escala 1:1)

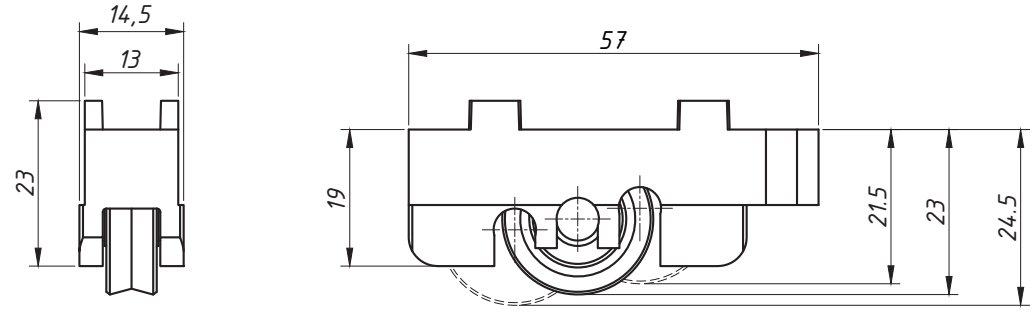

PERSPECTIVA:
(escala 1:1)

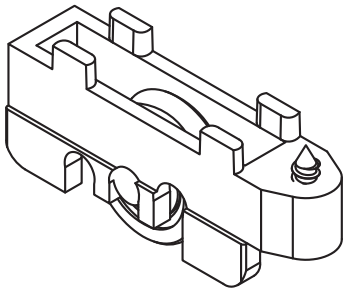

DETALHE DE APLICAÇÃO:
(sem escala)

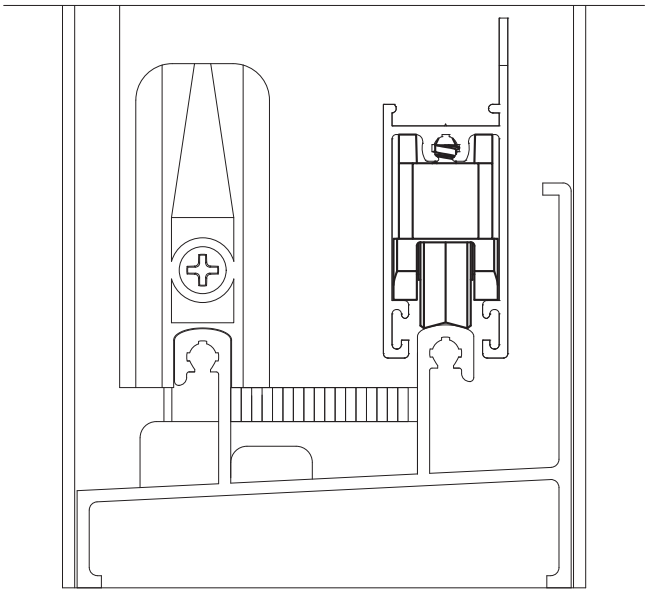

Carga máxima: 20 kg Por Roldana

Regulagem de altura: ± 3mm

CARACTERÍSTICAS:

Componentes:	Matéria-prima:
Extrutura	Poliamida
Roda	Poliamida
Parafusos	Aço Inox

Embalagem	50 Roldanas

CÓDIGO	ACABAMENTO
ROL- 515R	Preto

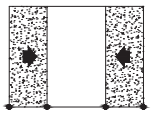

JANELAS DE CORRER

18.14

*Referência a marcas registradas ® verificar índice.

A ALUMICONTE Reserva-se do direito de fazer modificações em qualquer informação descrita neste catálogo sem aviso prévio.

ROLDANA COM ROLAMENTO E SEM REGULAGEM

APLICAÇÃO:

LINHAS:

MASTER ® ALUK 2.0®

Abril/2008

DIMENSÕES:
(escala 1:1)

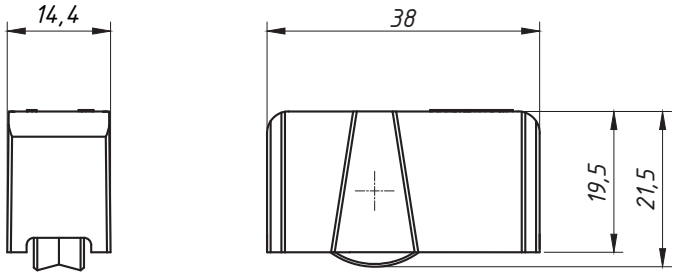

PERSPECTIVA:
(sem escala)

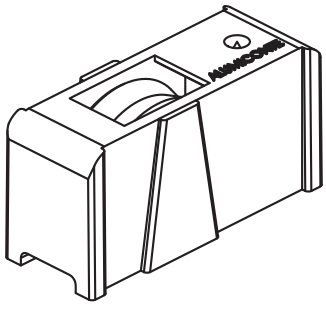

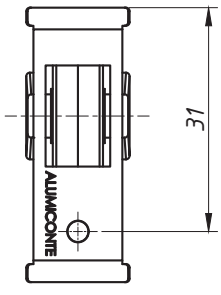

DETALHE DE MONTAGEM:
(S/ Escala)

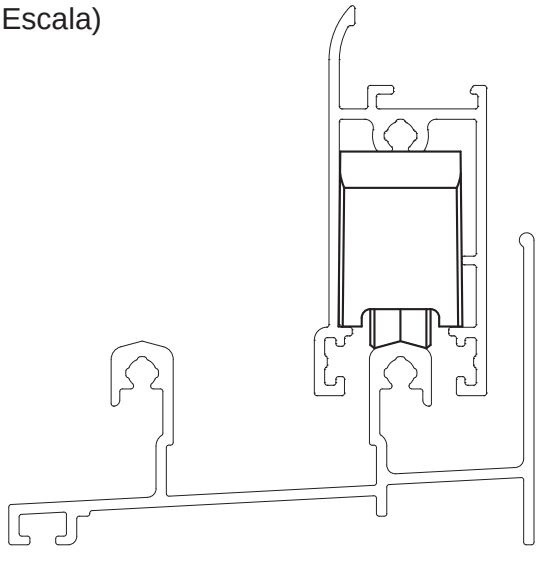

CARACTERÍSTICAS:

COMPONENTES:	MATÉRIAS-PRIMAS:
Cavalete	Poliamida
Parafusos	Aço Carbono
Rolamento	Importado

CARGA MÁXIMA POR ROLDANA	20KG

EMBALAGEM	50 Roldanas

CÓDIGO	ACABAMENTO
SCA-103IAL	Preto

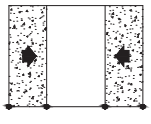

JANELAS DE CORRER

18.15

**Referência a marcas registradas ® verificar índice.*

A ALUMICONTE Reserva-se do direito de fazer modificações em qualquer informação descrita neste catálogo sem aviso prévio.

ROLDANA SEM REGULAGEM E SEM ROLAMENTO

APLICAÇÃO:
- LINHA ECONOMIC160®

Setembro/2011

DIMENSÕES:
(escala 1:1)

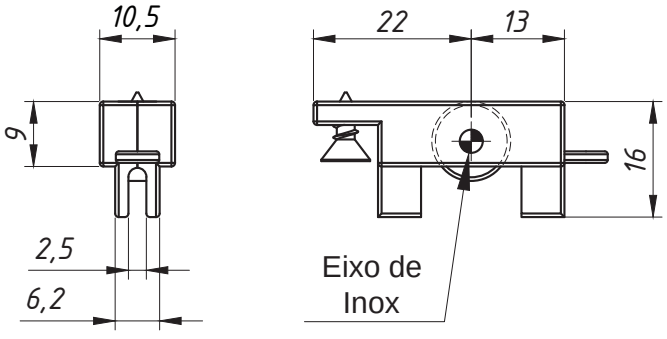

PERSPECTIVA:
(sem escala)

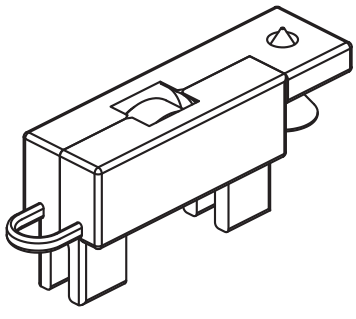

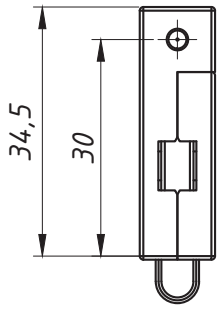

DETALHE DE MONTAGEM:
(S/ Escala)

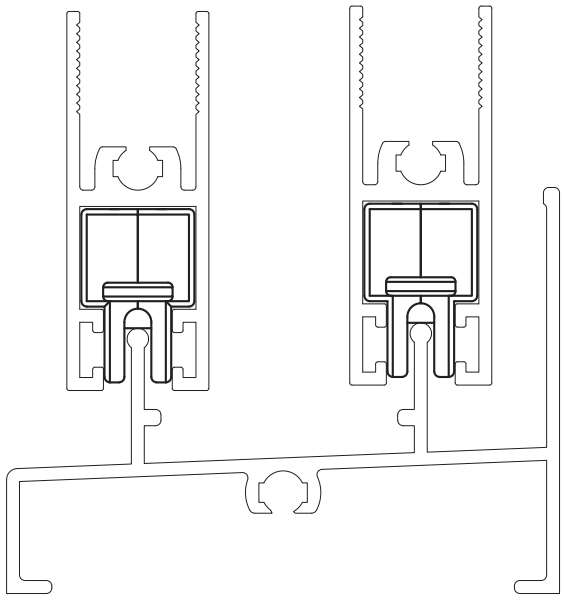

CARACTERÍSTICAS:

Código:	Carga Máxima:
ROL 009SRS	3 kg Por Roldana
ROL 009	5 kg Por Roldana

Componentes:	Matéria-prima:
Cavalete	Poliamida
Roda	Poliamida/ Alumínio
Parafuso	Aço Inox
Eixo	Aço Inox

Embalagem	50 Roldanas

CÓDIGO	ACABAMENTO
ROL-009 SRS	Preto/ roda em Poliamida
ROL-009	Preto/ roda em Alumínio

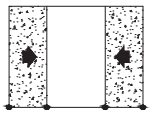

JANELAS DE CORRER

*Referência a marcas registradas ® verificar índice.

A ALUMICONTE Reserva-se do direito de fazer modificações em qualquer informação descrita neste catálogo sem aviso prévio.

ROLDANA COM REGULAGEM E SEM ROLAMENTO

APLICAÇÃO:

- LINHA PVC

Janeiro/2005

PERSPECTIVA:
(sem escala)

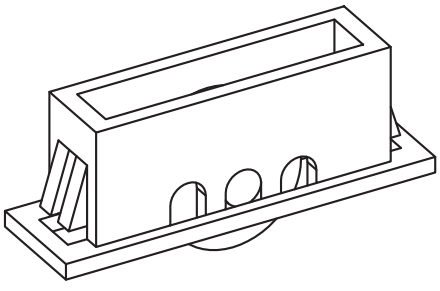

DIMENSÕES:
(escala 1:1)

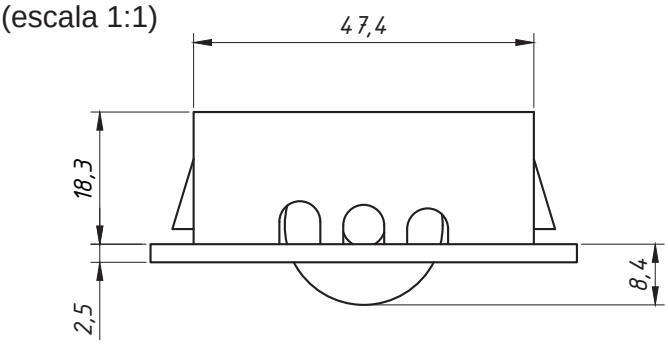

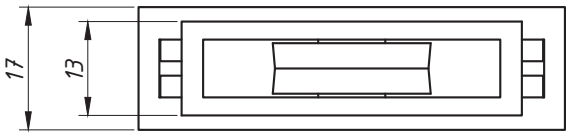

DETALHE DE MONTAGEM:
(escala 1:1)

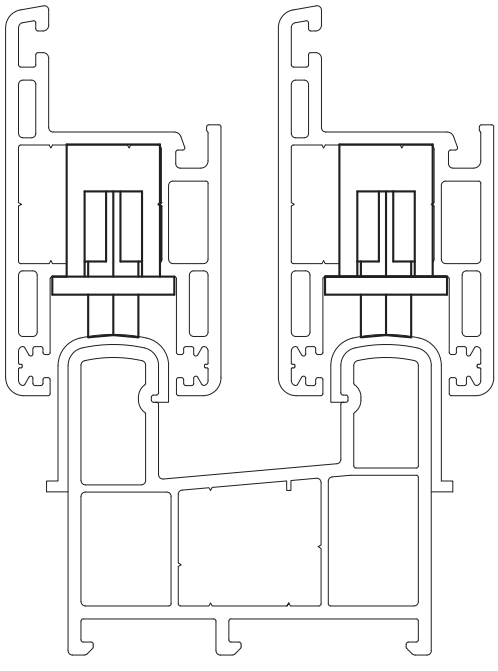

Carga Máxima: 20Kg Por Roldana

Regulagem de altura: ± 3mm

CARACTERÍSTICAS:

Componentes:	Matéria-prima:
Estrutura	Poliamida
Eixo	Aço Inox
Roda	Poliamida

Embalagem	20 Roldanas

CÓDIGO	ACABAMENTO
ROL-400	PRETO

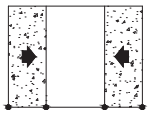

PORTAS DE CORRER

18.17

*Referência a marcas registradas ® verificar índice.

A ALUMICONTE Reserva-se do direito de fazer modificações em qualquer informação descrita neste catálogo sem aviso prévio.

ROLDANA CÔNCAVA COM ROLAMENTO

APLICAÇÃO:

- LINHAS:
  DIVERSAS

Maio/2007

DIMENSÕES
(ESCALA 1:2)

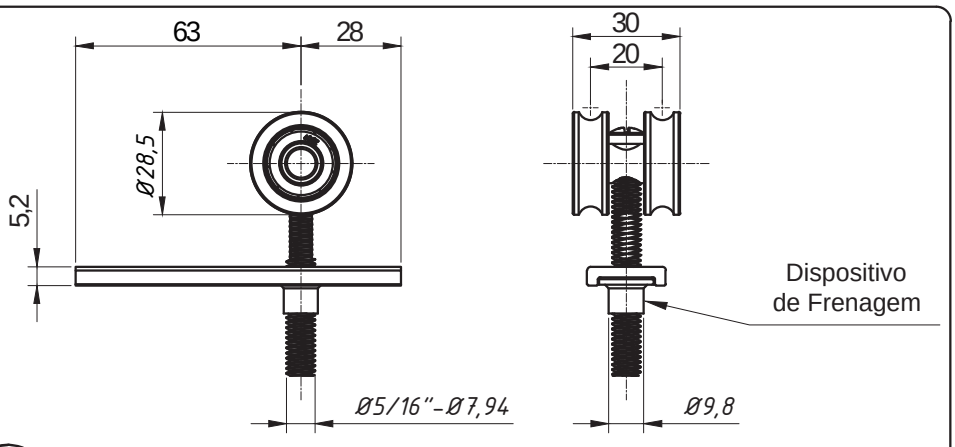

PERSPECTIVA
(sem escala):

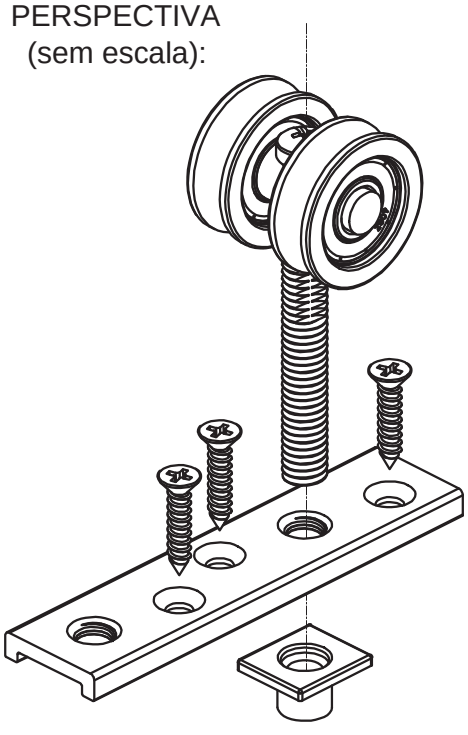

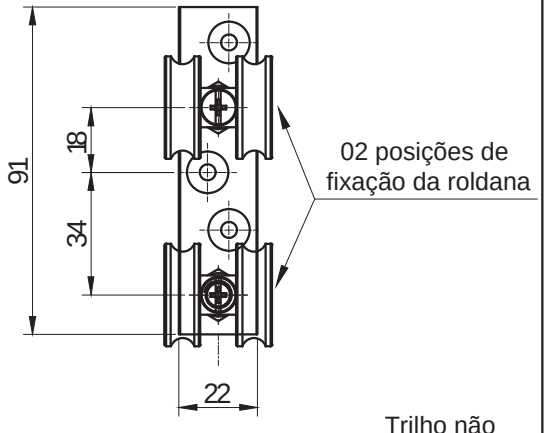

DETALHE DE APLICAÇÃO:
(sem escala)

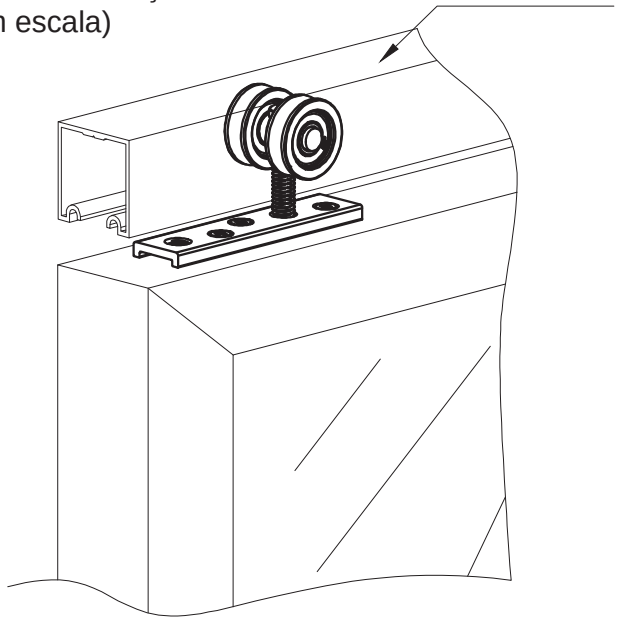

Carga Máxima: 40Kg Por Roldana

CARACTERÍSTICAS:

Componentes:	Matéria-prima:
Capa	Poliamida
Rolamento	608 ZZ
Eixos	Aço bicromatizado
Parafuso 5/16"	Aço bicromatizado
Base Fixadora	Alumínio
Parafusos Fixação	Aço Carbono
Frenagem	Poliamida

Embalagem	04 Roldanas
	12 Parafusos

Código	Tipo
ROL - 301	Roldana côncava c/ rolamento 02 rodas

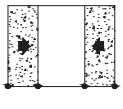

JANELAS E
PORTAS
DE CORRER

18.18

*Referência a marcas registradas ® verificar índice.

A ALUMICONTE Reserva-se do direito de fazer modificações em qualquer informação descrita neste catálogo sem aviso prévio.

ROLDANA CÔNCAVA COM ROLAMENTO

APLICAÇÃO:
- LINHAS:
  DIVERSAS

Maio/2007

DIMENSÕES
(ESCALA 1:2)

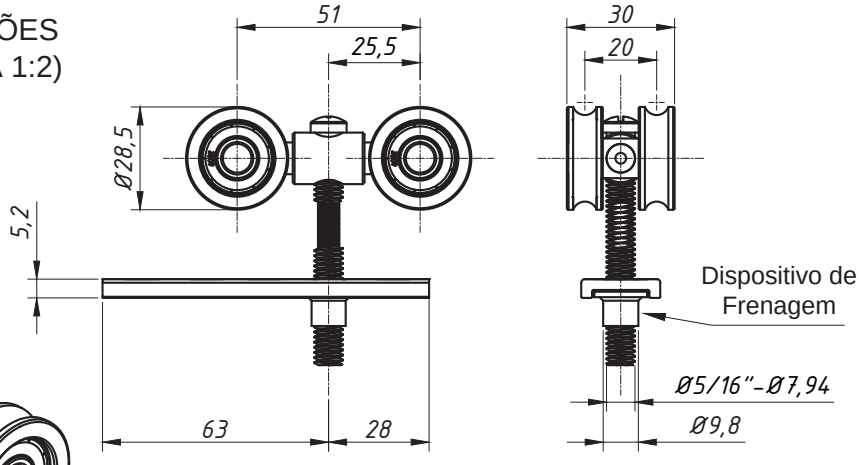

PERSPECTIVA
(sem escala):

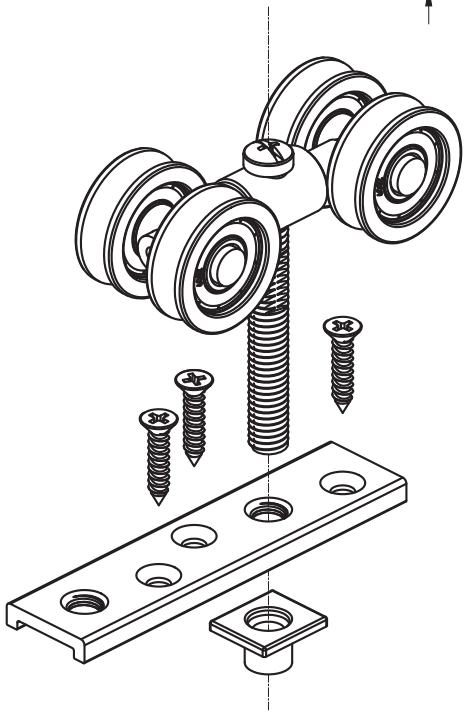

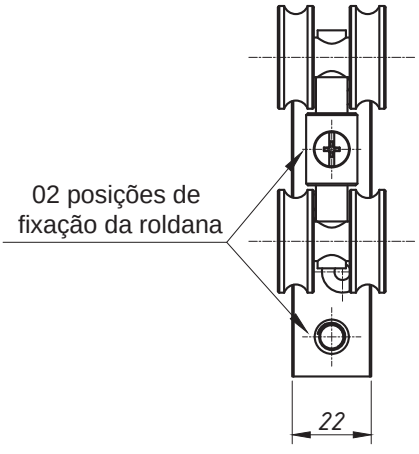

DETALHE DE APLICAÇÃO:
(sem escala)

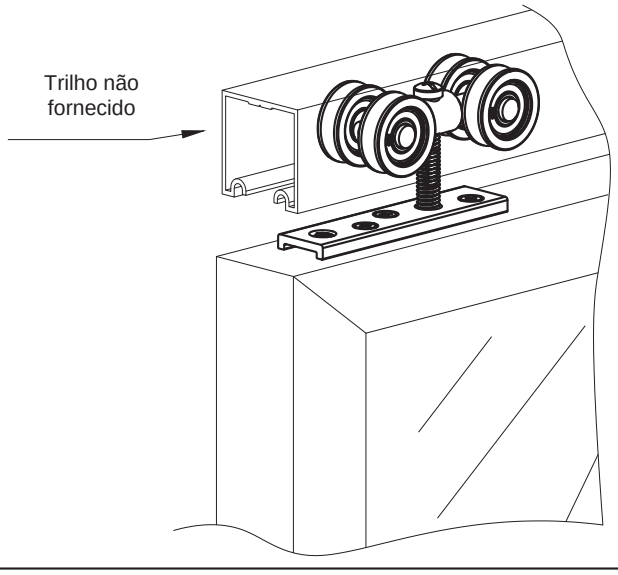

Carga Máxima: 80Kg Por Roldana

CARACTERÍSTICAS:

Componentes:	Matéria-prima:
Capa	Poliamida
Rolamento	608 ZZ
Eixos	Aço bicromatizado
Parafuso 5/16"	Aço bicromatizado
Base Fixadora	Alumínio
Parafusos Fixação	Aço Carbono
Frenagem	Poliamida

Embalagem	04 Roldanas
	12 Parafusos

Código	Tipo
ROL - 299	Roldana côncava c/ rolamento 04 rodas

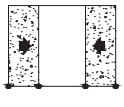

JANELAS E PORTAS DE CORRER

18.19

*Referência a marcas registradas ® verificar índice.

A ALUMICONTE Reserva-se do direito de fazer modificações em qualquer informação descrita neste catálogo sem aviso prévio.

ROLDANA RETA COM ROLAMENTO

APLICAÇÃO:

- LINHAS:
  DIVERSAS

Maio/2007

DIMENSÕES
(ESCALA 1:2)

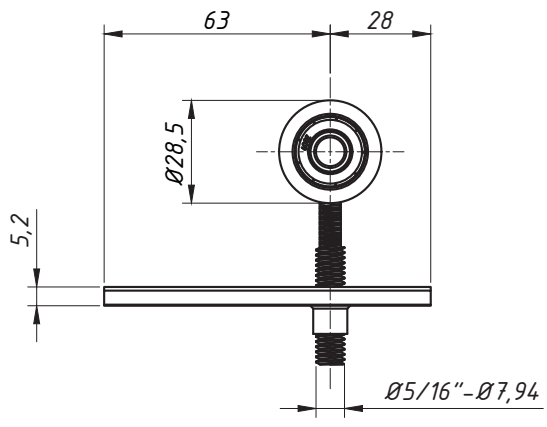

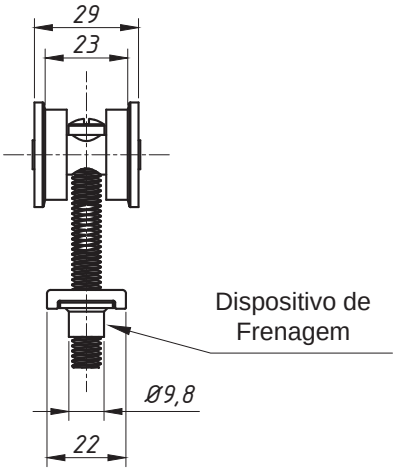

PERSPECTIVA
(sem escala):

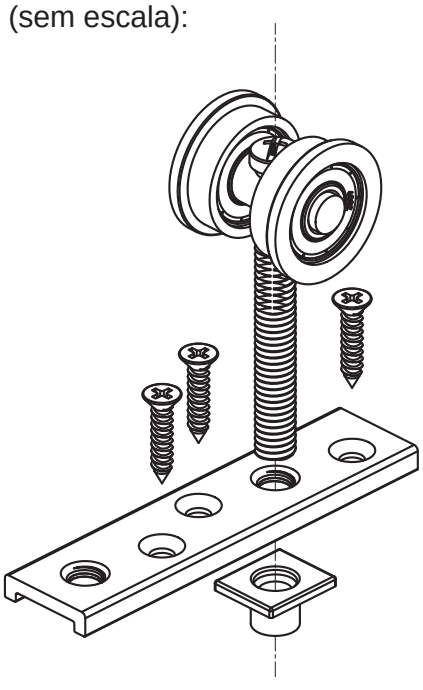

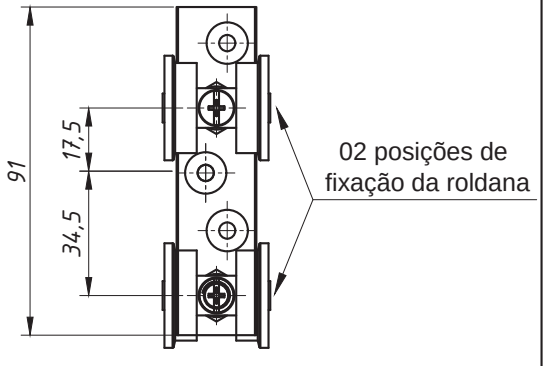

DETALHE DE APLICAÇÃO:
(sem escala)

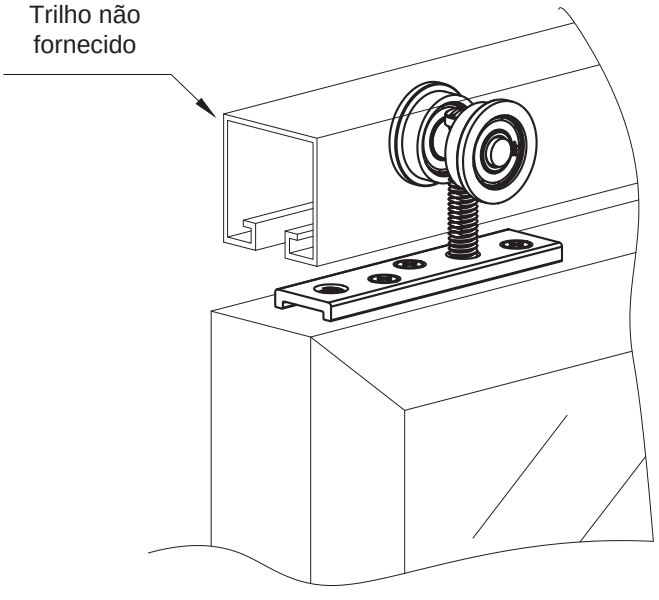

Carga Máxima: 40Kg Por Roldana

CARACTERÍSTICAS:

Componentes:	Matéria-prima:
Capa	Poliamida
Rolamento	608 ZZ
Eixos	Aço bicromatizado
Parafuso 5/16"	Aço bicromatizado
Base Fixadora	Alumínio
Parafusos Fixação	Aço Carbono
Frenagem	Poliamida

Embalagem	04 Roldanas
	12 Parafusos

Código	Tipo
ROL - 296	Roldana reta c/ rolamento 02 rodas

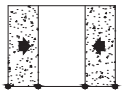

JANELAS E
PORTAS
DE CORRER

18.20

*Referência a marcas registradas ® verificar índice.

A ALUMICONTE Reserva-se do direito de fazer modificações em qualquer informação descrita neste catálogo sem aviso prévio.

ROLDANA RETA COM ROLAMENTO

APLICAÇÃO:

- LINHAS:
  DIVERSAS

Maio/2007

DIMENSÕES
(ESCALA 1:2)

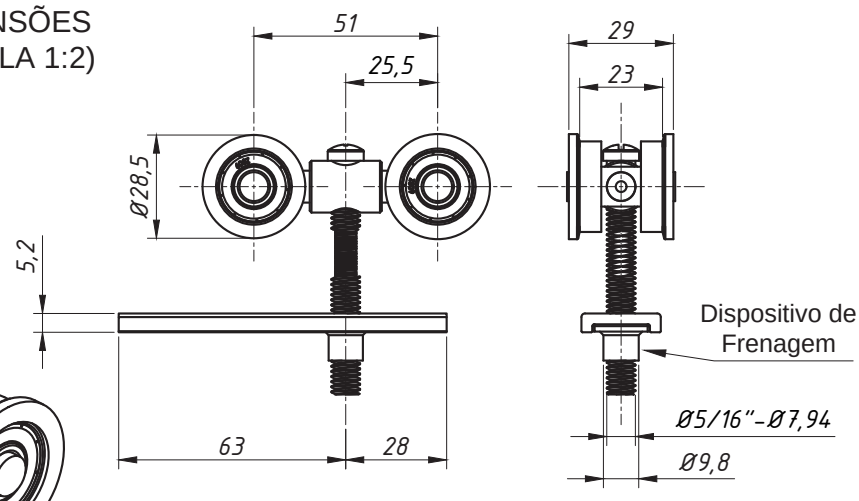

PERSPECTIVA
(sem escala):

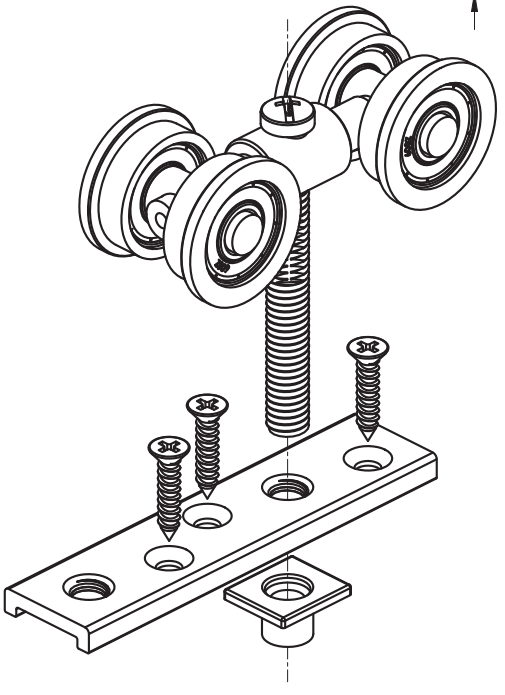

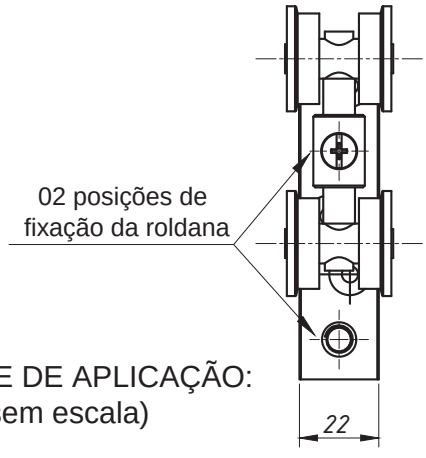

DETALHE DE APLICAÇÃO:
(sem escala)

Carga Máxima: 80Kg Por Roldana

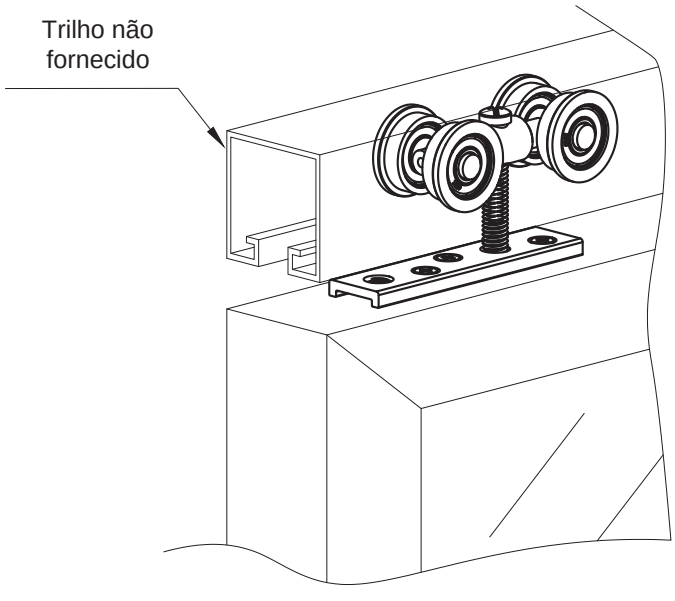

CARACTERÍSTICAS:

Componentes:	Matéria-prima:
Capa	Poliamida
Rolamento	608 ZZ
Eixos	Aço bicromatizado
Parafuso 5/16"	Aço bicromatizado
Base Fixadora	Alumínio
Parafusos Fixação	Aço Carbono
Frenagem	Poliamida

Embalagem	04 Roldanas
	12 Parafusos

Código	Tipo
ROL - 294	Roldana reta c/ rolamento 04 rodas

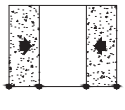

JANELAS E PORTAS DE CORRER

*Referência a marcas registradas ® verificar índice.

A ALUMICONTE Reserva-se do direito de fazer modificações em qualquer informação descrita neste catálogo sem aviso prévio.

ROLDANA SEM ROLAMENTO SEM REGULAGEM

APLICAÇÃO:

-LINHAS:
VAN GOGH®

Abril/2012

DIMENSÕES:
(escala 1:1)

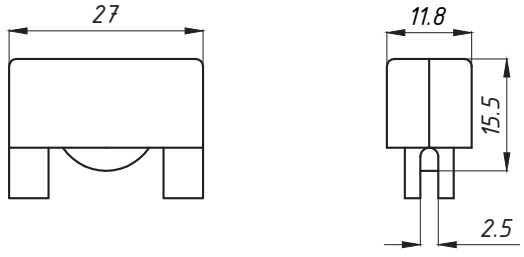

PERSPECTIVA:
(sem escala)

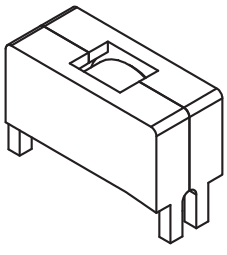

DETALHE DE MONTAGEM:
(escala 1:1)

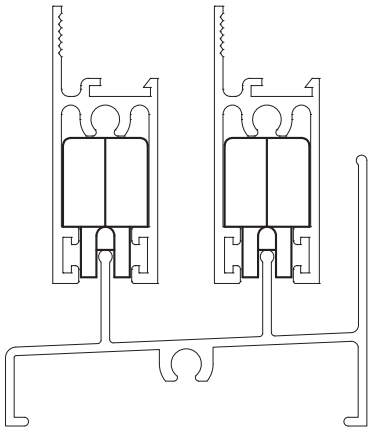

Carga Máxima: 5Kg Por Roldana

CARACTERÍSTICAS:

Componentes:	Matéria-prima:
Cavalete	Poliamida
Roda	Poliamida

CÓDIGO	ACABAMENTO
ROL-212	Preto

Embalagem	100 roldanas

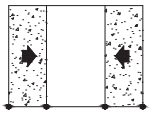

JANELAS
DE CORRER

18.22

*Referência a marcas registradas ® verificar índice.

A ALUMICONTE Reserva-se do direito de fazer modificações em qualquer informação descrita neste catálogo sem aviso prévio.

ROLDANA SEM REGULAGEM SEM ROLAMENTO

APLICAÇÃO:

- LINHA DOMUS®

Agosto/2012

DIMENSÕES:
(escala 2:1)

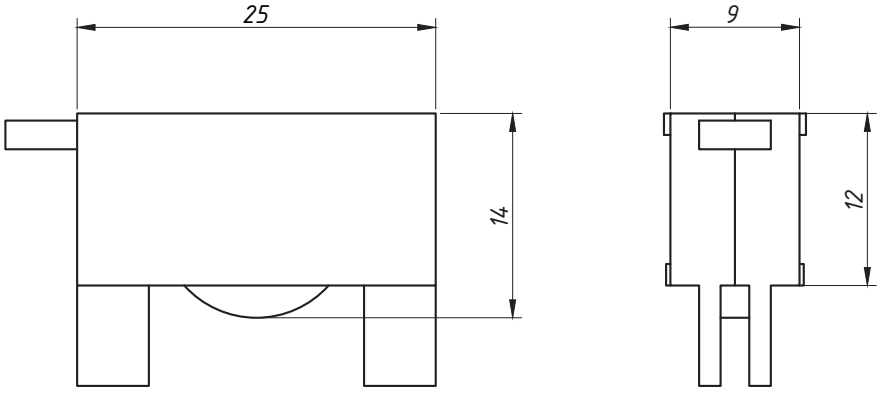

PERSPECTIVA:
(sem escala)

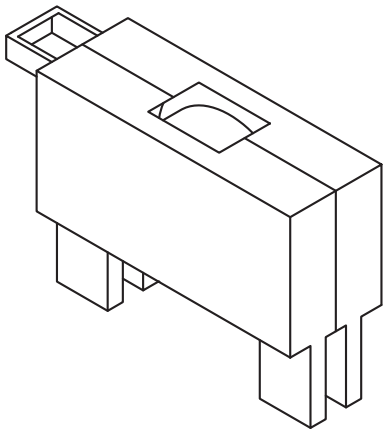

DETALHE DE MONTAGEM:
(S/ Escala)

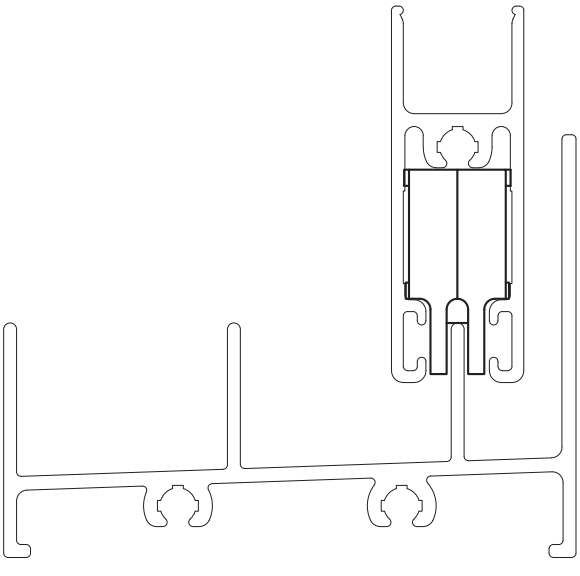

CARACTERÍSTICAS:

Carga Máxima	5 kg Por Roldana

Componentes:	Matéria-prima:
Cavalete	Poliamida
Roda	Poliamida

Embalagem	200 Roldanas

CÓDIGO	ACABAMENTO
ROL-488	Preto

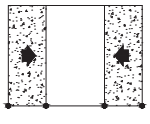

JANELAS DE CORRER

18.24

*Referência a marcas registradas ® verificar índice.

A ALUMICONTE Reserva-se do direito de fazer modificações em qualquer informação descrita neste catálogo sem aviso prévio.

ROLDANA
COM REGULAGEM COM ROLAMENTO

APLICAÇÃO:

- LINHA DOMUS®

Agosto/2012

DIMENSÕES:
(escala 1:1)

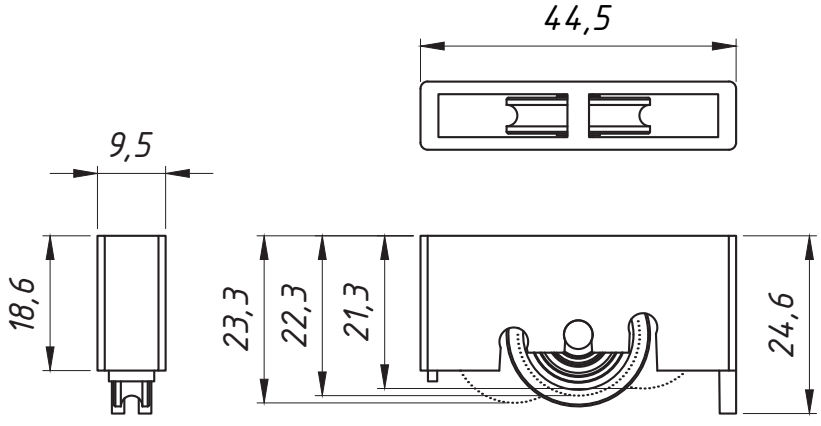

PERSPECTIVA:
(sem escala)

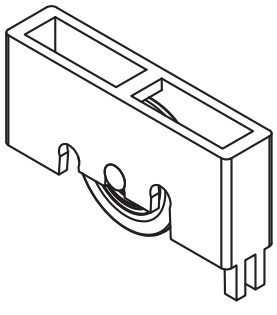

DETALHE DE MONTAGEM:
(S/ Escala)

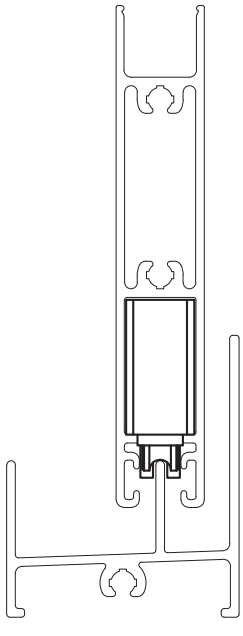

CARACTERÍSTICAS:

Carga Máxima	12 kg Por Roldana

Componentes:	Matéria-prima:
Cavalete	Poliamida
Rolamento	Aço/poliamida

Embalagem	200 Roldanas

CÓDIGO	ACABAMENTO
ROL489	Preto

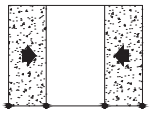

PORTAS DE CORRER

18.25

*Referência a marcas registradas ® verificar índice.

A ALUMICONTE Reserva-se do direito de fazer modificações em qualquer informação descrita neste catálogo sem aviso prévio.

ROLDANA COM REGULAGEM
COM ROLAMENTO E
SEM ROLAMENTO
000331, 000378, 060280, 060340, 060345, 060348

APLICAÇÃO:
LINHA:

LUNA®

Setembro/2012

DIMENSÕES:
(escala 1:1)

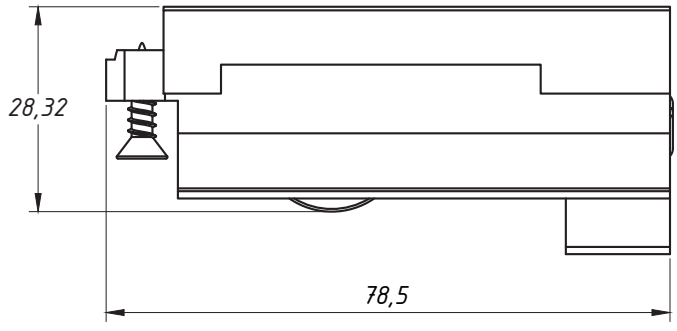

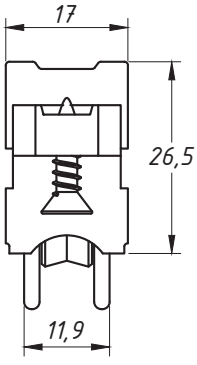

PERSPECTIVA:
(escala 1:1)

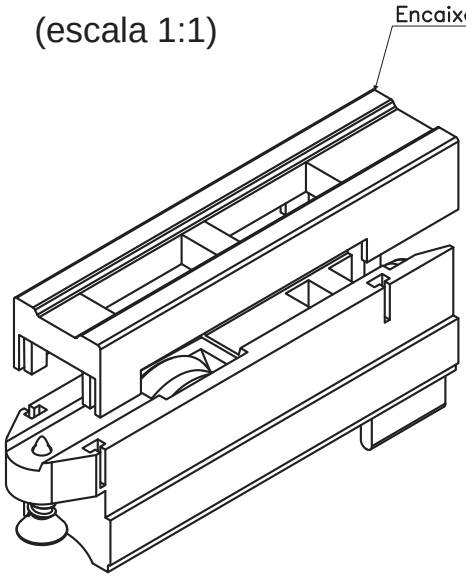

DETALHE DE APLICAÇÃO:
(sem escala)

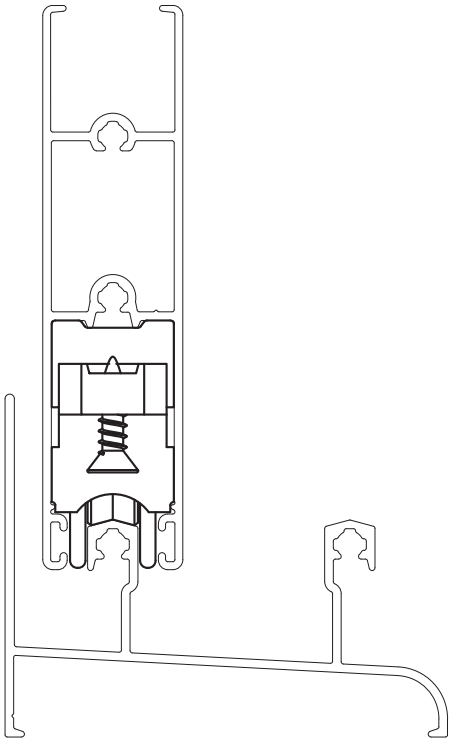

CARACTERÍSTICAS:

Componentes:	Matéria-prima:
Cavalete	Poliamida
Suporte Para Roda	Zamac Bicromatizado
Rolamento	Importado
Roda	Poliamida
Parafusos	Aço Inox

Código:	Carga Máxima:
ROL 200	10 kg/roldana
ROL 200R	20 kg/roldana

Embalagem	20 Roldanas

CÓDIGO	ACABAMENTO
ROL- 200 (sem rolamento)	Preto
ROL- 200R (com rolamento)	Preto

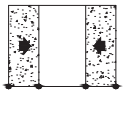

PORTAS
DE CORRER

18.27

*Referência a marcas registradas ® verificar índice.

A ALUMICONTE Reserva-se do direito de fazer modificações em qualquer informação descrita neste catálogo sem aviso prévio.

ROLDANA SEM REGULAGEM COM E SEM ROLAMENTO

APLICAÇÃO:

LINHA 25®

Maio 2012

PERSPECTIVA:
(sem escala)

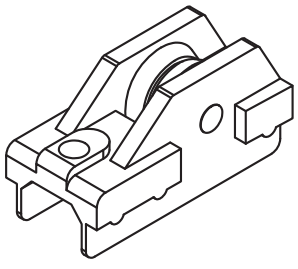

ROL- 225

DIMENSÕES:
(escala 1:1)

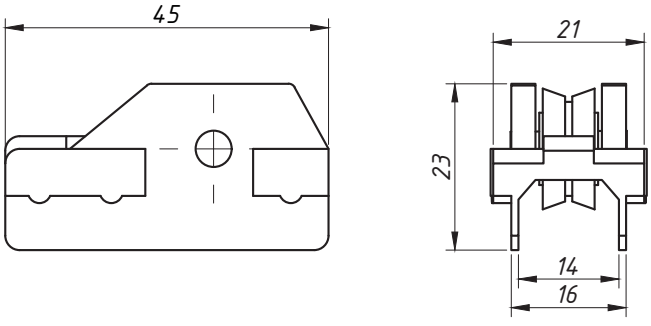

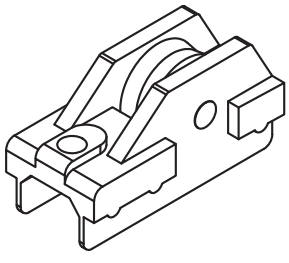

ROL- 225R

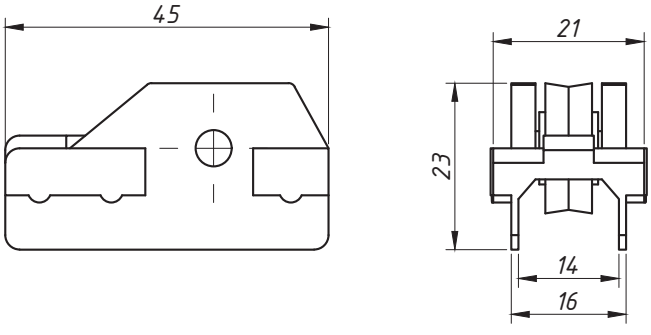

DETALHE DE APLICAÇÃO:
(sem escala)

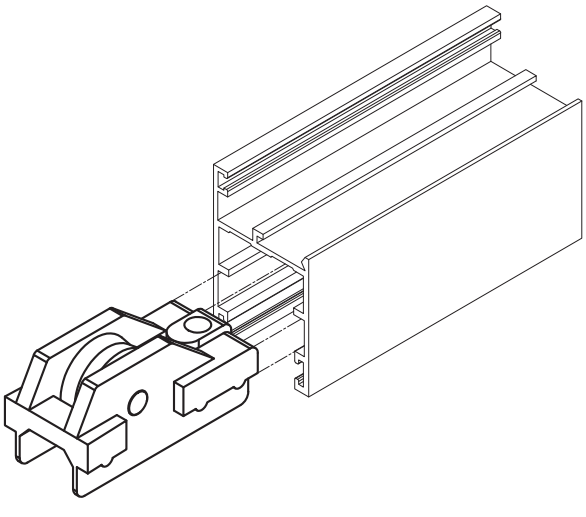

CARACTERÍSTICAS:

Componentes:	Matéria-prima:
Cavalete	Poliamida
Roda R.	Poliamida/aço
Roda	Poliamida

Código:	Carga Máxima:
ROL 225	10 kg Por Roldana
ROL 225R	20 kg Por Roldana

Embalagem	20 Roldanas

CÓDIGO	ACABAMENTO
ROL- 225 (sem rolamento)	Natural
ROL- 225R (com rolamento)	Natural

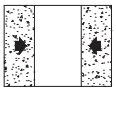

JANELAS
DE CORRER

18.28

*Referência a marcas registradas ® verificar índice.

A ALUMICONTE Reserva-se do direito de fazer modificações em qualquer informação descrita neste catálogo sem aviso prévio.

ROLDANA SEM REGULAGEM SEM ROLAMENTO

APLICAÇÃO:

LINHA 30®

Maio/2012

DIMENSÕES:
(escala 1:1)

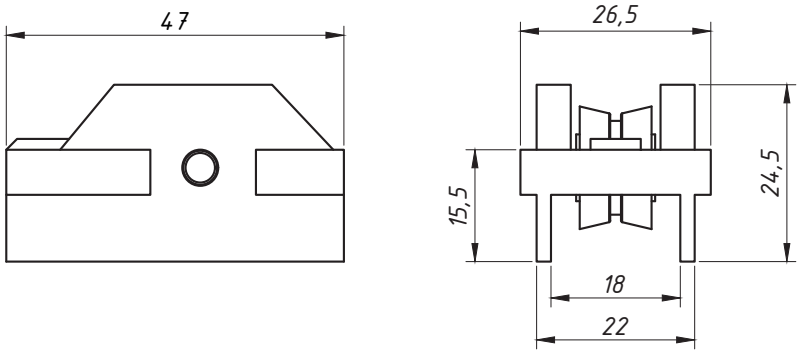

PERSPECTIVA:
(sem escala)

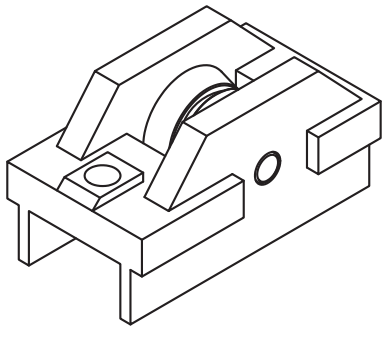

DETALHE DE APLICAÇÃO:
(sem escala)

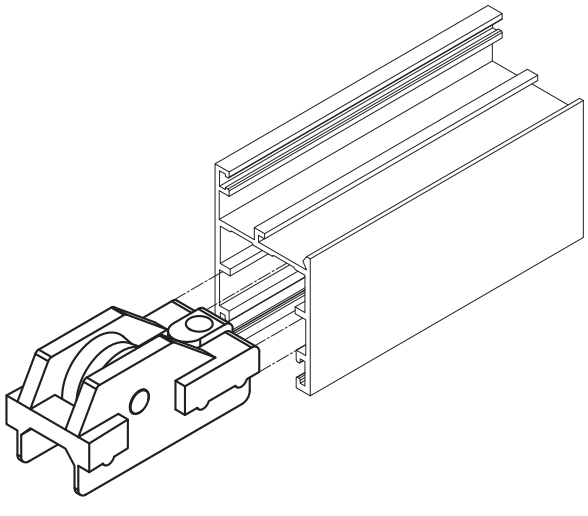

CARACTERÍSTICAS:

Componentes:	Matéria-prima:
Cavalete	Poliamida
Roda	Poliamida

Código:	Carga Máxima:
ROL 243	15 kg Por Roldana

Embalagem	20 Roldanas

CÓDIGO	ACABAMENTO
ROL- 243	PRETO

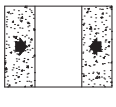

JANELAS DE CORRER

18.29

*Referência a marcas registradas ® verificar índice.

A ALUMICONTE Reserva-se do direito de fazer modificações em qualquer informação descrita neste catálogo sem aviso prévio.

ROLDANA CAMARÃO COM ROLAMENTO SUPERIOR

APLICAÇÃO:

- LINHA:
ALUMICONTE EXCELÊNCIA®

Janeiro/2015

DIMENSÕES
(ESCALA 1:2)

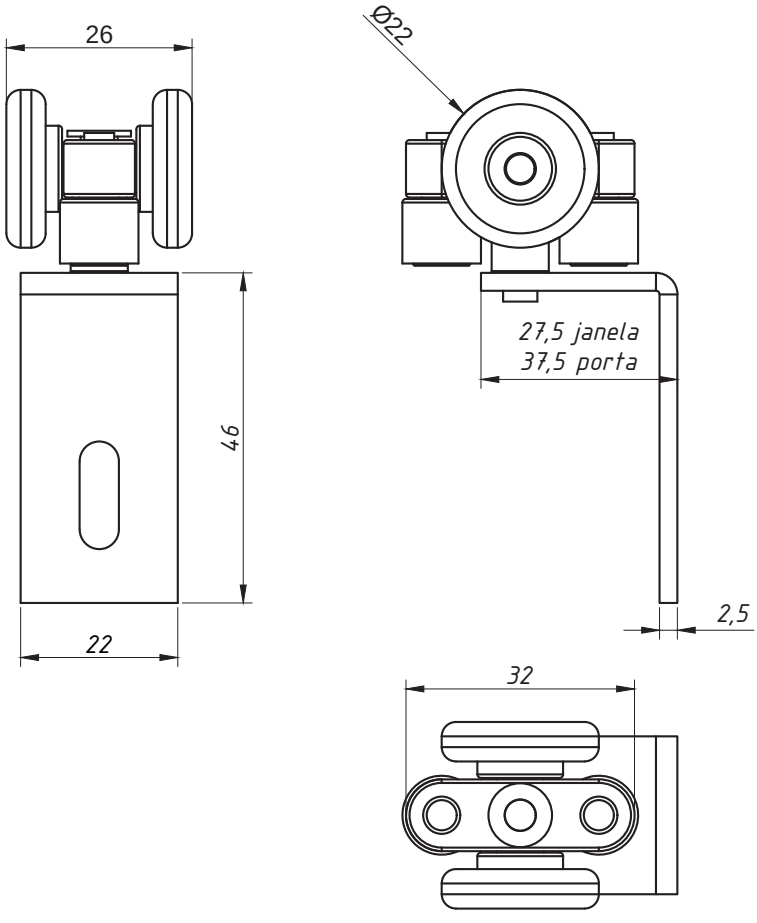

PERSPECTIVA
(sem escala):

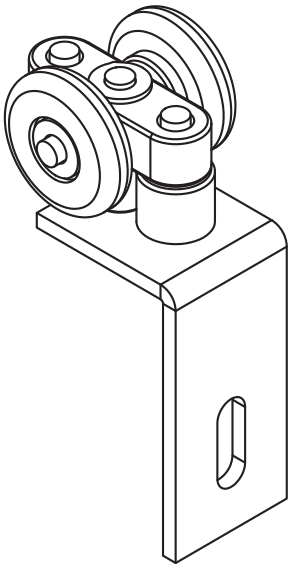

CAPACIDADE DE CARGA:
ROL0292 - 10 KG
ROL0293 - 20 KG

DETALHE DE APLICAÇÃO:
(sem escala)

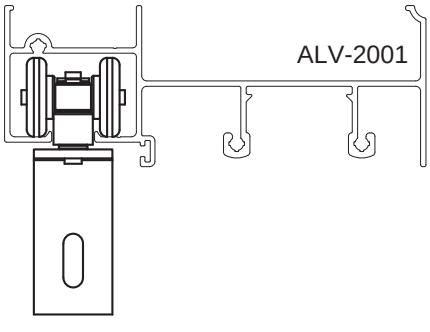

CARACTERÍSTICAS:

Componentes:	Matéria-prima:
Corpo	Zamac
Roletes	Poliamida
Rolamento	Ø 22mm
Eixos	Aço bicromatizado
Cantoneira fixação	Alumínio

Embalagem	02 Roldanas

Código	Tipo
ROL - 0292	Roldana c/ cantoneira, 02 rodas rolamentadas para janela
ROL - 0293	Roldana c/ cantoneira, 02 rodas rolamentadas para porta

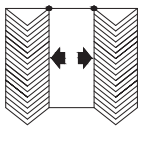

JANELAS
E PORTAS
CAMARÃO

*Referência a marcas registradas ® verificar índice.

A ALUMICONTE Reserva-se do direito de fazer modificações em qualquer informação descrita neste catálogo sem aviso prévio.

ROLDANA POWERFUL SIMPLES COM ROLAMENTO E REGULAGEM

APLICAÇÃO:

- LINHAS GOLD®, MEGA 32, ALUK 3.2®, NOSTRA 32®, D'ORO® e IMPERIAL 3.5®.

PERSPECTIVA:
(Escala 1:2)

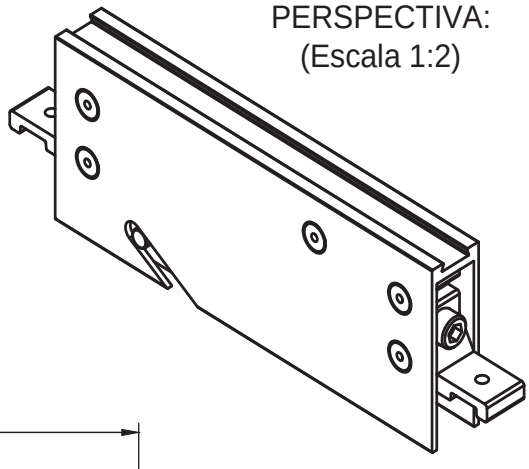

DIMENSÕES:
(Escala 1:2)

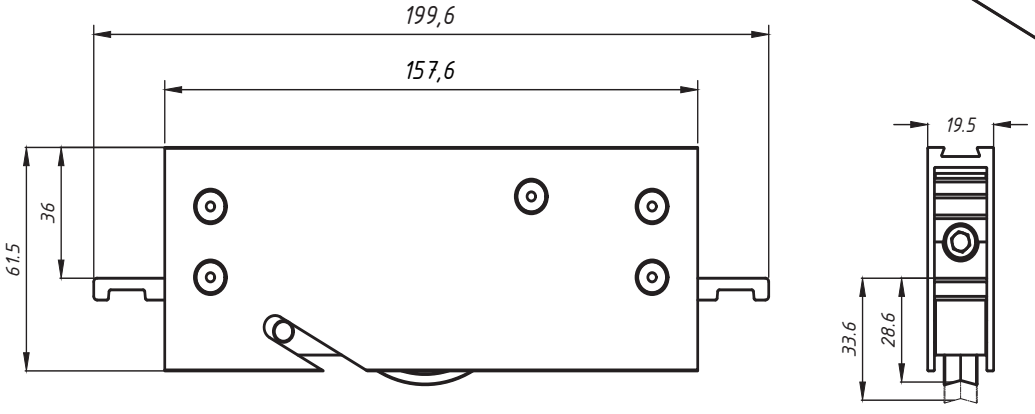

DETALHE DE APLICAÇÃO:
(sem escala)

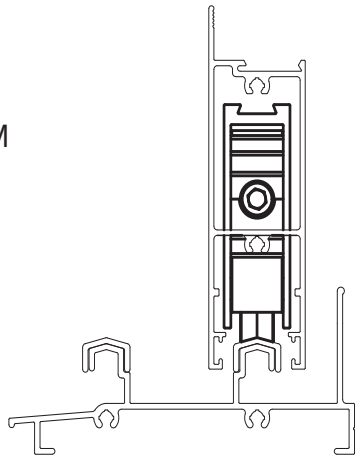

DETALHE DE USINAGEM
PG. 18.34

CARACTERÍSTICAS:

Componentes:	Matéria-prima:
Estrutura	Alumínio
Rolamento	Aço
Roda	Poliamida 30% FV
Eixos	Alumínio/aço inox
Parafusos	Aço inox

Embalagem	01 Roldana

CÓDIGO	CARGA MAX.
ROL- 470	130 Kg/folha



PORTAS DE CORRER

Julho/2016 - REV.:01 Janeiro/2024

*Referência a marcas registradas ® verificar índice.

A ALUMICONTE Reserva-se do direito de fazer modificações em qualquer informação descrita neste catálogo sem aviso prévio.

ROLDANA POWERFUL DUPLA COM ROLAMENTO E REGULAGEM

APLICAÇÃO:
- LINHAS
GOLD®, MEGA 32, ALUK 3.2®, NOSTRA 32® e D'ORO®

Julho/2016 - REV.:01 Janeiro/2024

DIMENSÕES:
(Escala 1:2)

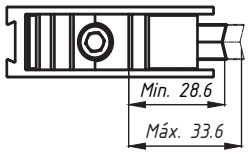

PERSPECTIVA:
(Escala 1:2)

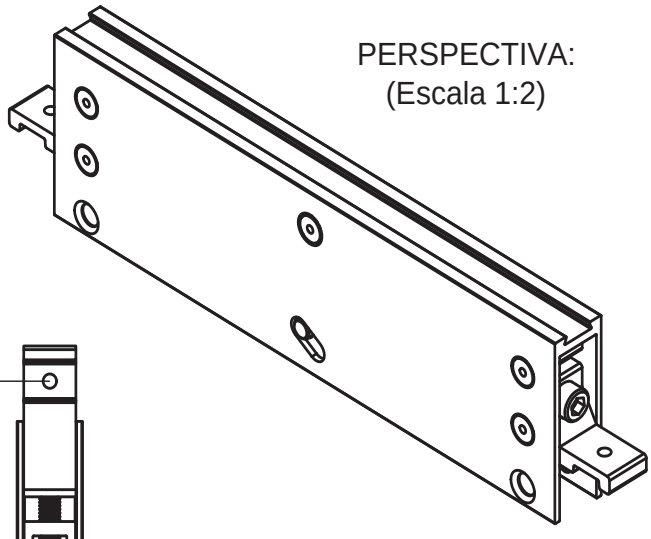

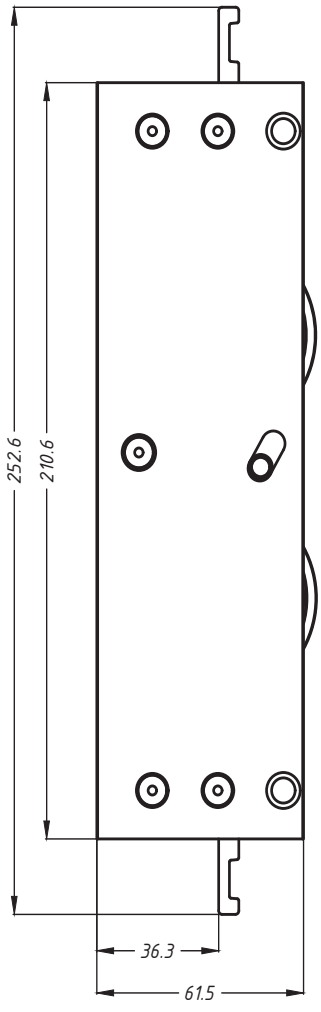

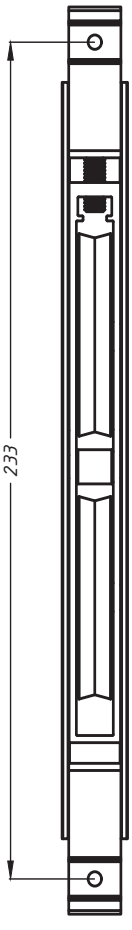

DETALHE DE USINAGEM
PG. 18.34

DETALHE DE APLICAÇÃO:
(sem escala)

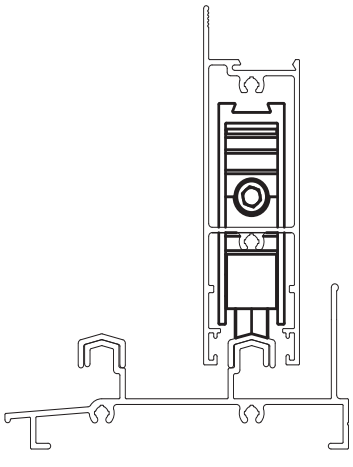

CARACTERÍSTICAS:

Componentes:	Matéria-prima:
Estrutura	Alumínio
Rolamentos	Aço
Rodas	Poliamida 30% FV
Eixos	Alumínio/aço inox
Parafusos	Aço inox

Embalagem	01 Roldana

CÓDIGO	CARGA MAX.
ROL- 471	260 Kg/folha

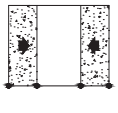

PORTAS DE CORRER

*Referência a marcas registradas ® verificar índice.

A ALUMICONTE Reserva-se do direito de fazer modificações em qualquer informação descrita neste catálogo sem aviso prévio.

ALUMICONTE

DETALHE DE USINAGEM
ROLDANAS
POWERFUL

APLICAÇÃO:
- LINHAS:
GOLD®, MEGA 32, ALUK 3.2®, D'ORO®, CONVENCIONAL 30, CONVENCIONAL 42, ÚNICA® e NOSTRA 32®

DETALHE DE USINAGENS

ROLDANA ROL-470
SIMPLES

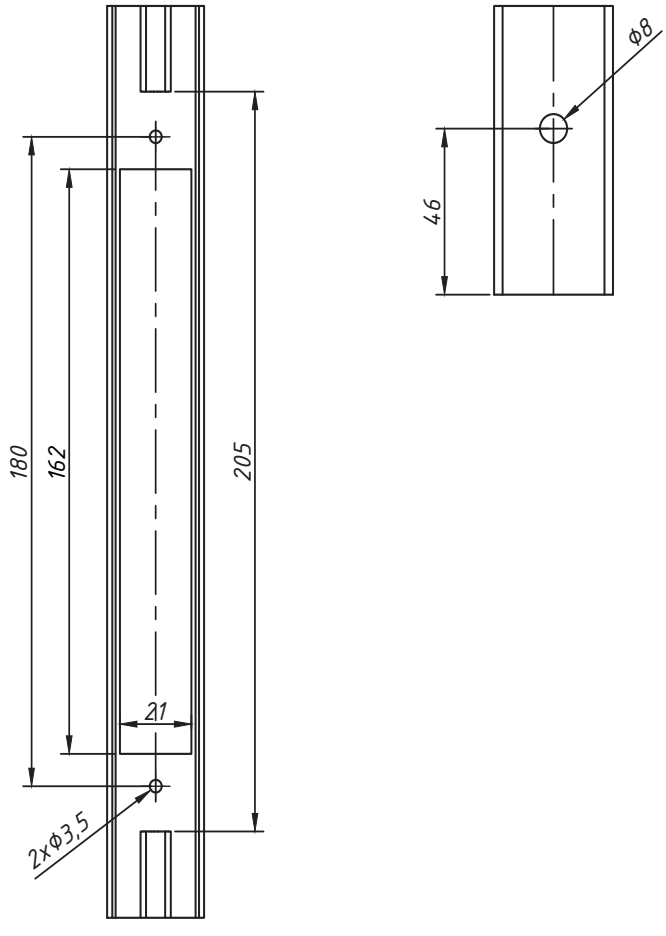

ROLDANA ROL-471
DUPLA

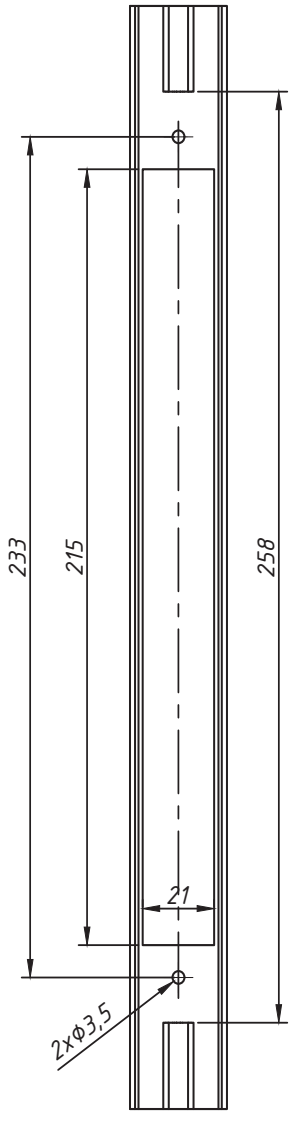

*Referência a marcas registradas ® verificar índice.

A ALUMICONTE Reserva-se do direito de fazer modificações em qualquer informação descrita neste catálogo sem aviso prévio.

ROLDANA POWERFUL SIMPLES COM ROLAMENTO E REGULAGEM

APLICAÇÃO:
- LINHA:
ÚNICA®

Julho/2016

PERSPECTIVA:
(Escala 1:2)

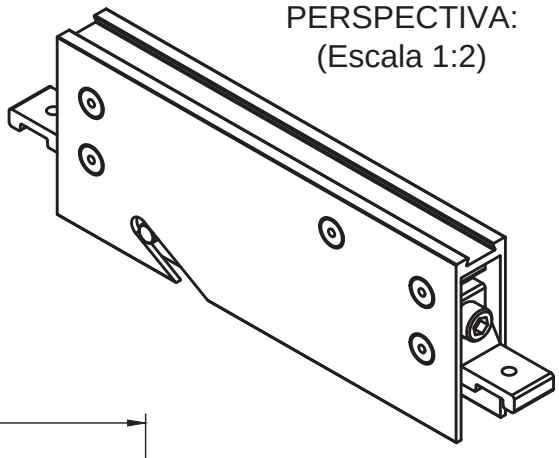

DIMENSÕES:
(Escala 1:2)

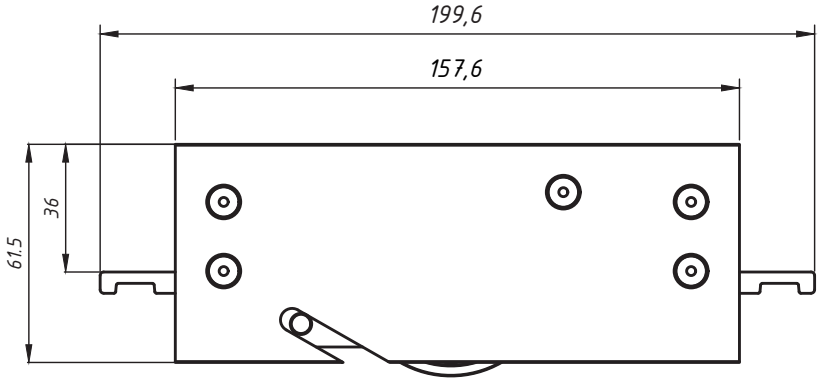

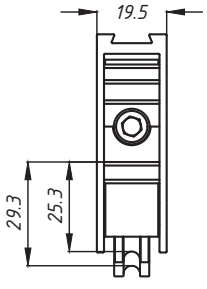

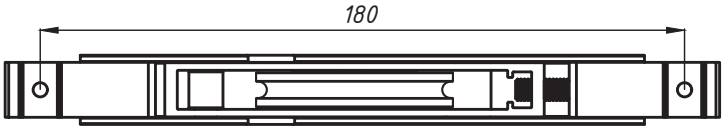

DETALHE DE APLICAÇÃO:
(sem escala)

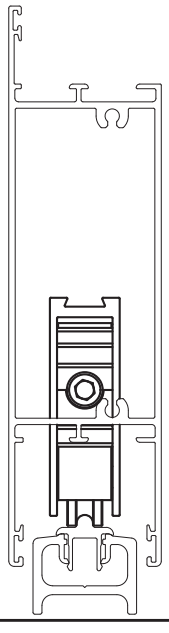

DETALHE DE USINAGEM
PG. 18.34

CARACTERÍSTICAS:

Componentes:	Matéria-prima:
Estrutura	Alumínio
Rolamento	Aço
Roda	Poliamida 30% FV
Eixos	Alumínio/aço inox
Parafusos	Aço inox

Embalagem	01 Roldana

CÓDIGO	CARGA MAX.
ROL- 467	130 Kg/folha

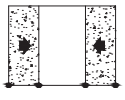

PORTAS
DE CORRER

*Referência a marcas registradas ® verificar índice.

A ALUMICONTE Reserva-se do direito de fazer modificações em qualquer informação descrita neste catálogo sem aviso prévio.

ROLDANA POWERFUL DUPLA COM ROLAMENTO E REGULAGEM

APLICAÇÃO:
- LINHA:
ÚNICA®

Julho/2016

DIMENSÕES:
(Escala 1:2)

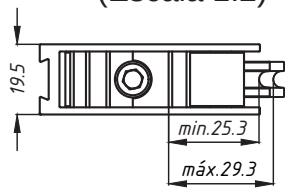

PERSPECTIVA:
(Escala 1:2)

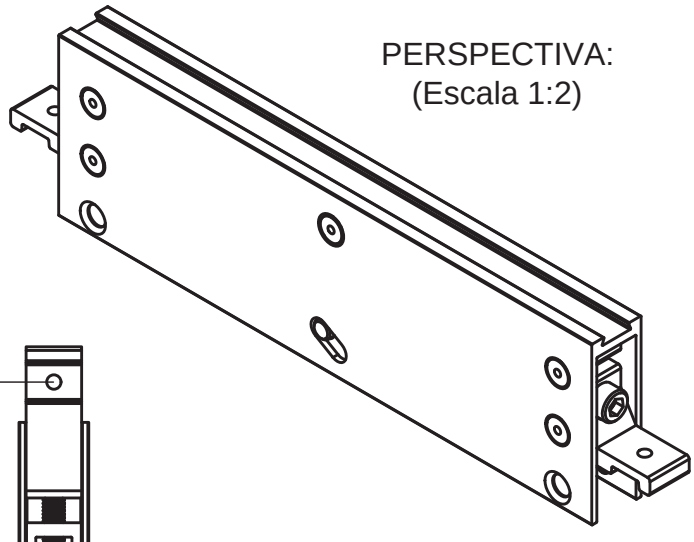

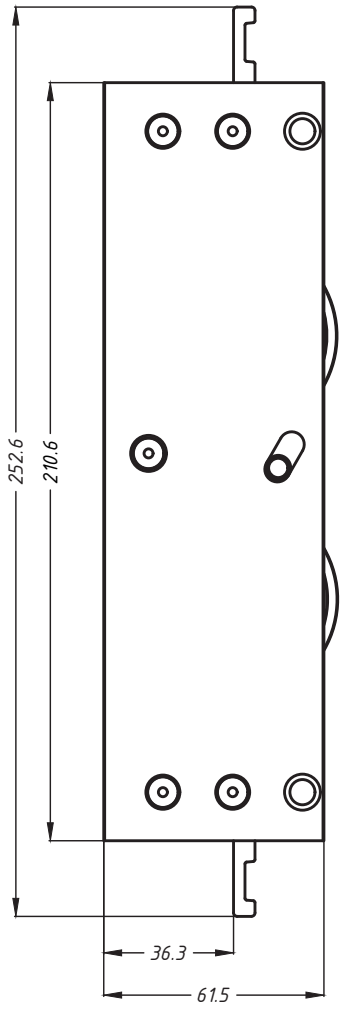

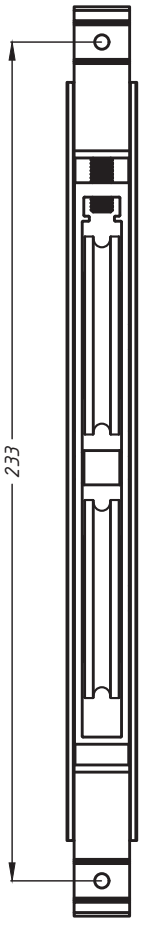

DETALHE DE USINAGEM
PG. 18.34

DETALHE DE APLICAÇÃO:
(sem escala)

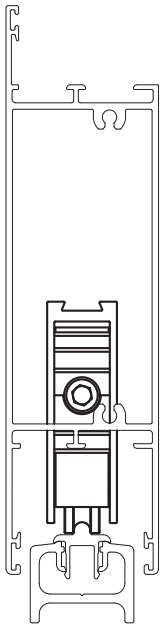

CARACTERÍSTICAS:

Componentes:	Matéria-prima:
Estrutura	Alumínio
Rolamentos	Aço
Rodas	Poliamida 30% FV
Eixos	Alumínio/aço inox
Parafusos	Aço inox

Embalagem	01 Roldana

CÓDIGO	CARGA MAX.
ROL- 466	260 Kg/folha

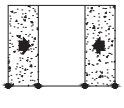

PORTAS DE CORRER

*Referência a marcas registradas ® verificar índice.

A ALUMICONTE Reserva-se do direito de fazer modificações em qualquer informação descrita neste catálogo sem aviso prévio.

ROLDANA POWERFUL SIMPLES COM ROLAMENTO E REGULAGEM

APLICAÇÃO:
- LINHAS
CONVENCIONAL 30, 42.

Julho/2016

PERSPECTIVA:
(Escala 1:2)

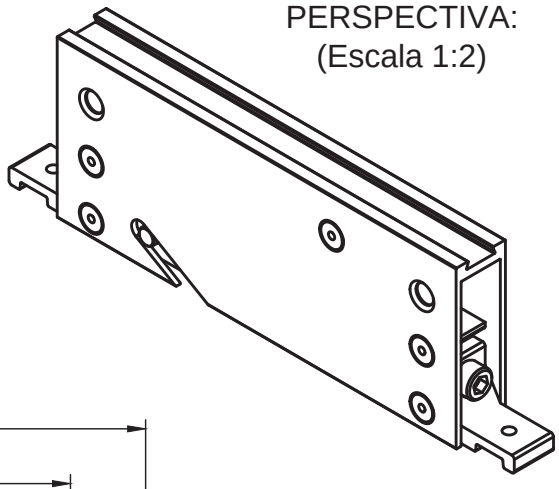

DIMENSÕES:
(Escala 1:2)

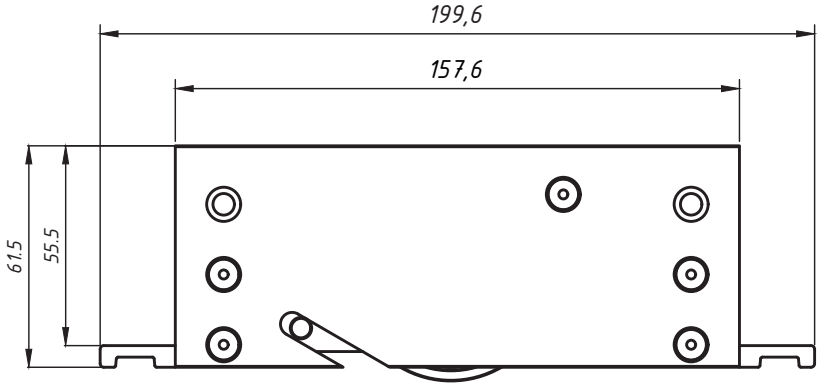

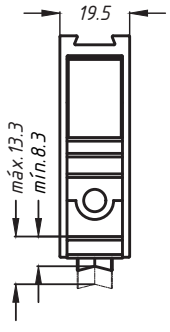

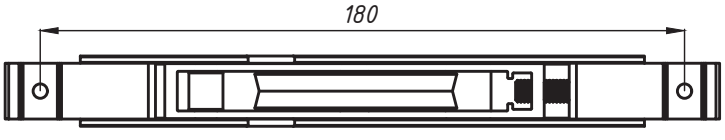

DETALHE DE APLICAÇÃO:
(sem escala)

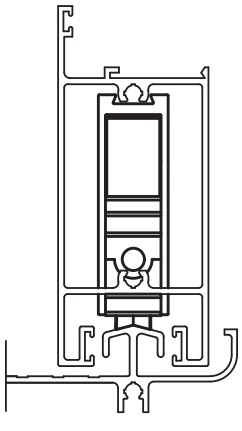

DETALHE DE USINAGEM
PG. 18.34

CARACTERÍSTICAS:

Componentes:	Matéria-prima:
Estrutura	Alumínio
Rolamento	Aço
Roda	Poliamida 30% FV
Eixos	Alumínio/aço inox
Parafusos	Aço inox

Embalagem	01 Roldana

CÓDIGO	CARGA MAX.
ROL- 472	130 Kg/folha

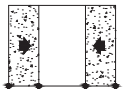

PORTAS
DE CORRER

*Referência a marcas registradas ® verificar índice.

A ALUMICONTE Reserva-se do direito de fazer modificações em qualquer informação descrita neste catálogo sem aviso prévio.

ROLDANA POWERFUL DUPLA COM ROLAMENTO E REGULAGEM

APLICAÇÃO:
- LINHAS
CONVENCIONAL 30, 42.

Julho/2016

DIMENSÕES:
(Escala 1:2)

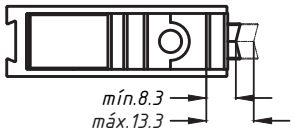

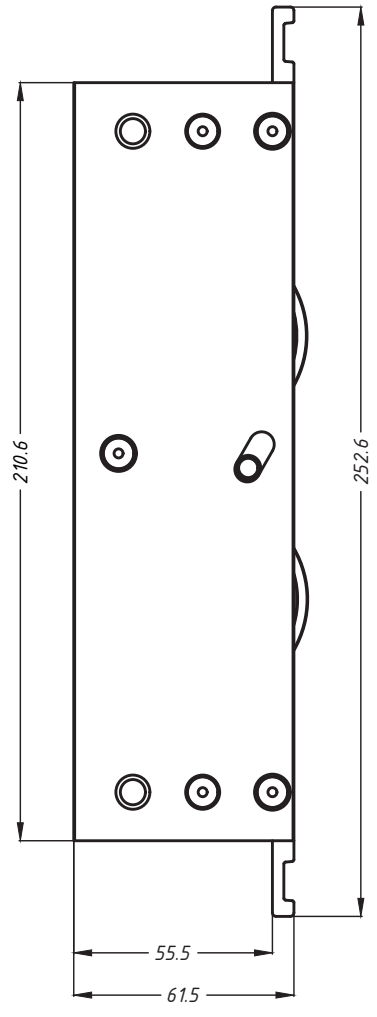

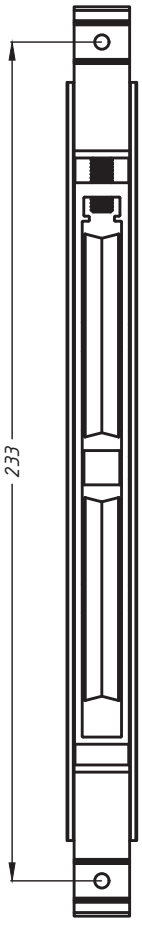

PERSPECTIVA:
(Escala 1:2)

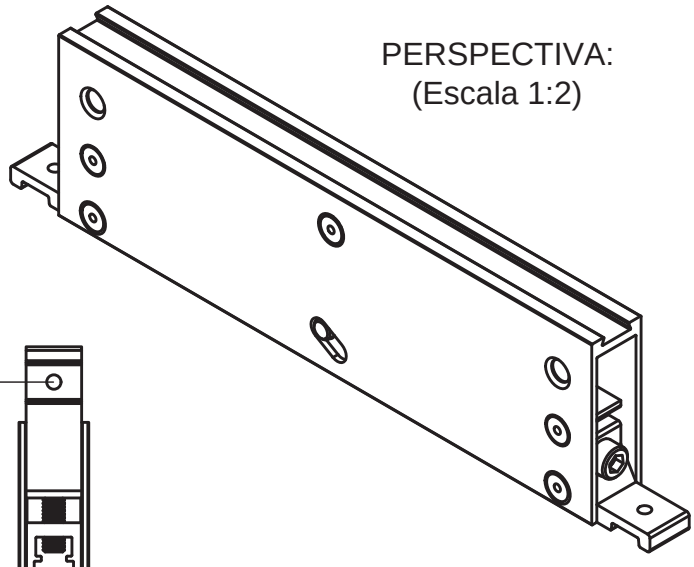

DETALHE DE USINAGEM
PG. 18.34

DETALHE DE APLICAÇÃO:
(sem escala)

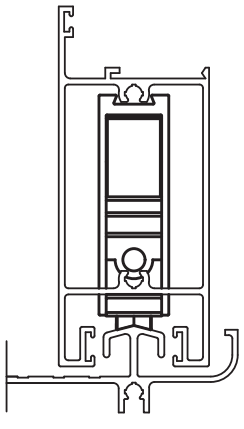

CARACTERÍSTICAS:

Componentes:	Matéria-prima:
Estrutura	Alumínio
Rolamentos	Aço
Rodas	Poliamida 30% FV
Eixos	Alumínio/aço inox
Parafusos	Aço inox

Embalagem	01 Roldana

CÓDIGO	CARGA MAX.
ROL- 473	260 Kg/folha

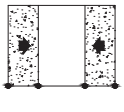

PORTAS DE CORRER

*Referência a marcas registradas ® verificar índice.

A ALUMICONTE Reserva-se do direito de fazer modificações em qualquer informação descrita neste catálogo sem aviso prévio.

ALUMICONTE

ROLDANA DUPLA COM REGULAGEM
E ROLAMENTO
000331, 000378, 060280, 060340, 060345, 060348

APLICAÇÃO:
LINHA:

LUNA®

Março/2017

DIMENSÕES:
(escala 1:2)

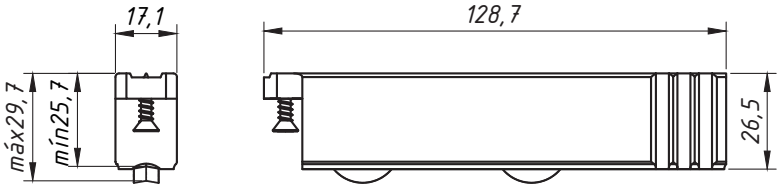

PERSPECTIVA:
(escala 1:1)

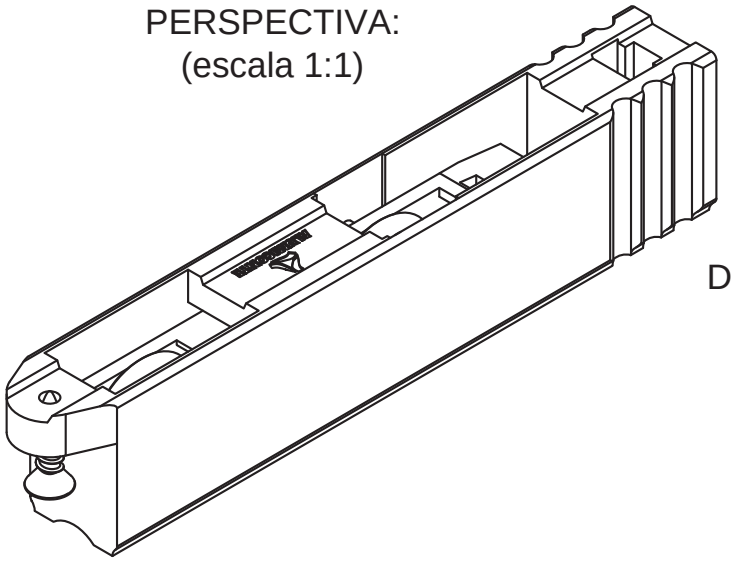

DETALHE DE APLICAÇÃO:
(sem escala)

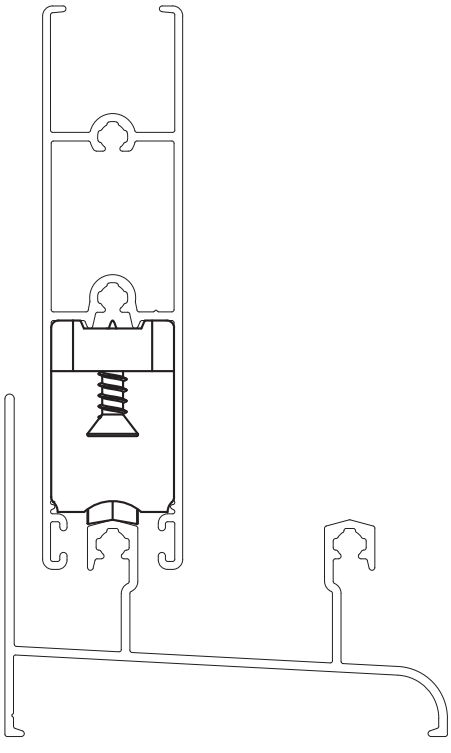

CARACTERÍSTICAS:

Componentes:	Matéria-prima:
Cavalete	Poliamida
Suporte Para Roda	Poliamida 30%FV
Rolamento	Aço
Roda	Poliamida
Parafusos	Aço Inox

Carga Máxima:
80 kg/folha

Embalagem	20 Roldanas

CÓDIGO	ACABAMENTO
ROL- 230	Preto

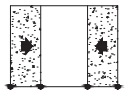

PORTAS
DE CORRER

18.39

*Referência a marcas registradas ® verificar índice.

A ALUMICONTE Reserva-se do direito de fazer modificações em qualquer informação descrita neste catálogo sem aviso prévio.

ROLDANA DUPLA COM ROLAMENTO E REGULAGEM EXL-666 MGA-0021

APLICAÇÃO:
- LINHAS
NOSTRA 25® e NOSTRA 32®

Julho/2017 - REV.:01 Janeiro/2024

DIMENSÕES:
(Escala 1:2)

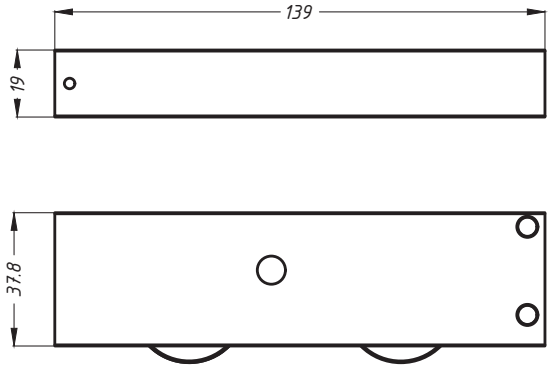

PERSPECTIVA:
(Escala 1:2)

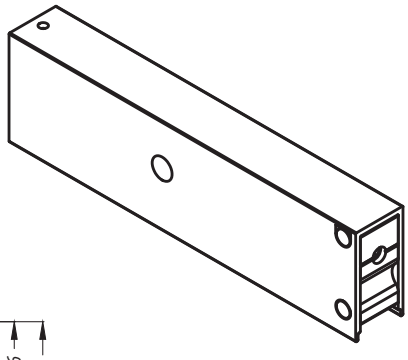

DETALHE DE APLICAÇÃO:
(escala 1:2)

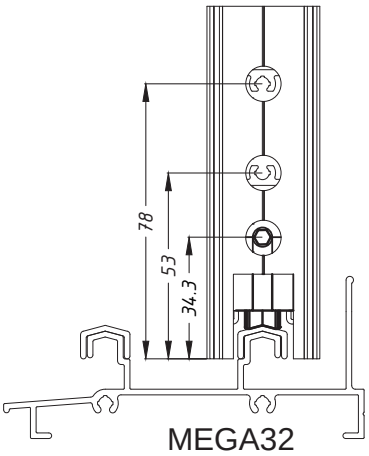

MEGA32

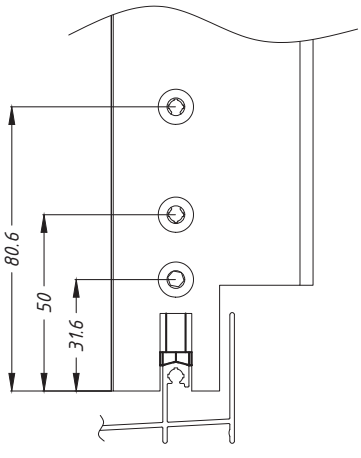

MEGA25

CARACTERÍSTICAS:

Componentes:	Matéria-prima:
Estrutura	Alumínio
Rolamento	Aço
Rodas	Poliacetal
Eixos	Alumínio
Parafusos/porca	Aço inox

Embalagem	04 Roldanas

CÓDIGO	CARGA MAX.
ROL-4390	200 Kg/folha

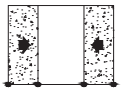

PORTAS DE CORRER

18.40

*Referência a marcas registradas ® verificar índice.

A ALUMICONTE Reserva-se do direito de fazer modificações em qualquer informação descrita neste catálogo sem aviso prévio.

ROLDANA EXCÊNTRICA COM ROLAMENTO

APLICAÇÃO:
- LINHA:
Vidro Temperado

Julho/2018

DIMENSÕES:
(Escala 1:1)

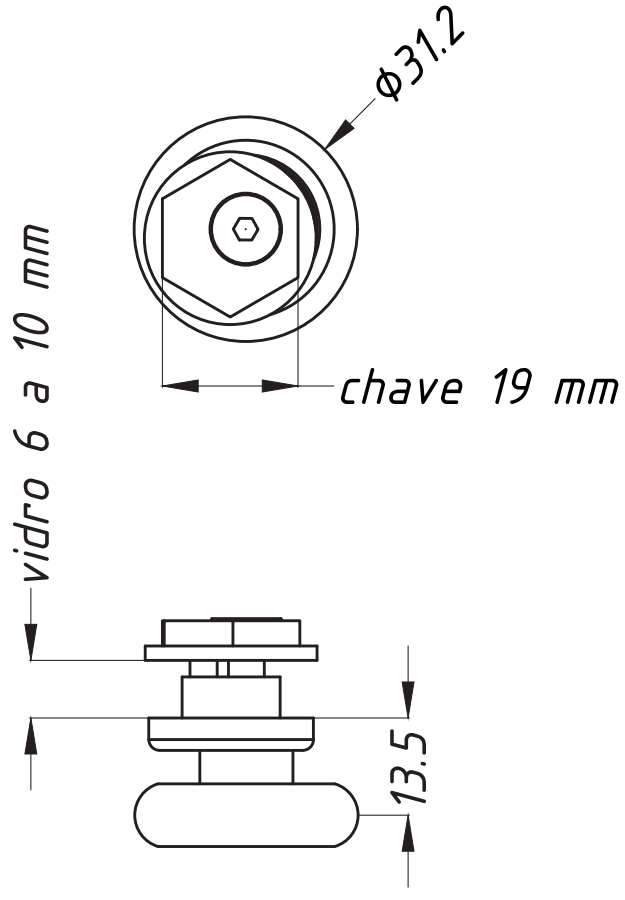

PERSPECTIVA:
(Escala 1:1)

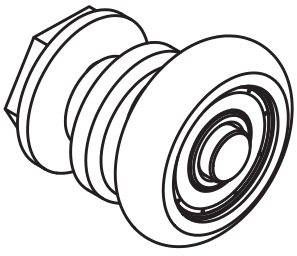

DETALHE DE APLICAÇÃO:
(escala 1:1)

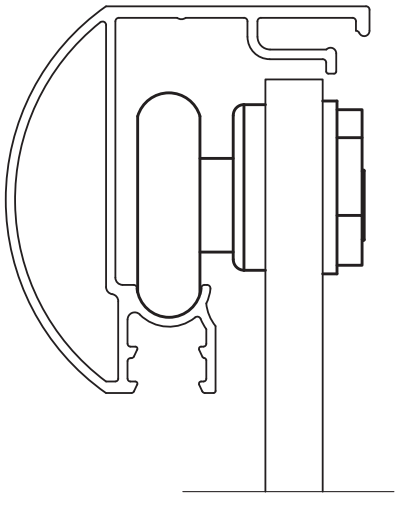

CARACTERÍSTICAS:

Componentes:	Matéria-prima:
Estrutura	Poliamida
Rolamento	Aço
Roda	Poliacetal
Eixo	Alumínio
Parafuso	Aço inox

Embalagem	04 Roldanas

CÓDIGO	CARGA MAX.
ROL1125EP	20 Kg/roldana

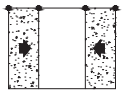

PORTAS
DE CORRER

18.41

*Referência a marcas registradas ® verificar índice.

A ALUMICONTE Reserva-se do direito de fazer modificações em qualquer informação descrita neste catálogo sem aviso prévio.

ROLDANA DUPLA COM ROLAMENTO E REGULAGEM

APLICAÇÃO:

- LINHAS
GOLD®, MEGA 32, ALUK 3.2®, NOSTRA 32® e D'ORO®.

REV.:00 Agosto/2023 - REV.:01 JANEIRO 2024

DIMENSÕES:
(escala 1:2)

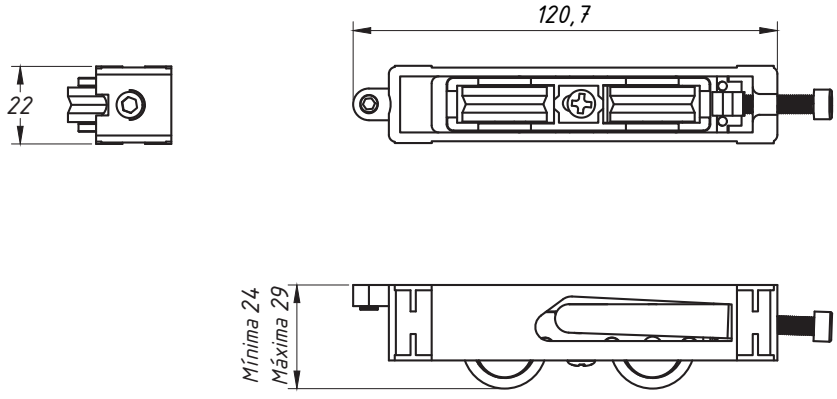

PERSPECTIVA:
(escala 1:2)

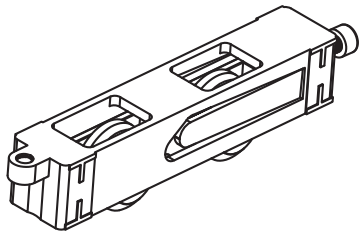

DETALHE DE APLICAÇÃO:
(sem escala)

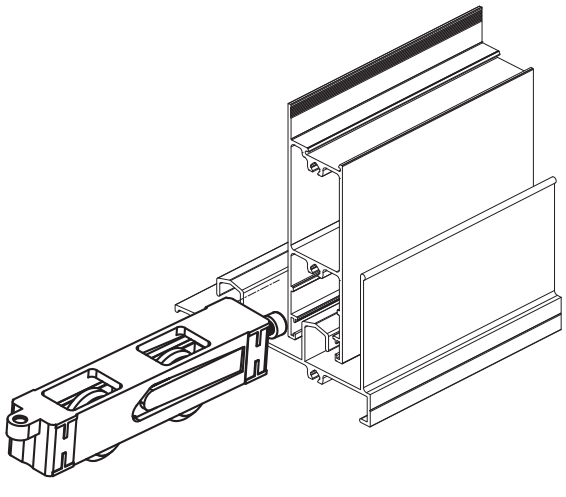

CARACTERÍSTICAS:

Componentes:	Matéria-prima:
Cavalete	Zamac
Suporte Para Roda	Zamac
Rolamentos	626 ZZ
Capas	Poliamida
Eixos	Aço
Parafusos	Aço Inox

Código:	Carga Máxima:
ROL 322	200 kg por folha

Embalagem	4 Roldanas

CÓDIGO	ACABAMENTO
ROL- 322	Amarelo

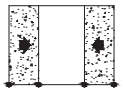

PORTAS DE CORRER

*Referência a marcas registradas ® verificar índice.

A ALUMICONTE Reserva-se do direito de fazer modificações em qualquer informacão descrita neste catálogo sem aviso prévio.

ROLDANA QUADRUPLA COM ROLAMENTO E REGULAGEM

APLICAÇÃO:

- LINHAS
GOLD®, MEGA 32, ALUK 3.2®, NOSTRA 32® e D'ORO®.

REV.:00 Agosto/2023 - REV.:01 Janeiro/2024

DIMENSÕES:
(escala 1:2)

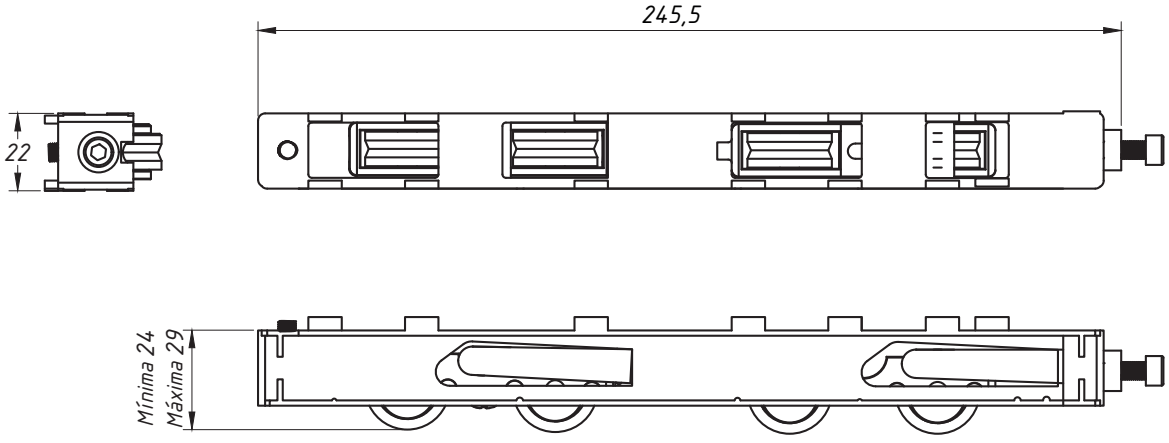

PERSPECTIVA:
(escala 1:2)

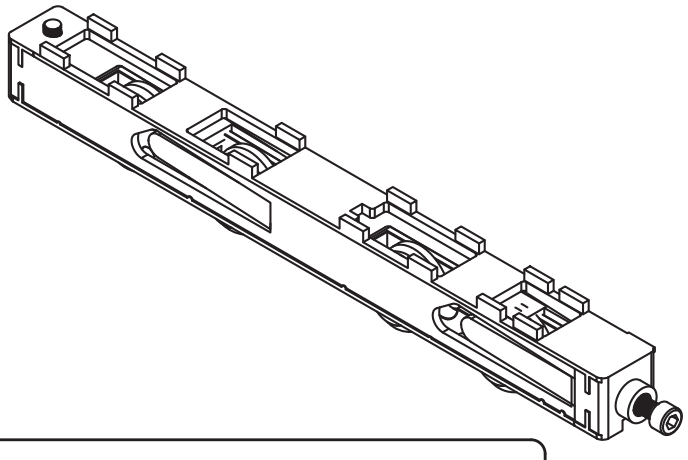

DETALHE DE APLICAÇÃO:
(sem escala)

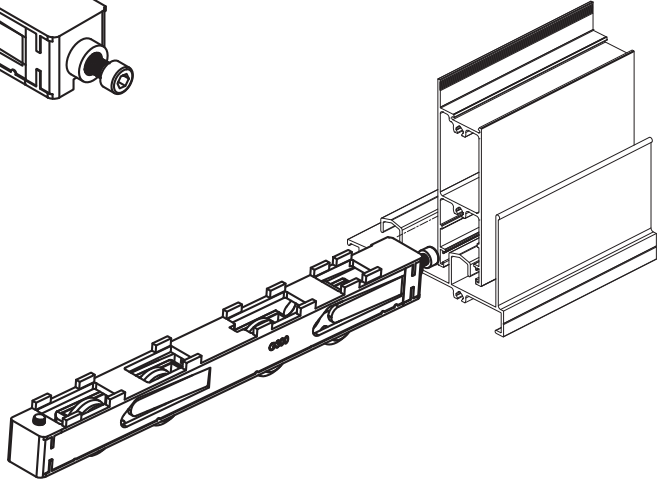

CARACTERÍSTICAS:

Componentes:	Matéria-prima:
Cavalete	Zamac
Suporte Para Roda	Zamac
Rolamentos	626 ZZ
Capas	Poliamida
Eixos	Aço
Parafusos	Aço Inox

Código:	Carga Máxima:
ROL 323	300 kg por folha

Embalagem	4 Roldanas

CÓDIGO	ACABAMENTO
ROL- 323	Amarelo

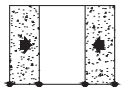

PORTAS DE CORRER

*Referência a marcas registradas ® verificar índice.

A ALUMICONTE Reserva-se do direito de fazer modificações em qualquer informação descrita neste catálogo sem aviso prévio.

TAMPA DO MONTANTE
MH-0026

APLICAÇÃO:
- LINHAS:
MASTER® e
ALUK 2.0®

Março/2006

PERSPECTIVA:
(escala 1:1)

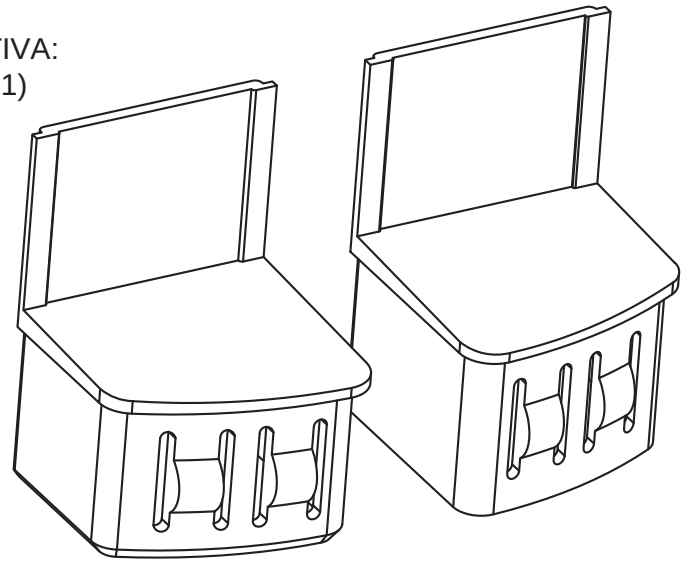

DIMENSÕES:
(escala 1:1)

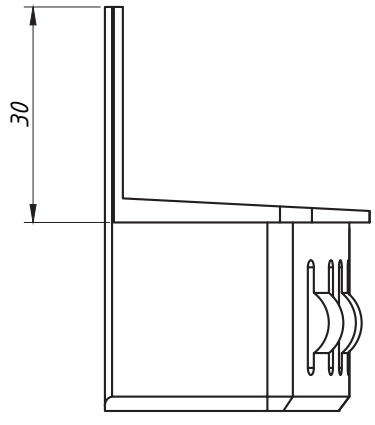

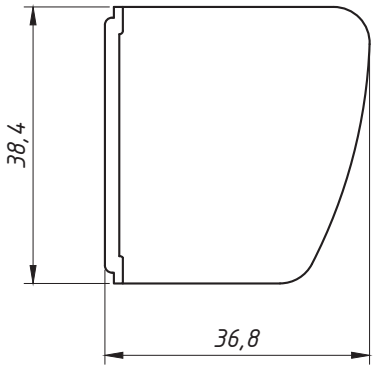

DETALHE DE APLICAÇÃO:
(sem escala)

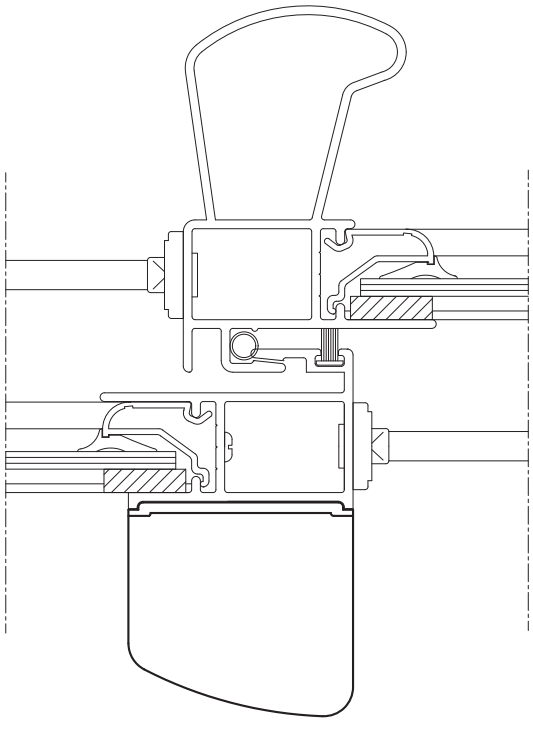

CARACTERÍSTICAS:

Componentes:	Matéria-prima:
Estrutura	Poliamida

Acabamento	Preto / Branco

Embalagem	10 Pares

CÓDIGO	ACABAMENTO
NYL- 441	Preto
NYL- 441NB	Branco

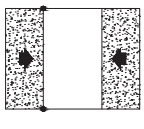

JANELAS
E PORTAS
DE CORRER

19.01

**Referência a marcas registradas ® verificar índice.*

A ALUMICONTE Reserva-se do direito de fazer modificações em qualquer informação descrita neste catálogo sem aviso prévio.

TAMPA DO MONTANTE
MH-0030

APLICAÇÃO:
- LINHAS:
MASTER® e
ALUK 2.0®

Março/2006

PERSPECTIVA:
(escala 1:1)

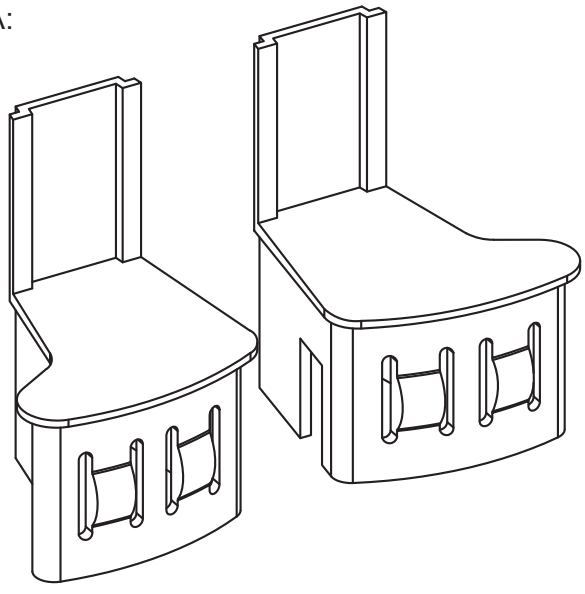

DIMENSÕES:
(escala 1:1)

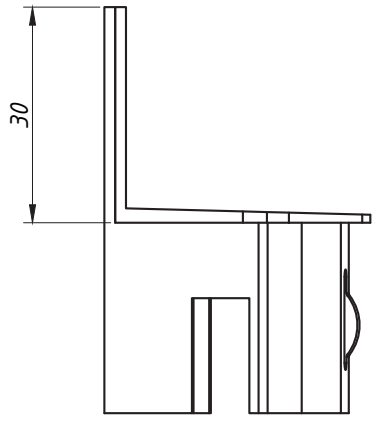

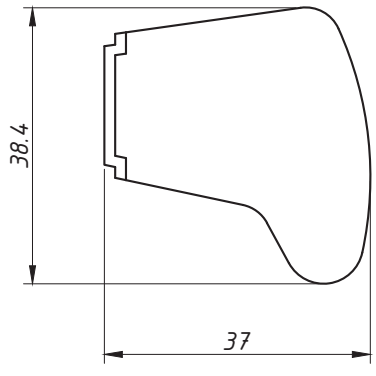

DETALHE DE APLICAÇÃO:
(sem escala)

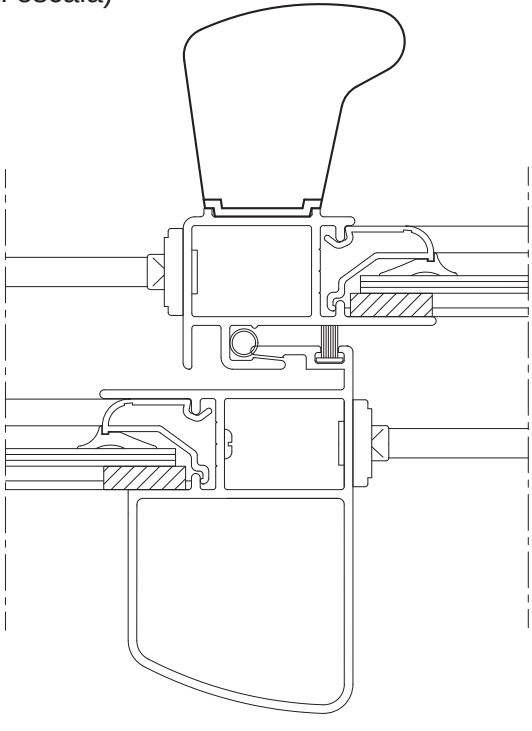

CARACTERÍSTICAS:

Componentes:	Matéria-prima:
Estrutura	Poliamida

Acabamento	Preto / Branco

Embalagem	10 Pares

CÓDIGO	ACABAMENTO
NYL- 440	Preto
NYL- 440NB	Branco

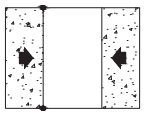

JANELAS
E PORTAS
DE CORRER

19.02

**Referência a marcas registradas ® verificar índice.*

A ALUMICONTE Reserva-se do direito de fazer modificações em qualquer informação descrita neste catálogo sem aviso prévio.

TAMPA DO MONTANTE
IN-009

APLICAÇÃO:

- LINHA INOVA®

Julho/2008

PERSPECTIVA:
(Sem Escala)

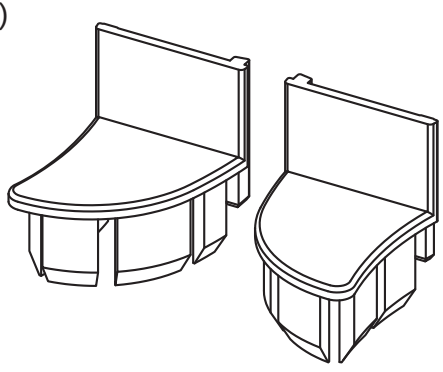

DIMENSÕES:
(escala 1:1)

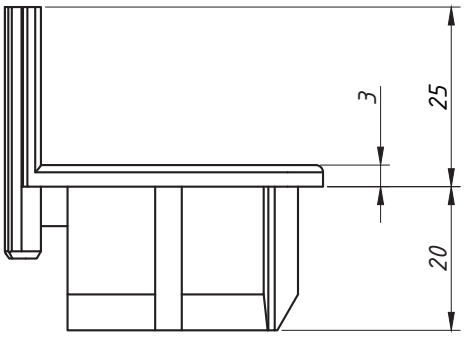

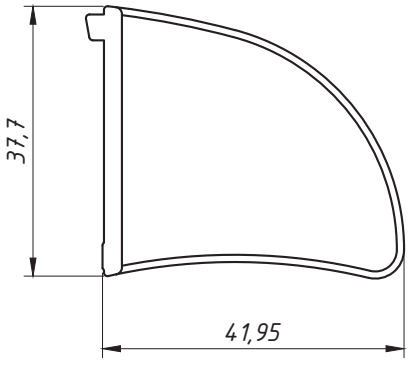

DETALHE DE APLICAÇÃO:
(sem escala)

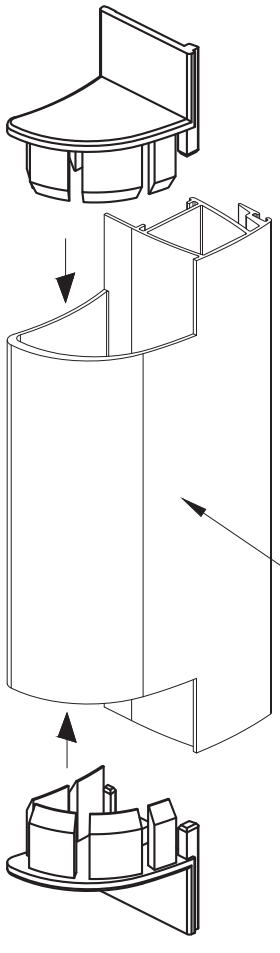

PERFIL
IN009

CARACTERÍSTICAS:

Componentes:	Matéria-prima:
Estrutura	Poliamida

Acabamento	Preto / Branco

Embalagem	10 Pares

CÓDIGO	ACABAMENTO
NYL- 457	Preto
NYL- 457NB	Branco

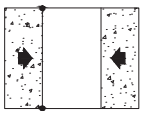

JANELAS
E PORTAS
DE CORRER

19.03

**Referência a marcas registradas ® verificar índice.*

A ALUMICONTE Reserva-se do direito de fazer modificações em qualquer informação descrita neste catálogo sem aviso prévio.

TAMPA DO MONTANTE
IN-010

APLICAÇÃO:

- LINHA INOVA®

Julho/2008

DIMENSÕES:
(escala 1:1)

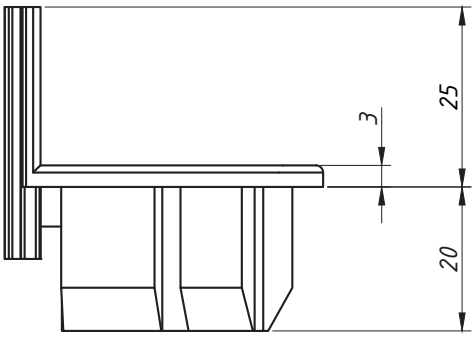

PERSPECTIVA:
(Sem Escala)

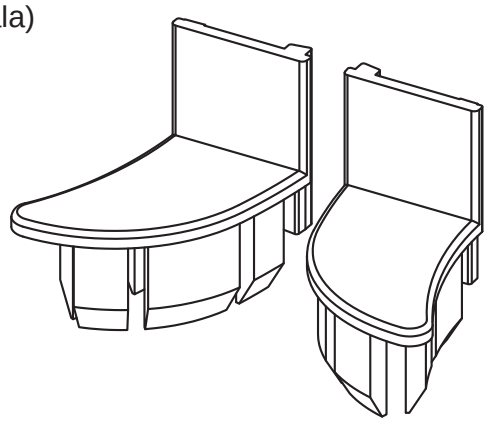

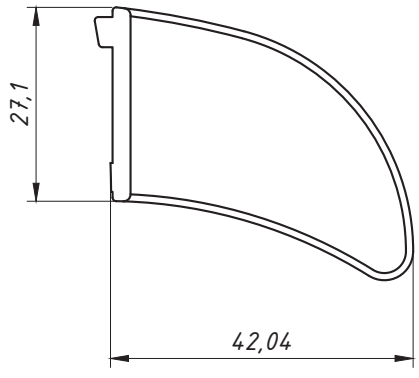

DETALHE DE APLICAÇÃO:
(sem escala)

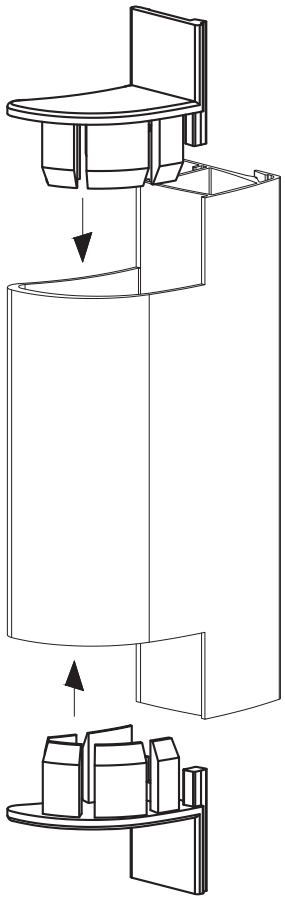

CARACTERÍSTICAS:

Componentes:	Matéria-prima:
Estrutura	Poliamida

Acabamento	Preto / Branco

Embalagem	10 Pares

CÓDIGO	ACABAMENTO
NYL- 458	Preto
NYL- 458NB	Branco

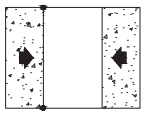

JANELAS
E PORTAS
DE CORRER

19.04

*Referência a marcas registradas ® verificar índice.

A ALUMICONTE Reserva-se do direito de fazer modificações em qualquer informação descrita neste catálogo sem aviso prévio.

TAMPA DO MONTANTE
IN-011

APLICAÇÃO:

- LINHA INOVA®

Julho/2008

PERSPECTIVA:
(Sem Escala)

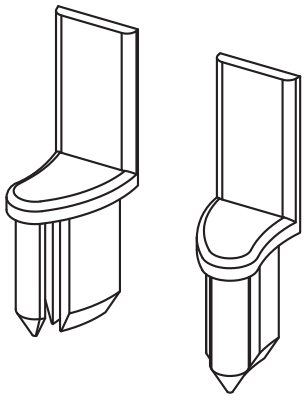

DIMENSÕES:
(Escala 1.5:1)

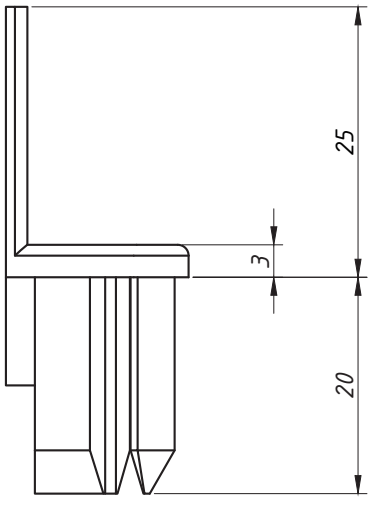

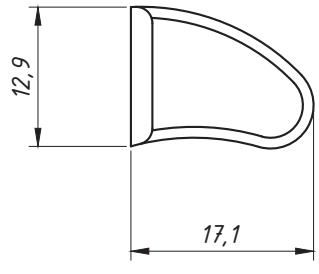

DETALHE DE APLICAÇÃO:
(sem escala)

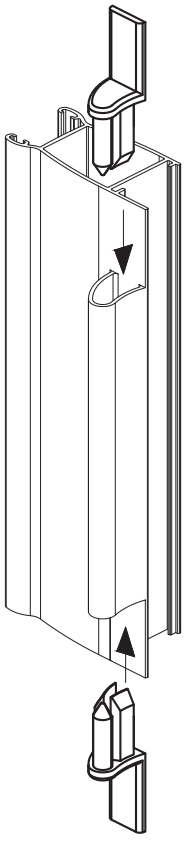

CARACTERÍSTICAS:

Componentes:	Matéria-prima:
Estrutura	Poliamida

Acabamento	Preto / Branco

Embalagem	10 Pares

CÓDIGO	ACABAMENTO
NYL- 459	Preto
NYL- 459NB	Branco

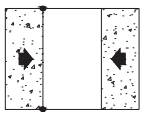

JANELAS
E PORTAS
DE CORRER

19.05

*Referência a marcas registradas ® verificar índice.

A ALUMICONTE Reserva-se do direito de fazer modificações em qualquer informação descrita neste catálogo sem aviso prévio.

TAMPA DO MONTANTE
IN-035

APLICAÇÃO:

- LINHA INOVA®

Julho/2008

PERSPECTIVA:
(Sem Escala)

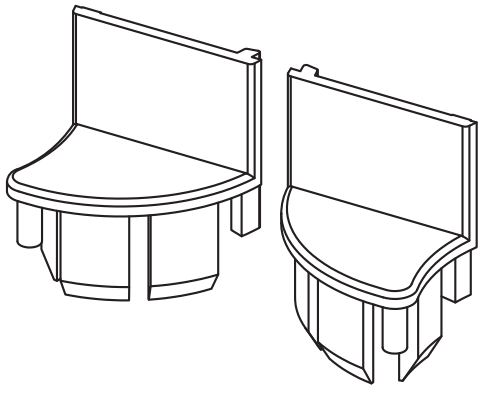

DIMENSÕES:
(Escala 1:1)

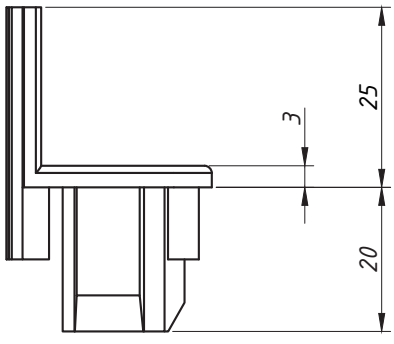

DETALHE DE APLICAÇÃO:
(sem escala)

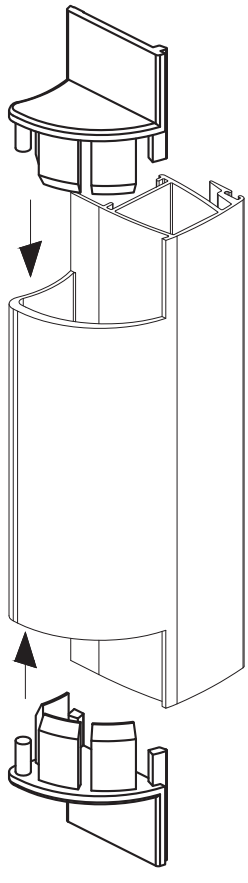

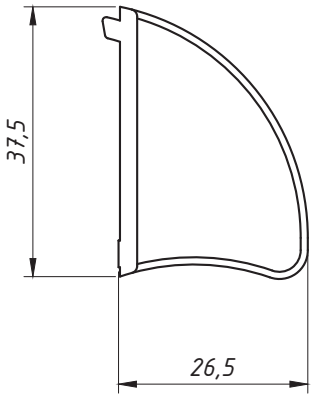

CARACTERÍSTICAS:

Componentes:	Matéria-prima:
Estrutura	Poliamida

Acabamento	Preto / Branco

Embalagem	10 Pares

CÓDIGO	ACABAMENTO
NYL- 466	Preto
NYL- 466NB	Branco

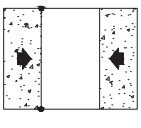

JANELAS
E PORTAS
DE CORRER

19.06

*Referência a marcas registradas ® verificar índice.

A ALUMICONTE Reserva-se do direito de fazer modificações em qualquer informação descrita neste catálogo sem aviso prévio.

TAMPA DO MONTANTE
LG-021

APLICAÇÃO:

- LINHA GOLD®, ALUK3.2®

Novembro/2008

DIMENSÕES:
(escala 1:1)

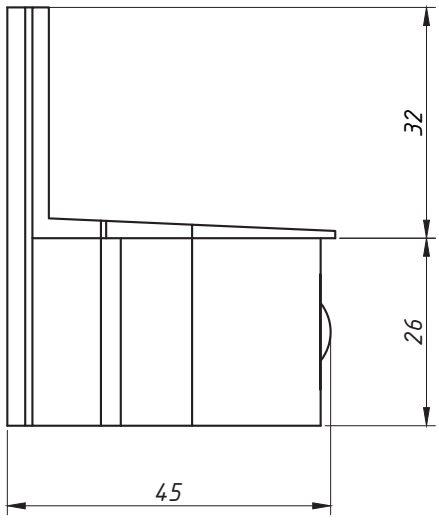

PERSPECTIVA:
(Sem Escala)

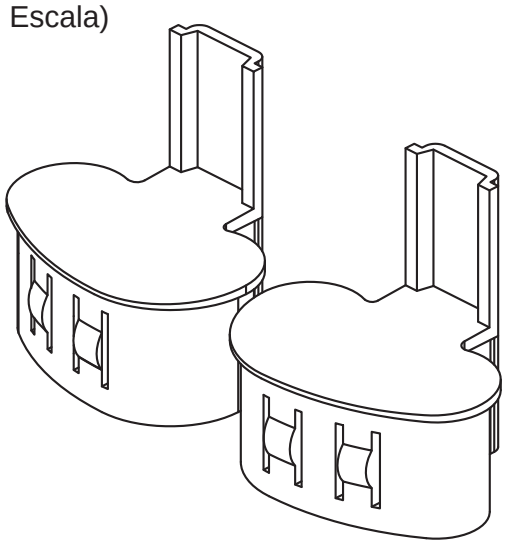

DETALHE DE APLICAÇÃO:
(sem escala)

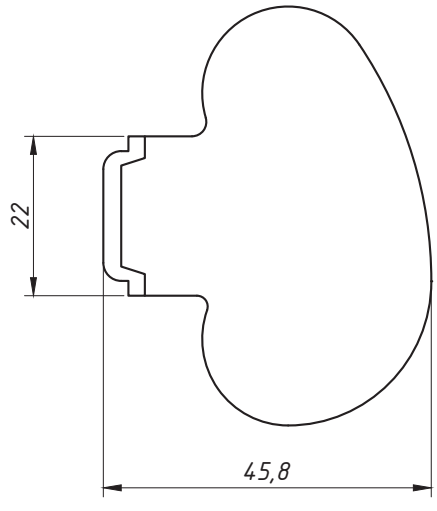

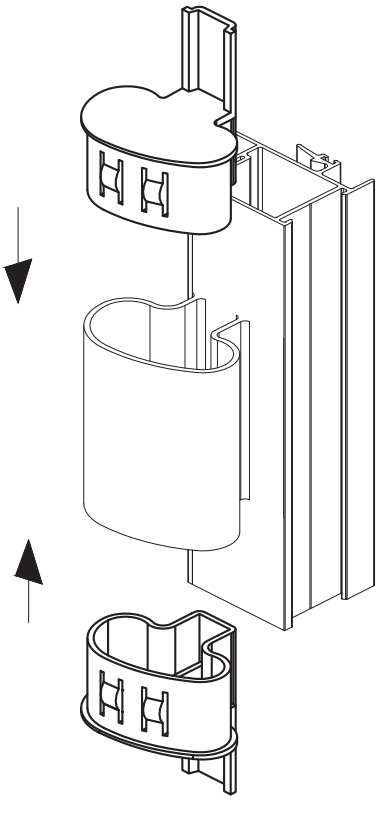

CARACTERÍSTICAS:

Componentes:	Matéria-prima:
Estrutura	Poliamida

Acabamentos	
Preto	Branco

Embalagem	10 Pares

CÓDIGO	ACABAMENTO
NYL- 400	Preto
NYL- 400NB	Branco

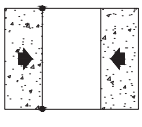

JANELAS
E PORTAS
DE CORRER

19.07

*Referência a marcas registradas ® verificar índice.

A ALUMICONTE Reserva-se do direito de fazer modificações em qualquer informação descrita neste catálogo sem aviso prévio.

TAMPA DO MONTANTE
SU-047/049
25H-534

APLICAÇÃO:

- LINHAS:

SUPREMA®, ABSOLUTA® , ALUK 2.5® e HYDRO OFFICIAL®

Março/2006

PERSPECTIVA:
(escala 1:1)

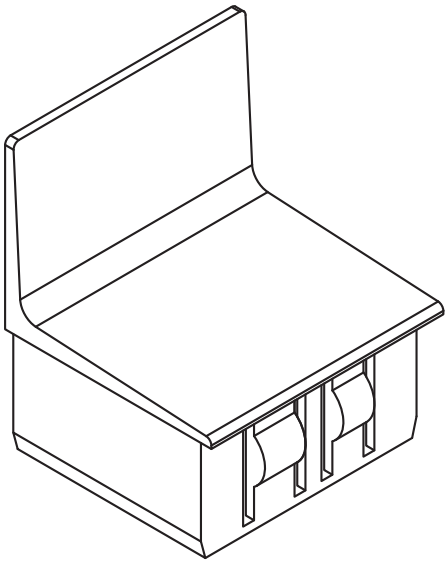

DIMENSÕES:
(escala 1:1)

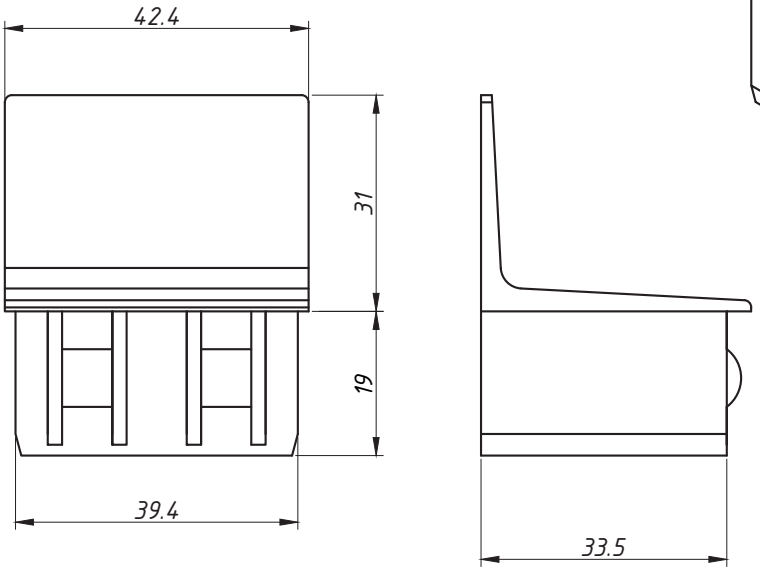

DETALHE DE APLICAÇÃO:
(sem escala)

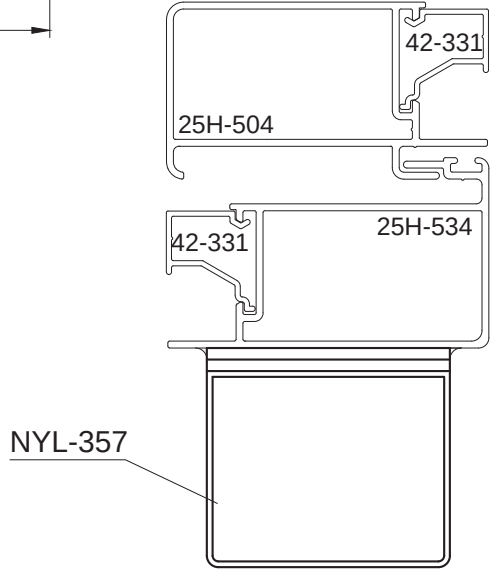

CARACTERÍSTICAS:

Componentes:	Matéria-prima:
Estrutura	Poliamida

Acabamento	Preto / Branco

Embalagem	20 Peças

CÓDIGO	ACABAMENTO
NYL- 357	Preto
NYL- 357NB	Branco

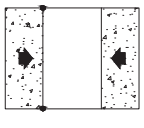

PORTAS DE CORRER

19.08

*Referência a marcas registradas ® verificar índice.

A ALUMICONTE Reserva-se do direito de fazer modificações em qualquer informação descrita neste catálogo sem aviso prévio.

TAMPA DO MONTANTE
SU-043/044

APLICAÇÃO:

- LINHAS:

SUPREMA®, ALUK 2.5®
ABSOLUTA®

Março/2006

PERSPECTIVA:
(escala 1:1)

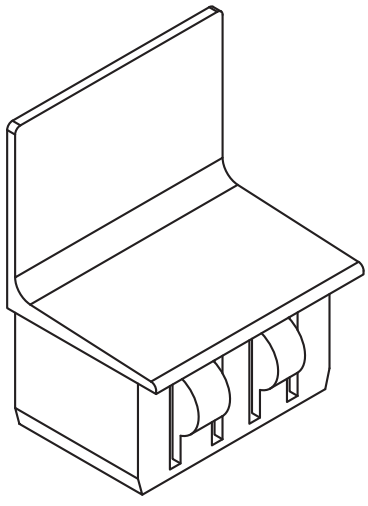

DIMENSÕES:
(escala 1:1)

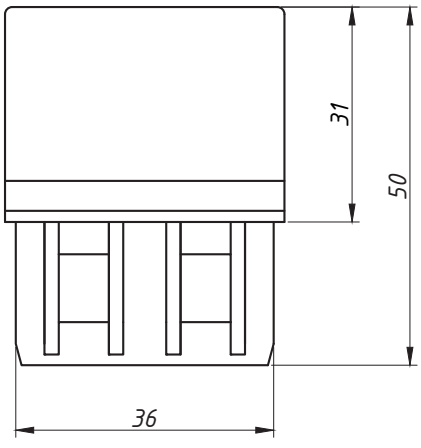

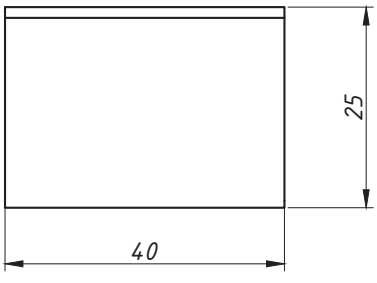

DETALHE DE APLICAÇÃO:
(sem escala)

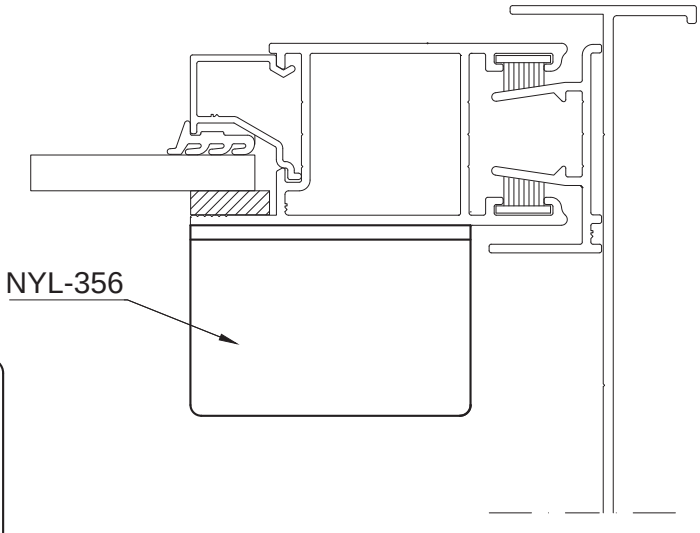

CARACTERÍSTICAS:

Componentes:	Matéria-prima:
Estrutura	Poliamida

Acabamento	Preto / Branco

Embalagem	20 Peças

CÓDIGO	ACABAMENTO
NYL- 356	Preto
NYL- 356NB	Branco

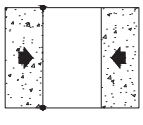

PORTAS
DE CORRER

19.09

*Referência a marcas registradas ® verificar índice.

A ALUMICONTE Reserva-se do direito de fazer modificações em qualquer informação descrita neste catálogo sem aviso prévio.

TAMPA DO MONTANTE
SC-2160

APLICAÇÃO:
- LINHA:
SMART2.0®

Setembro/2010

DIMENSÕES:
(escala 1:1)

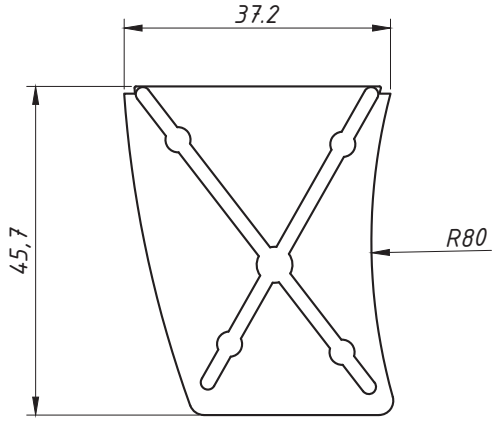

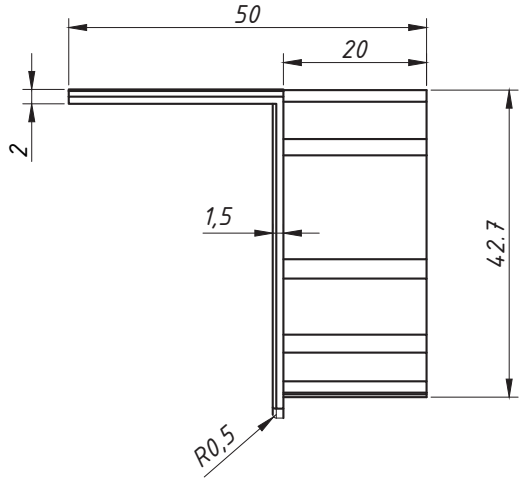

PERSPECTIVA SEM ESCALA:

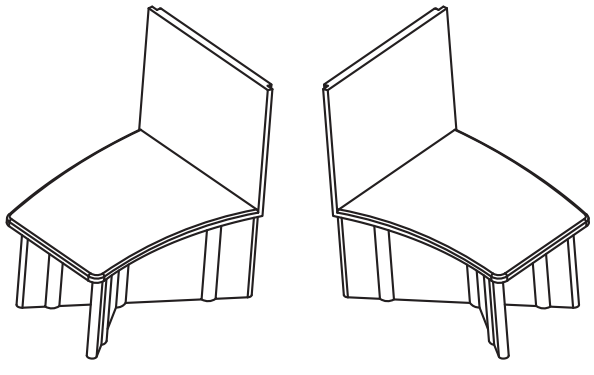

PERSPECTIVA S/ ESCALA

SC-2160

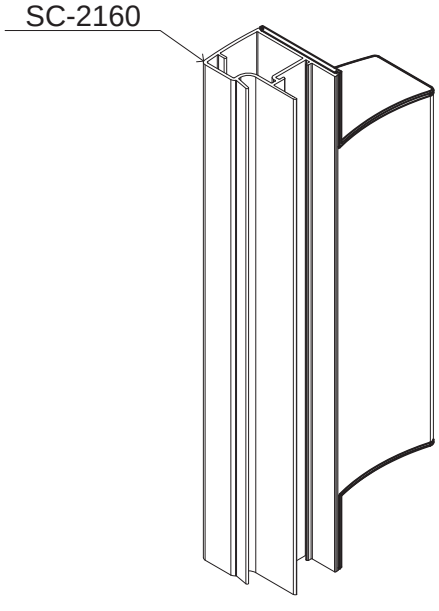

CARACTERÍSTICAS:

Componentes:	Matéria-prima:
Estrutura	Poliamida

Acabamento	Preto

Embalagem	10 Pares

CÓDIGO	ACABAMENTO
TPA-0008-PR	Preto
TPA-0008-BC	Branco

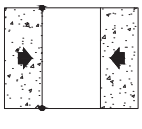

JANELAS E PORTAS DE CORRER

19.10

*Referência a marcas registradas ® verificar índice.

A ALUMICONTE Reserva-se do direito de fazer modificações em qualquer informação descrita neste catálogo sem aviso prévio.

TAMPA DO MONTANTE

SC-2108

APLICAÇÃO:

- LINHA SMART 2.0®

Setembro/2010

DIMENSÕES:
(escala 1:1)

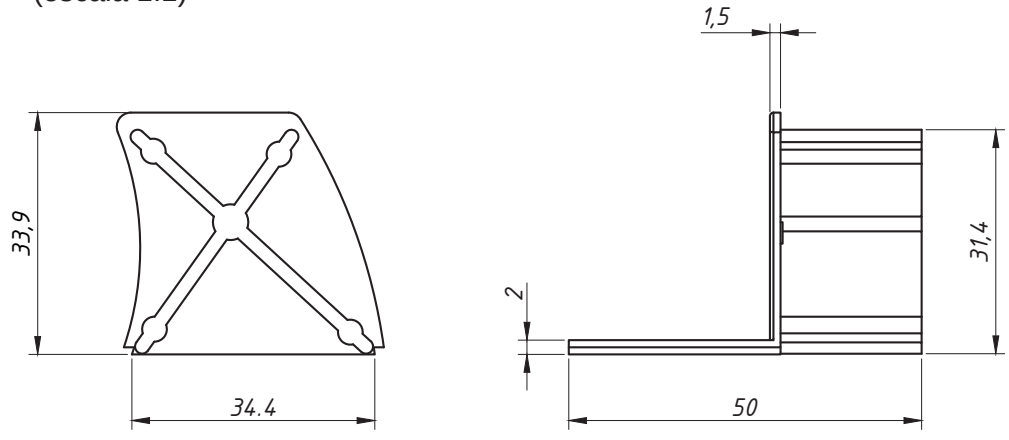

PERSPECTIVA:
SEM ESCALA

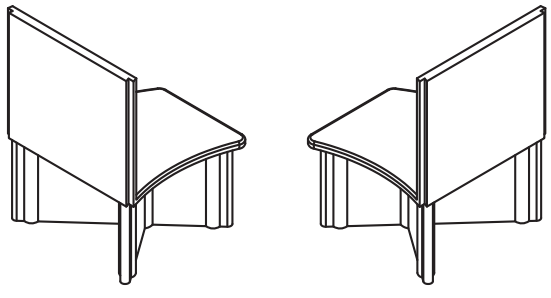

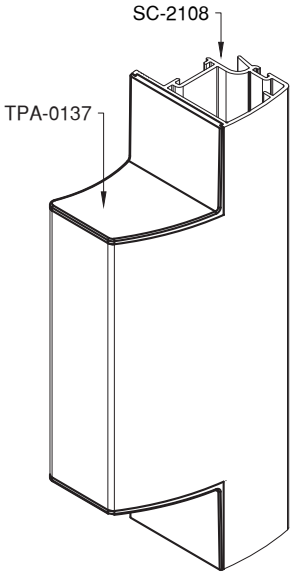

CARACTERÍSTICAS:

Componentes:	Matéria-prima:
Estrutura	Poliamida

Acabamento	Preto

Embalagem	10 Pares

CÓDIGO	ACABAMENTO
TPA-0137-PR	Preto
TPA-0137-BC	Branco

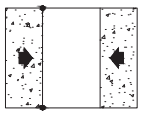

JANELAS E PORTAS DE CORRER

19.11

**Referência a marcas registradas ® verificar índice.*

A ALUMICONTE Reserva-se do direito de fazer modificações em qualquer informação descrita neste catálogo sem aviso prévio.

TAMPA DO MONTANTE
SC-2142

APLICAÇÃO:

- LINHAS:
  SMART 2.0® e
  IMPERIAL2.5®

Setembro/2010

DIMENSÕES:
(escala 1:1)

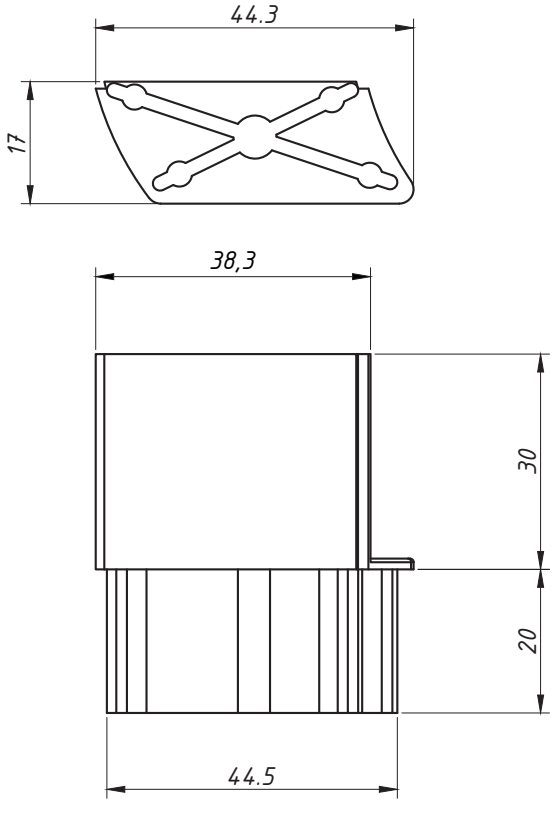

PERSPECTIVA SEM ESCALA:

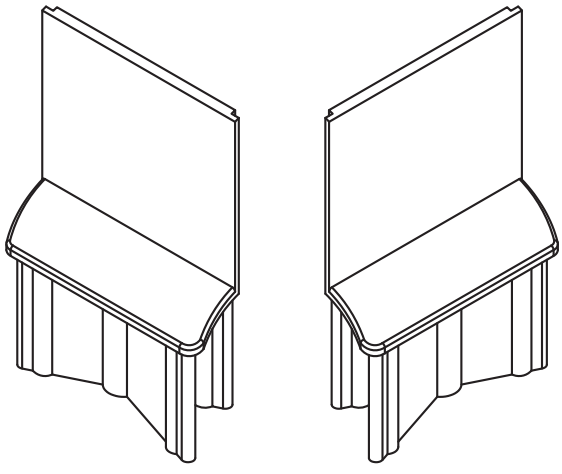

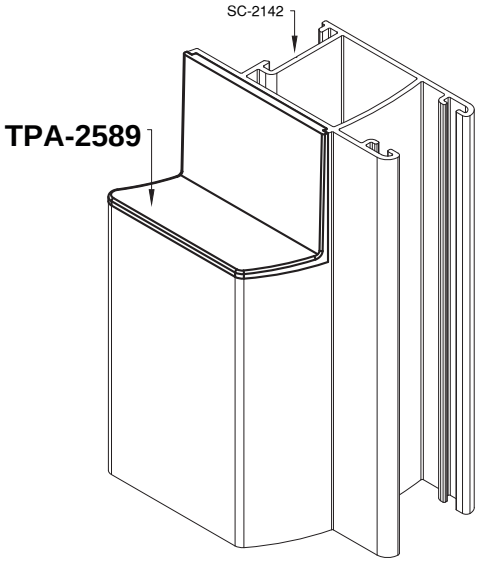

DETALHE DE UTILIZAÇÃO - S/ ESCALA

CARACTERÍSTICAS:

Componentes:	Matéria-prima:
Estrutura	Poliamida

Acabamento	Preto
	Branco

Embalagem	10 Pares

CÓDIGO	ACABAMENTO
TPA-2589-PR	Preto
TPA-2589-BC	Branco

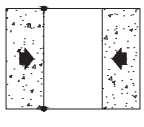

JANELAS
E PORTAS
DE CORRER

19.12

*Referência a marcas registradas ® verificar índice.

A ALUMICONTE Reserva-se do direito de fazer modificações em qualquer informação descrita neste catálogo sem aviso prévio.

TAMPA DO MONTANTE

MG25-504, MG25-505, MG25-789
EXL-504,EXL-506, ALV-2016

APLICAÇÃO:

- LINHAS:

MEGA 20, MEGA 25 E NOSTRA 25®

Setembro/2010

DIMENSÕES:
(escala 1:1)

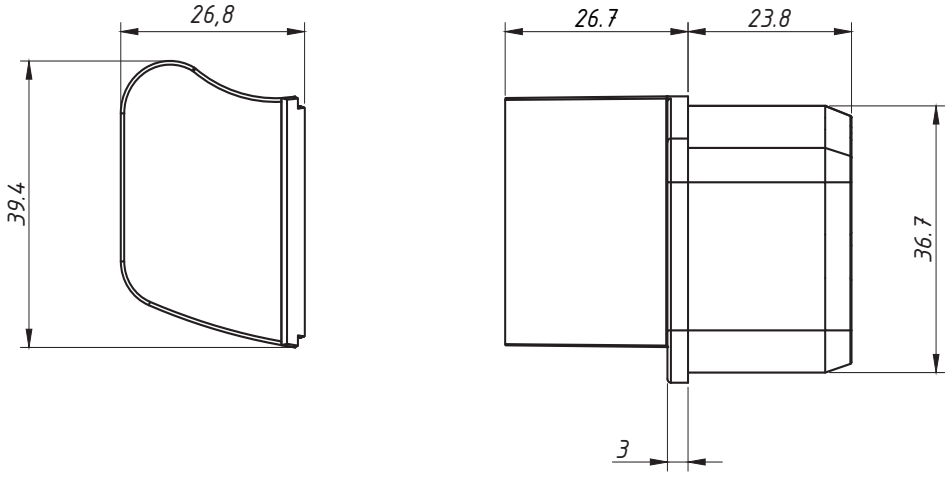

PERSPECTIVA SEM ESCALA:

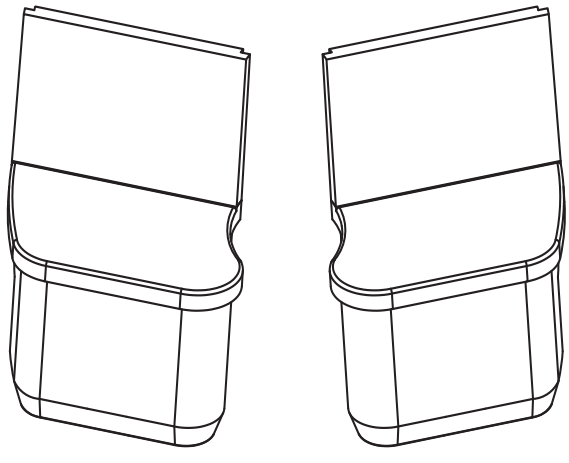

PERSPECTIVA S/ ESCALA

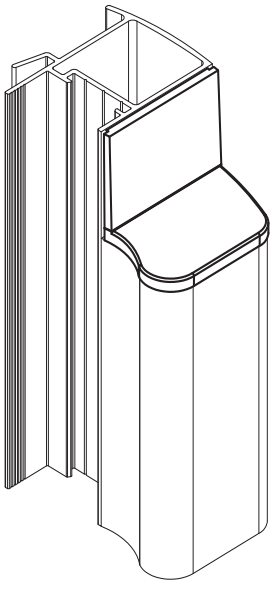

CARACTERÍSTICAS:

Componentes:	Matéria-prima:
Estrutura	Poliamida

Acabamento	
Branco	Preto

Embalagem	10 Pares

CÓDIGO	ACABAMENTO
TPA-255	Preto
TPA-255NB	Branco

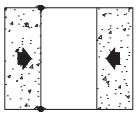

JANELAS E PORTAS DE CORRER

19.13

*Referência a marcas registradas ® verificar índice.

A ALUMICONTE Reserva-se do direito de fazer modificações em qualquer informação descrita neste catálogo sem aviso prévio.

TAMPA DO MONTANTE
LG-053

APLICAÇÃO:
-LINHAS:

GOLD®, ALUK3.2®

Novembro/2010

DIMENSÕES:
(escala 1:1)

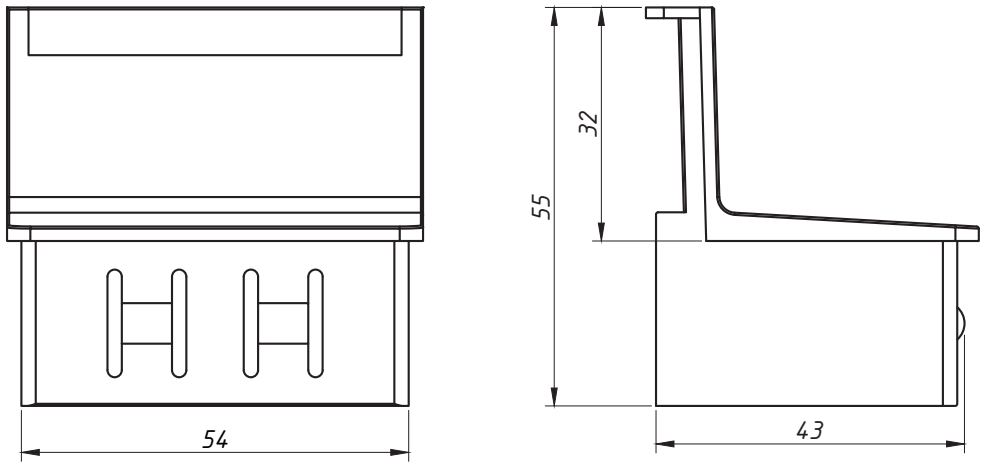

PERSPECTIVA SEM ESCALA:

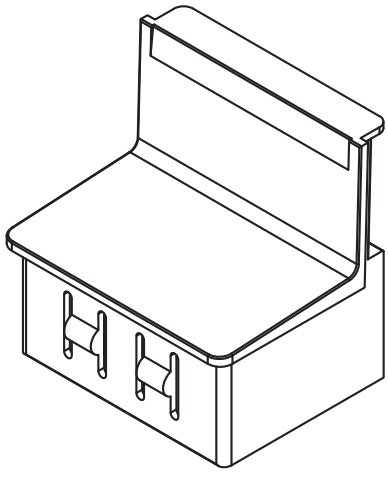

DETALHE DE APLICAÇÃO:
(sem escala)

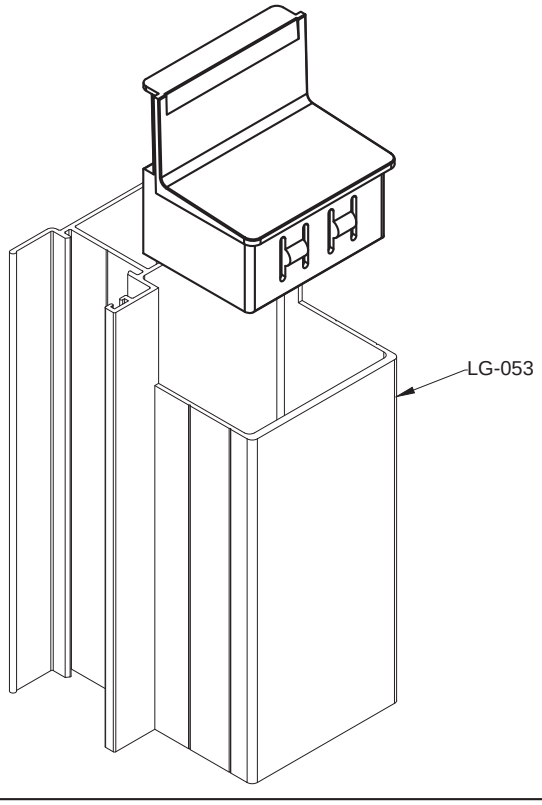

CARACTERÍSTICAS:

Componentes:	Matéria-prima:
Estrutura	Poliamida

Acabamento	Preto	Branco

Embalagem	20 Peças

CÓDIGO	ACABAMENTO
NYL-402	Preto
NYL-402NB	Branco

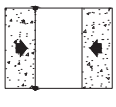

JANELAS
E PORTAS
DE CORRER

19.14

*Referência a marcas registradas ® verificar índice.

A ALUMICONTE Reserva-se do direito de fazer modificações em qualquer informação descrita neste catálogo sem aviso prévio.

TAMPA DO MONTANTE
LG-052 LG-054

APLICAÇÃO:
-LINHAS:

GOLD® e ALUK 3.2®

Novembro/2010

DIMENSÕES:
(escala 1:1)

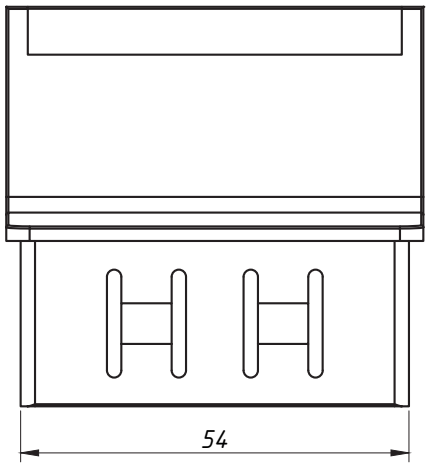

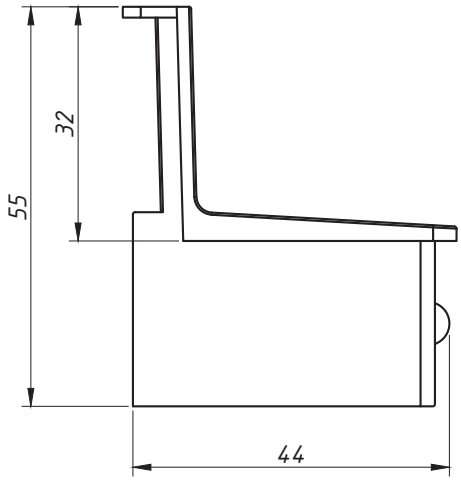

PERSPECTIVA SEM ESCALA:

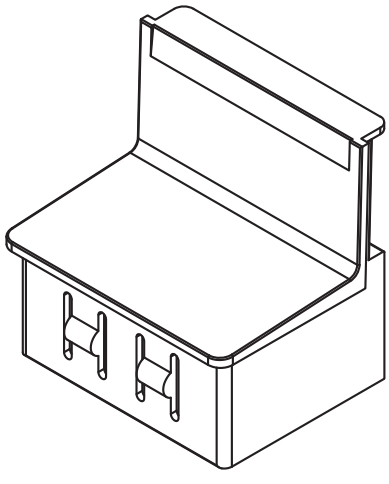

DETALHE DE APLICAÇÃO:
(sem escala)

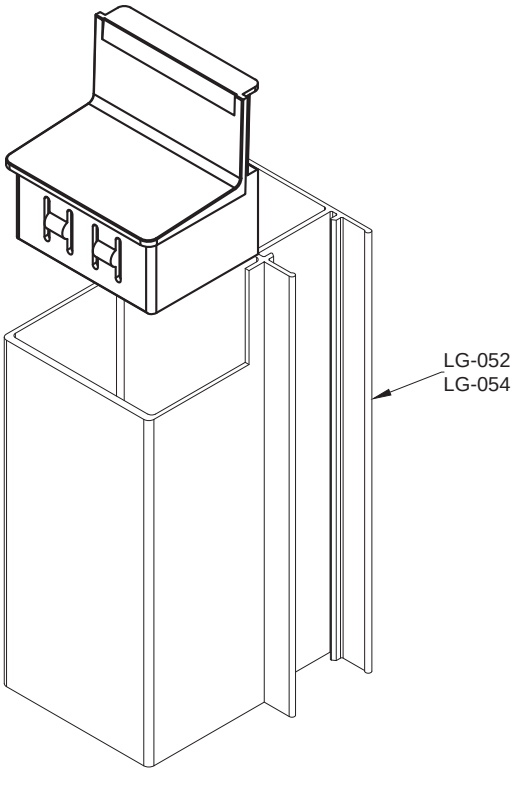

CARACTERÍSTICAS:

Componentes:	Matéria-prima:
Estrutura	Poliamida

Acabamento	Preto	Branco

Embalagem	20 Peças

CÓDIGO	ACABAMENTO
NYL-399	Preto
NYL-399NB	Branco

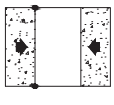

JANELAS
E PORTAS
DE CORRER

19.15

*Referência a marcas registradas ® verificar índice.

A ALUMICONTE Reserva-se do direito de fazer modificações em qualquer informação descrita neste catálogo sem aviso prévio.

TAMPA DO MONTANTE

MG20-150, MG20-151

MG25-521, MG25-522, MG25-527

APLICAÇÃO:

- LINHAS:

MEGA 20,MEGA 25 e NOSTRA 25®

Outubro/2011 - REV.:01 Janeiro/2024

DIMENSÕES:
(escala 1:1)

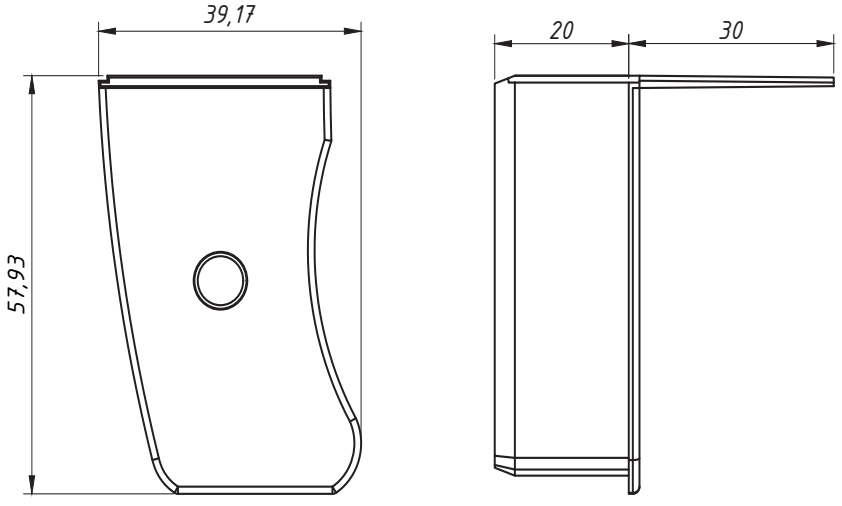

PERSPECTIVA:
(sem escala)

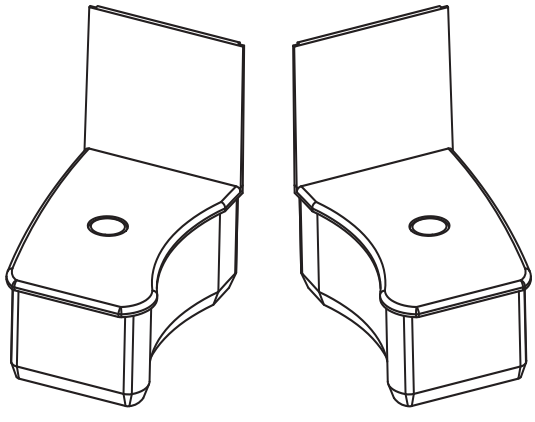

DETALHE DE APLICAÇÃO:
(sem escala)

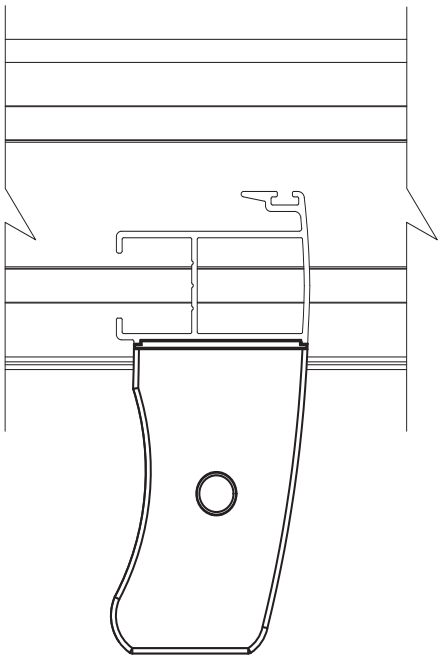

CARACTERÍSTICAS:

Componentes:	Matéria-prima:
Estrutura	Poliamida
Pino	Poliamida

Acabamento	Preto
	Branco

Embalagem	10 Pares

CÓDIGO	ACABAMENTO
TPA200	Preto
TPA200NB	Branco

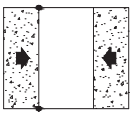

JANELAS
E PORTAS
DE CORRER

19.16

*Referência a marcas registradas ® verificar índice.

A ALUMICONTE Reserva-se do direito de fazer modificações em qualquer informação descrita neste catálogo sem aviso prévio.

TAMPA DO MONTANTE

MG32-092

APLICAÇÃO:

- LINHA: MEGA 32 e NOSTRA 32®

Dezembro/2011 - REV.:01 Janeiro/2024

DIMENSÕES:
(escala 1:1)

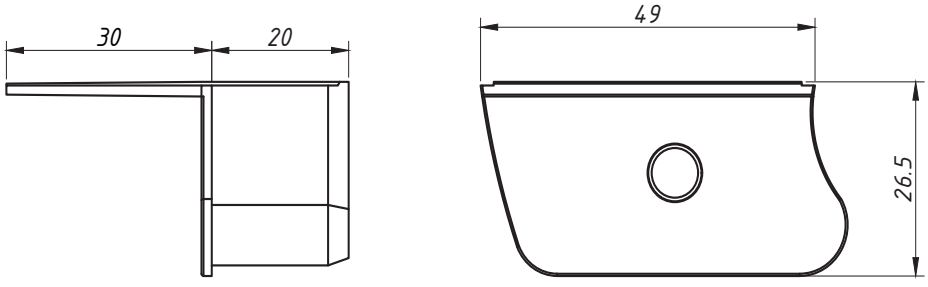

PERSPECTIVA:
(sem escala)

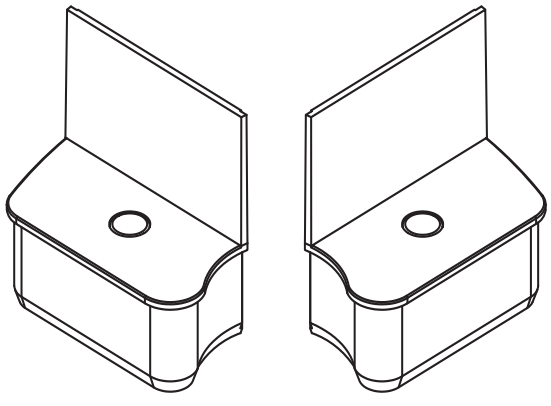

DETALHE DE APLICAÇÃO:
(sem escala)

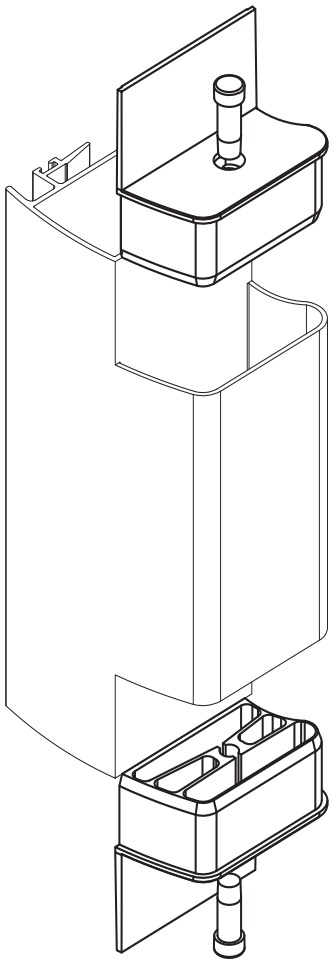

CARACTERÍSTICAS:

Componentes:	Matéria-prima:
Estrutura	Poliamida
Pino	Poliamida

Acabamento	Preto
	Branco

Embalagem	10 Pares

CÓDIGO	ACABAMENTO
TPA-320	Preto
TPA-320NB	Branco

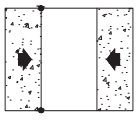

JANELAS
E PORTAS
DE CORRER

19.17

*Referência a marcas registradas ® verificar índice.

A ALUMICONTE Reserva-se do direito de fazer modificações em qualquer informação descrita neste catálogo sem aviso prévio.

TAMPA DO MONTANTE

MG32-093, MG32-094, MG32-095, MG32-096,
MG32-100, MG32-101, MG32-102

APLICAÇÃO:
- LINHA: MEGA 32 e NOSTRA 32®

Dezembro/2011 - REV.:01 Janeiro/2024

DIMENSÕES:
(escala 1:1)

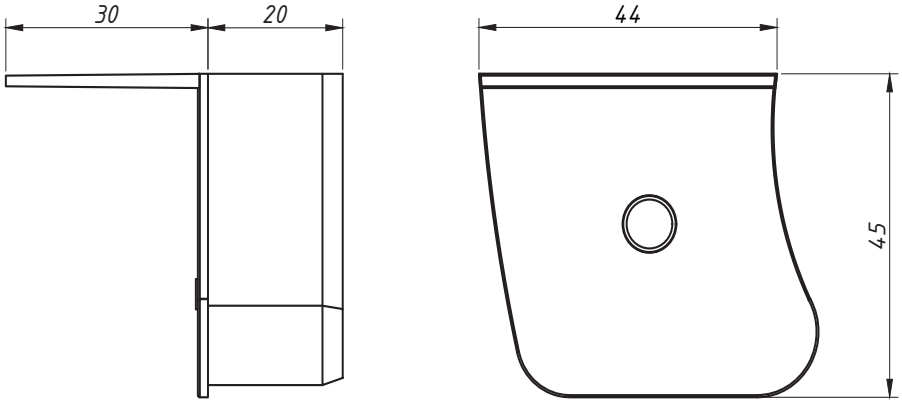

PERSPECTIVA:
(sem escala)

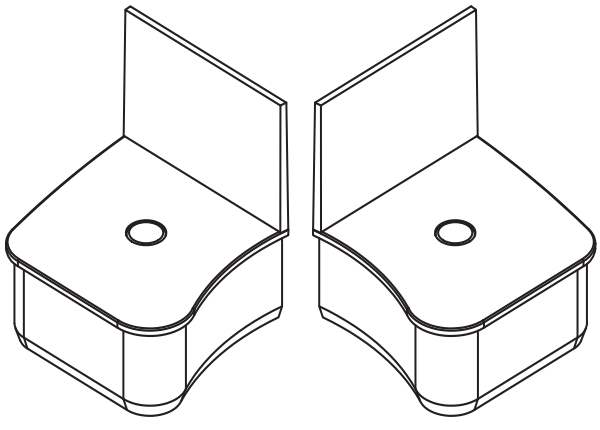

DETALHE DE APLICAÇÃO:
(sem escala)

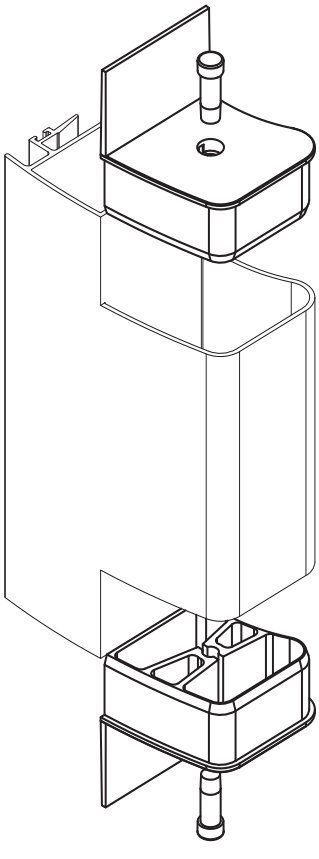

CARACTERÍSTICAS:

Componentes:	Matéria-prima:
Estrutura	Poliamida
Pino	Poliamida

Acabamento	
	Preto
	Branco

Embalagem	10 Pares

CÓDIGO	ACABAMENTO
TPA-321	Preto
TPA-321NB	Branco

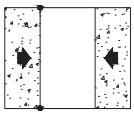

JANELAS
E PORTAS
DE CORRER

*Referência a marcas registradas ® verificar índice.

A ALUMICONTE Reserva-se do direito de fazer modificações em qualquer informação descrita neste catálogo sem aviso prévio.

TAMPA PARA MAXIM-AR

APLICAÇÃO:

- LINHAS:
  SUPREMA®, ALUK 2.5®
  ABSOLUTA®

Outubro/2010

DIMENSÕES:
(escala 1:1)

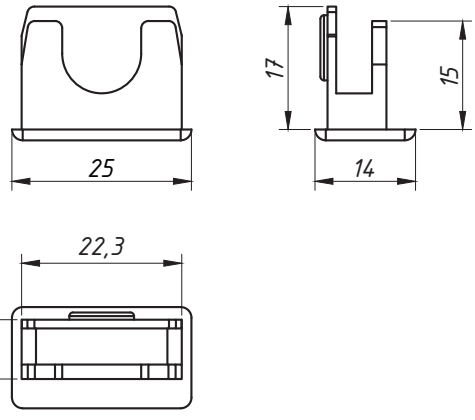

PERSPECTIVA:
(escala 2:1)

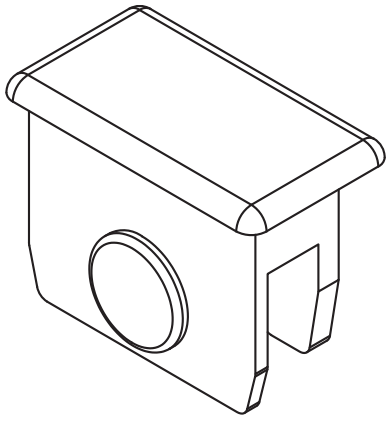

DETALHE DE APLICAÇÃO:
(sem escala)

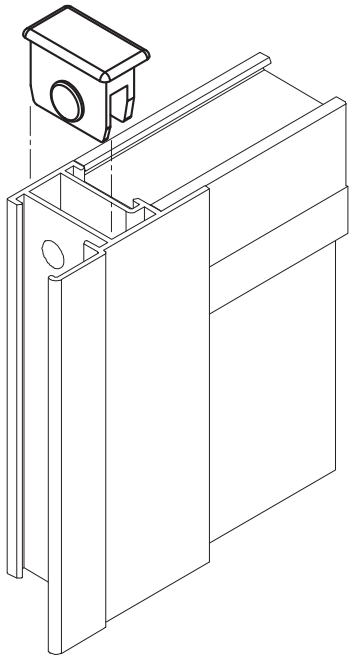

CARACTERÍSTICAS:

Componentes:	Matéria-prima:
Estrutura	Poliamida

Acabamentos	
Preto	Branco

Embalagem	100 peças

CÓDIGO	ACABAMENTO
NYL-355	Preto
NYL-355NB	Branco

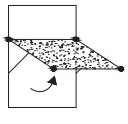

JANELAS
MAXIM-AR

19.19

*Referência a marcas registradas ® verificar índice.

A ALUMICONTE Reserva-se do direito de fazer modificações em qualquer informação descrita neste catálogo sem aviso prévio.

TAMPA DE RECOBRIMENTO

APLICAÇÃO:
-LINHAS:
MP® ME®
MÓDULO MAX®

Abril/2011

DIMENSÕES:
(escala 1:1)

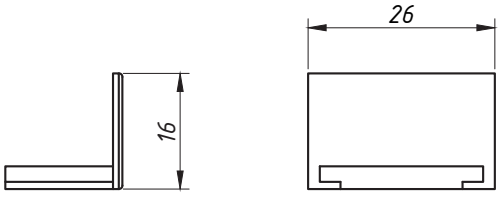

DETALHE DE APLICAÇÃO:
(sem escala)

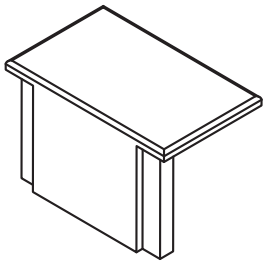

DETALHE DE APLICAÇÃO:
(sem escala)

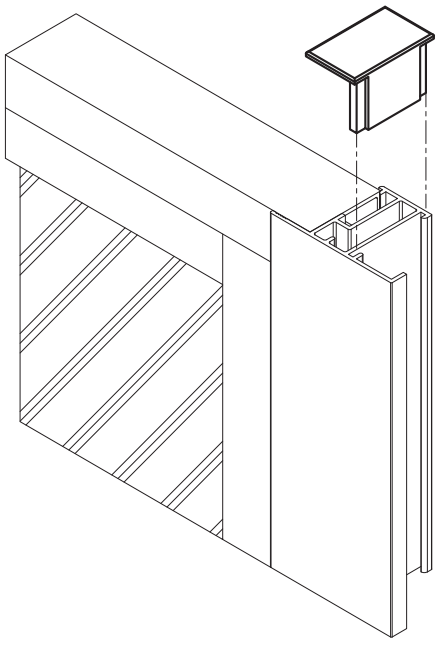

CARACTERÍSTICAS:

Componentes:	Matéria-prima:
Estrutura	Poliamida

Acabamentos	
Preto	Branco

Embalagem	100 peças

CÓDIGO	ACABAMENTO
NYL-075	Preto
NYL-075NB	Branco

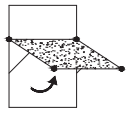

JANELAS
MAXIM-AR

19.20

*Referência a marcas registradas ® verificar índice.

A ALUMICONTE Reserva-se do direito de fazer modificações em qualquer informação descrita neste catálogo sem aviso prévio.

BOTÃO TAMPA FURO

APLICAÇÃO:
- LINHAS:
DIVERSAS

Outubro/2007

DIMENSÕES:
(escala 2:1)

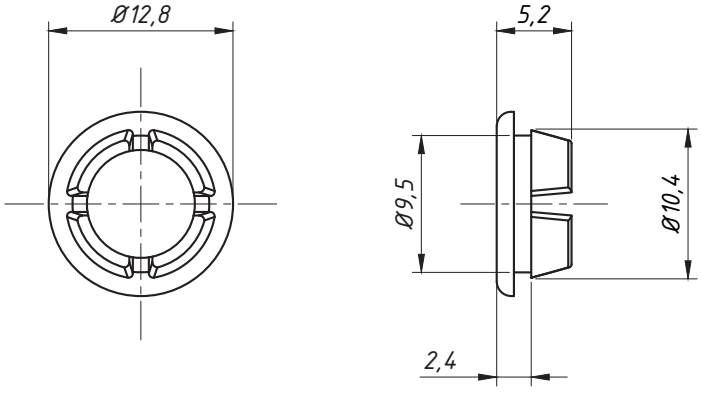

PERSPECTIVA:
(escala 2:1)

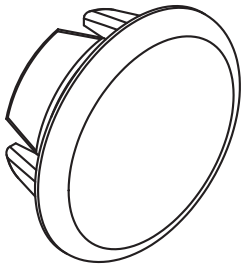

DETALHE DE APLICAÇÃO:
(sem escala)

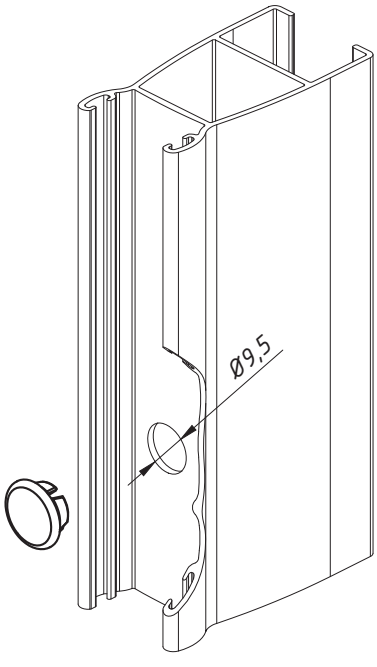

PARA FUROS COM Ø9,5MM

CARACTERÍSTICAS:

Componentes:	Matéria-prima:
Estrutura	Poliamida

Acabamentos	
Preto	Branco

Embalagem	200 peças

CÓDIGO	ACABAMENTO
NYL 042	Preto
NYL 042NB	Branco

DIVERSAS

19.21

*Referência a marcas registradas ® verificar índice.

A ALUMICONTE Reserva-se do direito de fazer modificações em qualquer informação descrita neste catálogo sem aviso prévio.

TAMPA LATERAL DA JANELA IN014

APLICAÇÃO:

- LINHA INOVA®

Maio/2008

DIMENSÕES:
(sem escale)

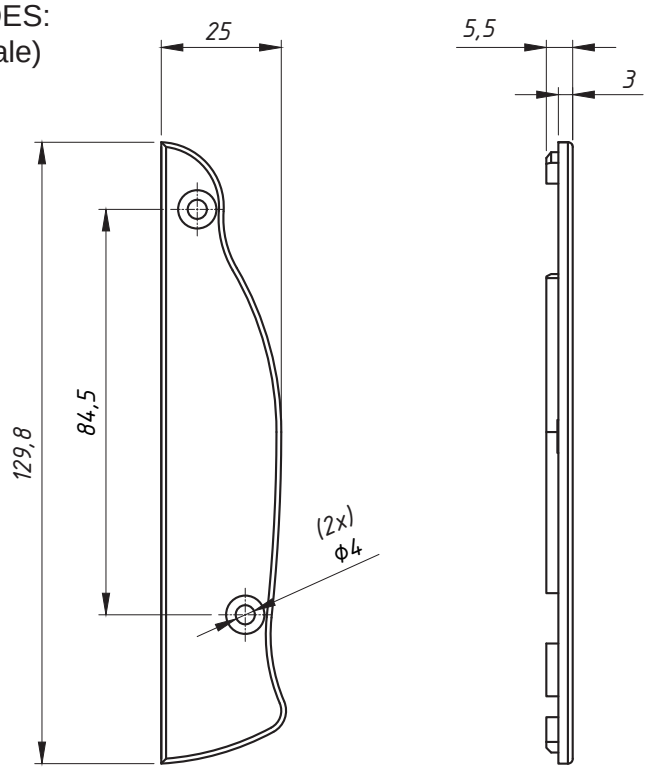

PERSPECTIVA:
(escala 1:1)

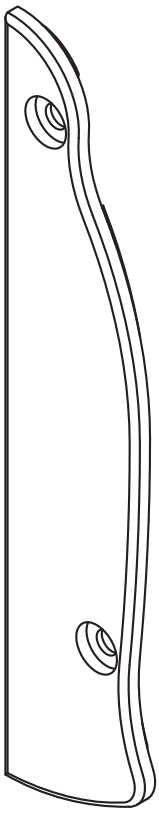

DETALHE DE APLICAÇÃO:
(escala 1:2)

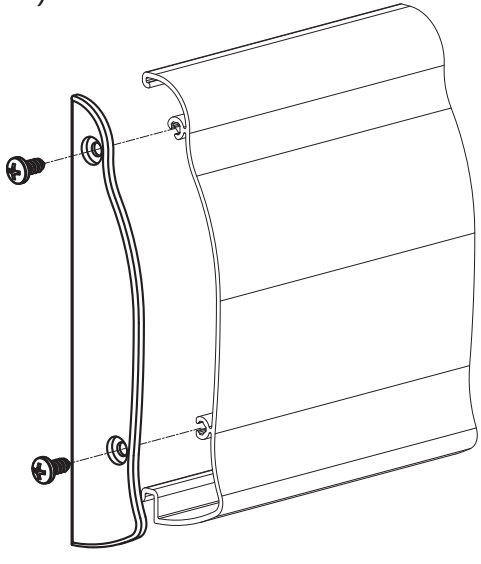

CARACTERÍSTICAS:

Componentes:	Matéria-prima:
Estrutura	Poliamida
Parafusos	Aço Inox

Acabamento	Preto / Branco

Embalagem	10 Pares
	40 Parafusos

CÓDIGO	ACABAMENTO
NYL- 469	Preto
NYL-469NB	Branco

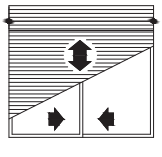

PERSIANA

19.22

*Referência a marcas registradas ® verificar índice.

A ALUMICONTE Reserva-se do direito de fazer modificações em qualquer informação descrita neste catálogo sem aviso prévio.

TAMPA LATERAL DA PORTA IN038

APLICAÇÃO:

- LINHA INOVA®

Maio/2008

DIMENSÕES:
(escala 1:2)

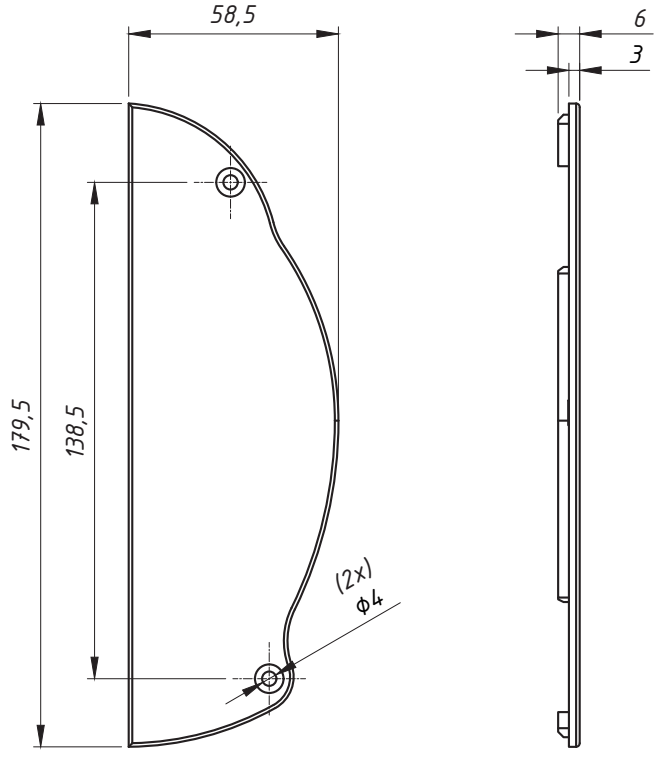

PERSPECTIVA:
(escala 1:2)

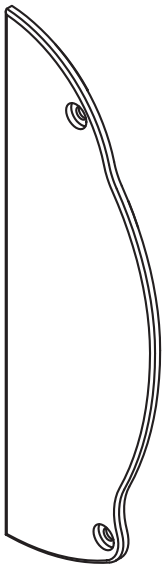

DETALHE DE APLICAÇÃO:
(sem escala)

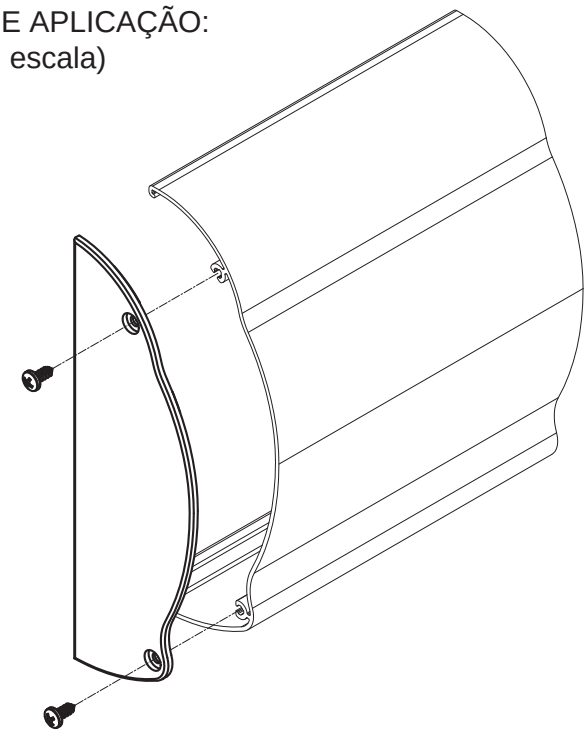

CARACTERÍSTICAS:

Componentes:	Matéria-prima:
Estrutura	Poliamida
Parafusos	Aço Inox

Acabamento	Preto / Branco

Embalagem	10 Pares
	40 Parafusos

CÓDIGO	ACABAMENTO
NYL- 468	Preto
NYL-468NB	Branco

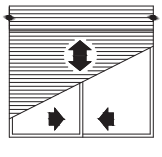

PERSIANA

19.23

*Referência a marcas registradas ® verificar índice.

A ALUMICONTE Reserva-se do direito de fazer modificações em qualquer informação descrita neste catálogo sem aviso prévio.

TAMPA LATERAL DA CAIXA DAS PERSIANAS (MN031, 250058, ALG-130)

APLICAÇÃO:
- LINHAS:
DIVERSAS

Novembro/2008

DIMENSÕES:
(escala 1:2)

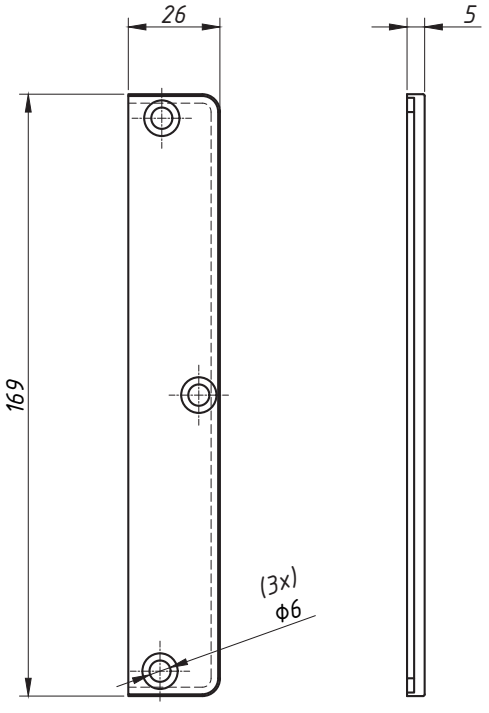

PERSPECTIVA:
(escala 1:2)

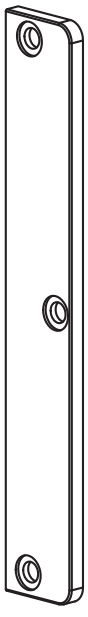

DETALHE DE APLICAÇÃO:
(sem escala)

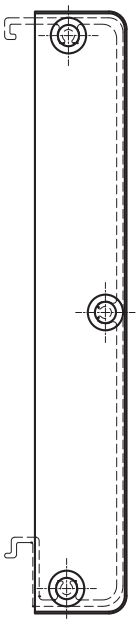

CARACTERÍSTICAS:

Componentes:	Matéria-prima:
Estrutura	Poliamida
Parafusos	Aço Inox

Acabamentos	
Preto	Branco

Embalagem	20 Peças
	60 Parafusos

CÓDIGO	ACABAMENTO
NYL- 382	Preto
NYL- 382NB	Branco

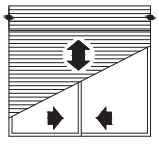

PERSIANA

19.24

*Referência a marcas registradas ® verificar índice.

A ALUMICONTE Reserva-se do direito de fazer modificações em qualquer informação descrita neste catálogo sem aviso prévio.

TAMPA LATERAL DA CAIXA DAS PERSIANAS (JANELA MH0007)

APLICAÇÃO:
- LINHAS: MASTER®, ALUK2.0®, IMPERIAL2.5®

Agosto/2011

DIMENSÕES:
(escala 1:2)

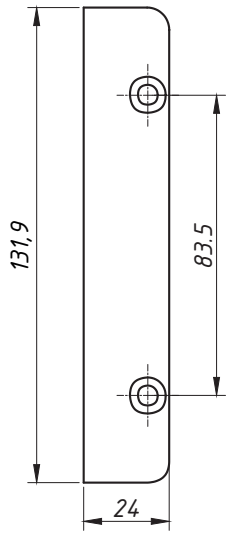

PERSPECTIVA:
(escala 1:2)

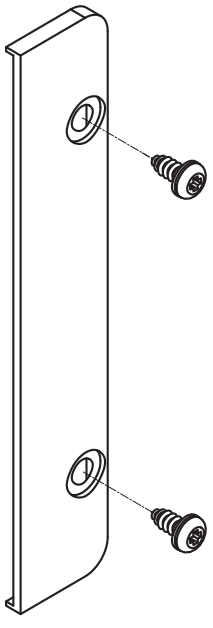

DETALHE DE APLICAÇÃO:
(sem escala)

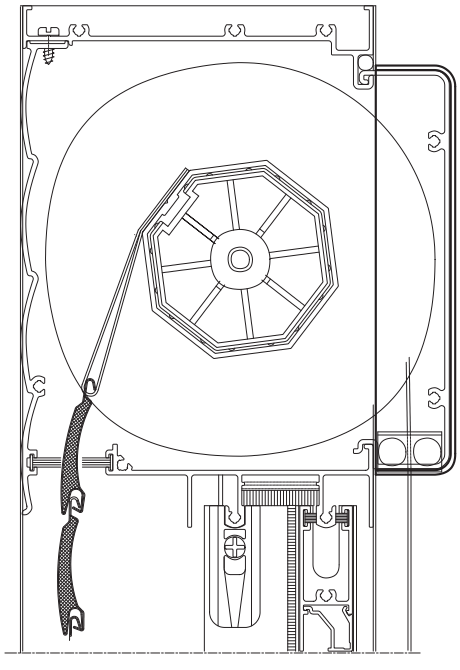

CARACTERÍSTICAS:

Componentes:	Matéria-prima:
Estrutura	Poliamida
Parafusos	Aço Inox

Acabamentos	
Preto	Branco

Embalagem	20 Peças
	40 Parafusos

CÓDIGO	ACABAMENTO
NYL- 411	Preto
NYL- 411NB	Branco

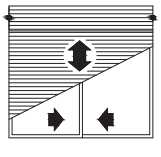

PERSIANA

19.25

*Referência a marcas registradas ® verificar índice.

A ALUMICONTE Reserva-se do direito de fazer modificações em qualquer informação descrita neste catálogo sem aviso prévio.

TAMPA LATERAL DA PORTA COM PERSIANA

MN-0032, MG-068, ALG-230

APLICAÇÃO:
- LINHAS:
DIVERSAS

Novembro/2008

DIMENSÕES:
(escala 1:2)

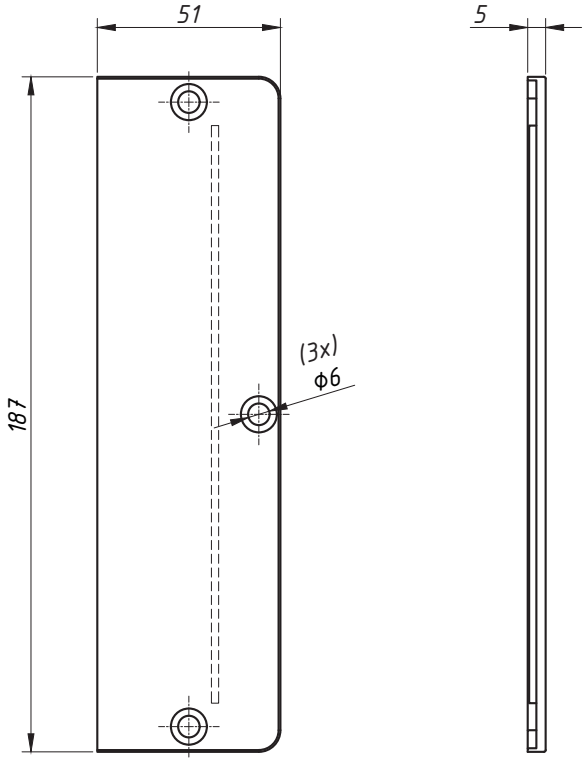

PERSPECTIVA:
(escala 1:2)

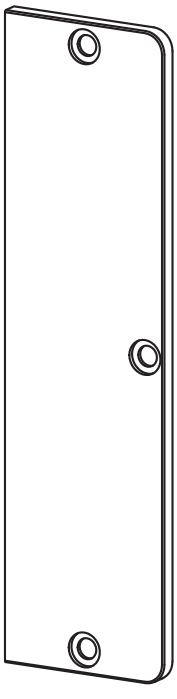

DETALHE DE APLICAÇÃO:
(sem escala)

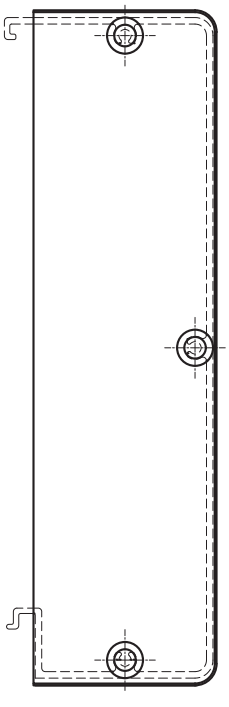

CARACTERÍSTICAS:

Componentes:	Matéria-prima:
Estrutura	Poliamida
Parafusos	Aço Inox

Acabamentos	
Preto	Branco

Embalagem	20 Peças
	60 Parafusos

CÓDIGO	ACABAMENTO
NYL- 383	Preto
NYL- 383NB	Branco

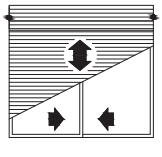

PERSIANA

19.26

*Referência a marcas registradas ® verificar índice.

A ALUMICONTE Reserva-se do direito de fazer modificações em qualquer informação descrita neste catálogo sem aviso prévio.

TAMPA LATERAL DA CAIXA DAS PERSIANAS (PORTA LG 167)

APLICAÇÃO:

- LINHAS:
  GOLD®

Novembro/2008

DIMENSÕES:
(escala 1:2)

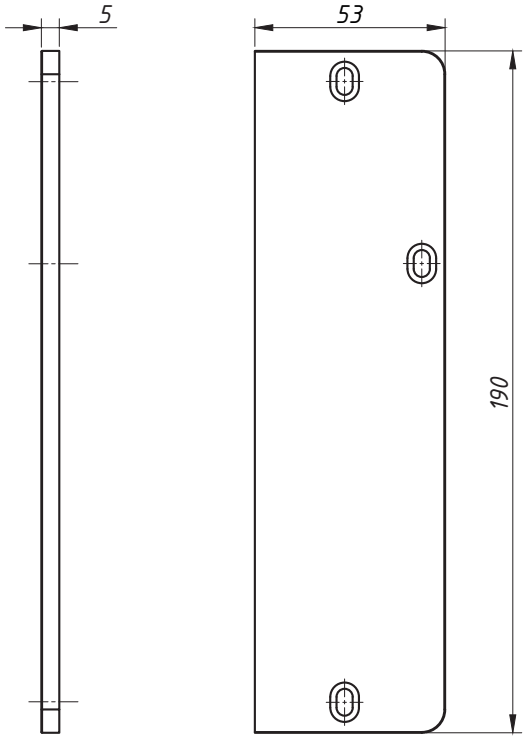

PERSPECTIVA:
(escala 1:2)

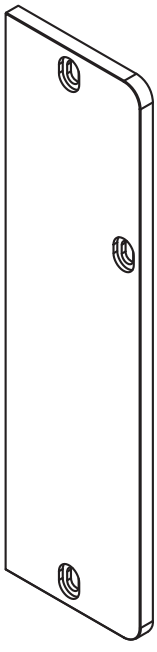

DETALHE DE APLICAÇÃO:
(sem escala)

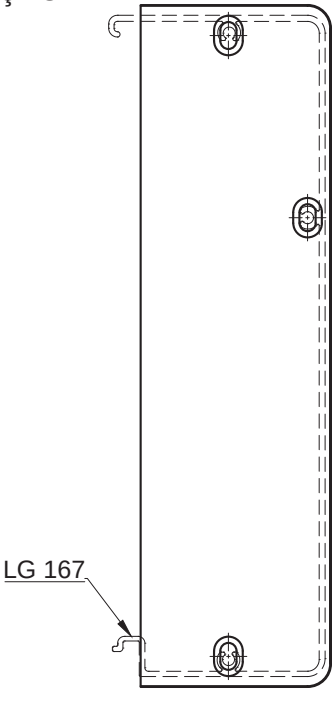

CARACTERÍSTICAS:

Componentes:	Matéria-prima:
Estrutura	Poliamida
Parafusos	Aço Inox

Acabamentos	
Preto	Branco

Embalagem	10 Pares
	60 Parafusos

CÓDIGO	ACABAMENTO
NYL- 481	Preto
NYL- 481NB	Branco

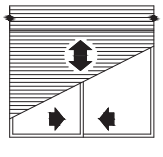

PERSIANA

19.27

*Referência a marcas registradas ® verificar índice.

A ALUMICONTE Reserva-se do direito de fazer modificações em qualquer informação descrita neste catálogo sem aviso prévio.

TAMPA LATERAL DA JANELA COM PERSIANA INTEGRADA (LE-1680)

APLICAÇÃO:
LINHA
ECONOMIC160 ®

Junho/2008

DIMENSÕES:
(escala 1:2)

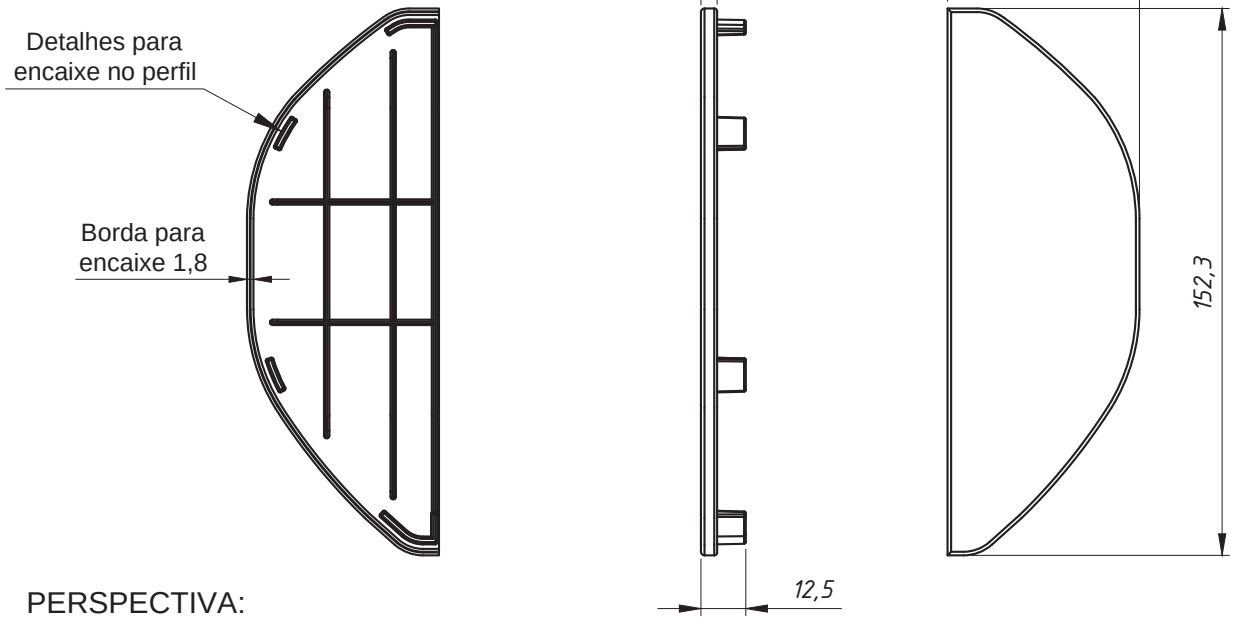

PERSPECTIVA:
(Sem escala)

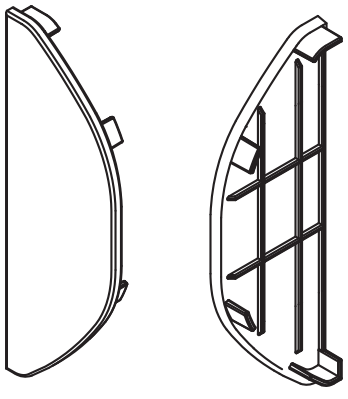

DETALHE DE APLICAÇÃO:
(sem escala)

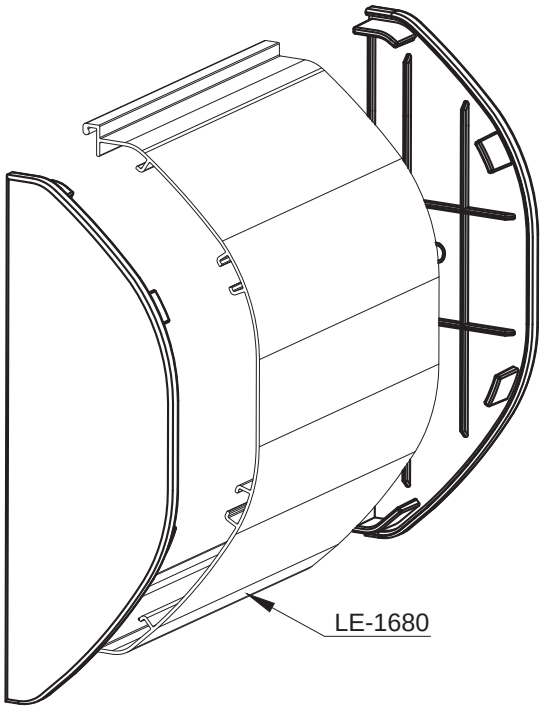

CARACTERÍSTICAS:

Componentes:	Matéria-prima:
Estrutura	Poliamida

Acabamento	Preto

Embalagem	10 Pares

CÓDIGO	ACABAMENTO
TPA-1680	Preto

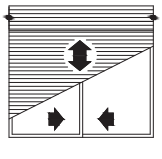

PERSIANA

19.28

*Referência a marcas registradas ® verificar índice.

A ALUMICONTE Reserva-se do direito de fazer modificações em qualquer informação descrita neste catálogo sem aviso prévio.

TAMPA DE ARREMATE LATERAL DIREITO/ESQUERDO SC-2063

APLICAÇÃO: LINHAS:
SMART 2.0® e
IMPERIAL2.5®

Setembro/2010

PERSPECTIVA SEM ESCALA:

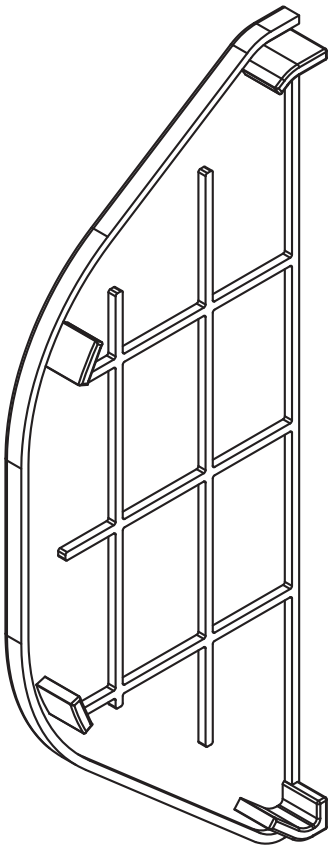

DIMENSÕES:
(escala 1:2)

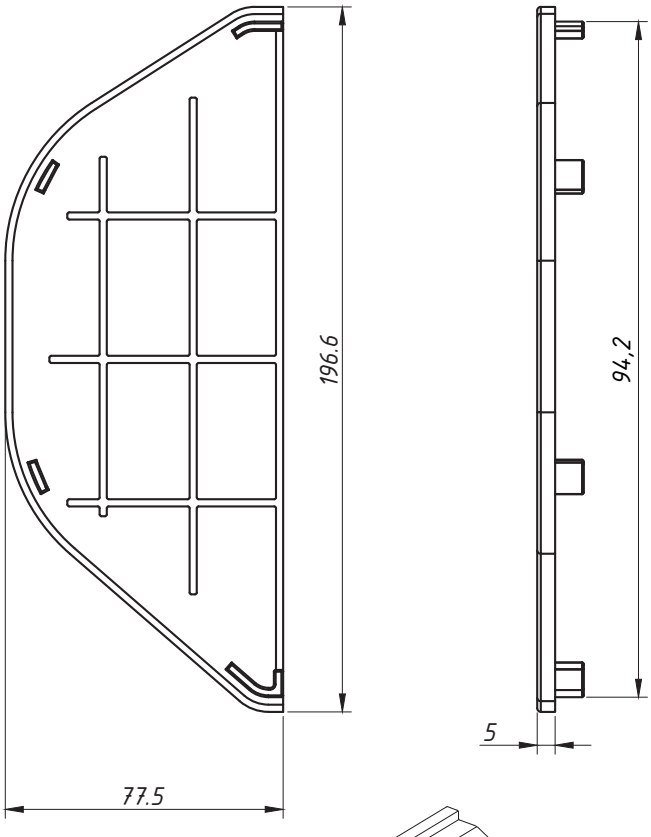

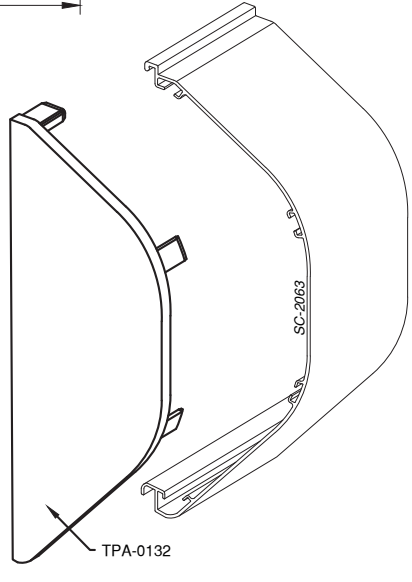

CARACTERÍSTICAS:

Componentes:	Matéria-prima:
Estrutura	Poliamida

Acabamento	Preto
	Branco

Embalagem	10 Pares

CÓDIGO	ACABAMENTO
TPA-0132-PR	Preto
TPA-0132-BC	Branco

PERSIANA

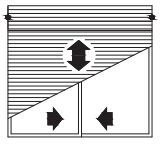

19.29

*Referência a marcas registradas ® verificar índice.

A ALUMICONTE Reserva-se do direito de fazer modificações em qualquer informação descrita neste catálogo sem aviso prévio.

TAMPA DE ARREMATE LATERAL DIREITO/ESQUERDO SC-2029

APLICAÇÃO:
- LINHAS:
  SMART 2.0® e
  IMPERIAL2.5®

Setembro/2010

PERSPECTIVA SEM ESCALA:

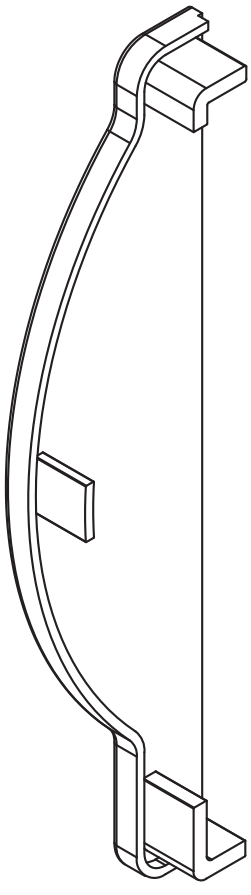

DIMENSÕES:
(escala 1:2)

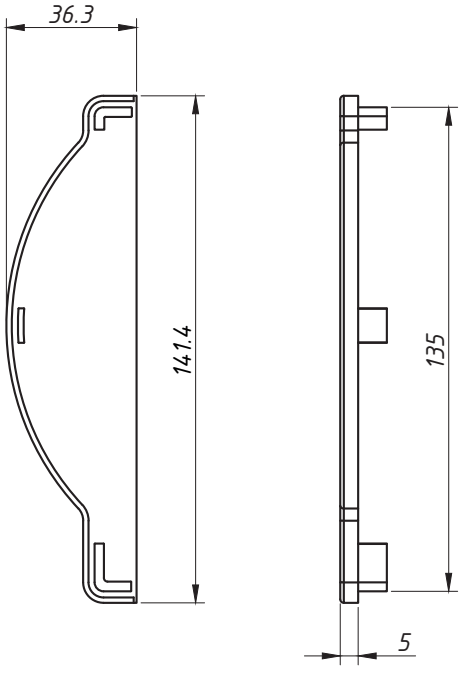

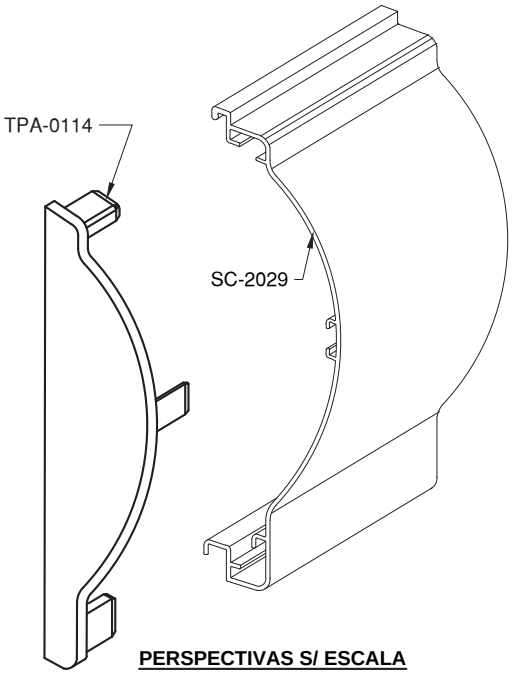

PERSPECTIVAS S/ ESCALA

CARACTERÍSTICAS:

Componentes:	Matéria-prima:
Estrutura	Poliamida

Acabamento	Preto
	Branco

Embalagem	10 Pares

CÓDIGO	ACABAMENTO
TPA-0114-PR	Preto
TPA-0114-BC	Branco

PERSIANA

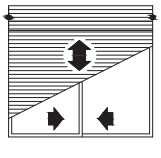

19.30

*Referência a marcas registradas ® verificar índice.

A ALUMICONTE Reserva-se do direito de fazer modificações em qualquer informação descrita neste catálogo sem aviso prévio.

TAMPA LATERAL DA JANELA COM PERSIANA (MG25-515, EXL-515)

APLICAÇÃO:
- LINHAS:
MEGA 20, MEGA 25, MEGA 32, NOSTRA 25® E NOSTRA 32®

Setembro/2010 - REV.:01 Janeiro/2024

DIMENSÕES:
(sem escale)

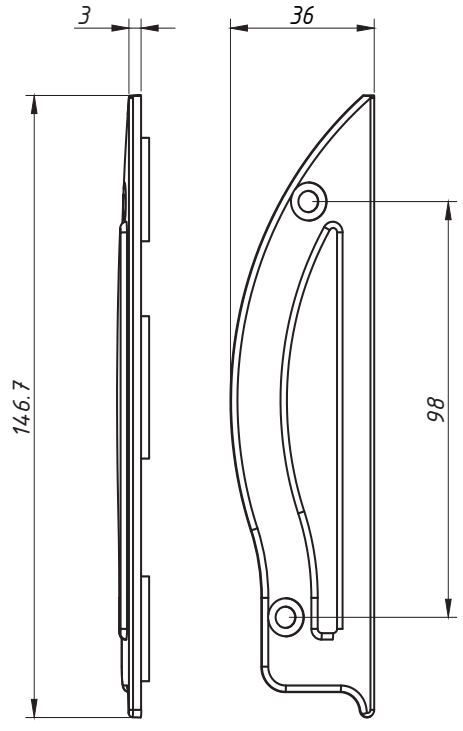

PERSPECTIVA:
(escala 1:1)

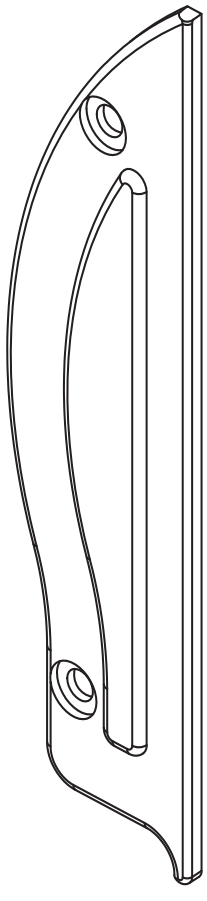

DETALHE DE APLICAÇÃO:
(escala 1:2)

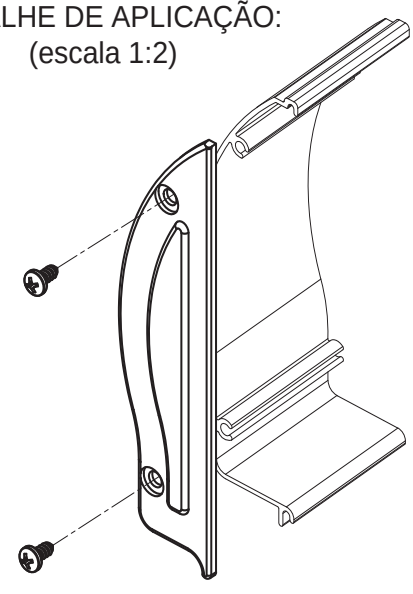

CARACTERÍSTICAS:

Componentes:	Matéria-prima:
Estrutura	Poliamida
Parafusos	Aço Inox

Acabamento	Preto
	Branco

Embalagem	10 Pares
	40 Parafusos

CÓDIGO	ACABAMENTO
TPA-250	Preto
TPA-250NB	Branco

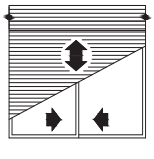

PERSIANA

19.31

*Referência a marcas registradas ® verificar índice.

A ALUMICONTE Reserva-se do direito de fazer modificações em qualquer informação descrita neste catálogo sem aviso prévio.

TAMPA LATERAL DA PORTA COM PERSIANA (MG25-517, EXL-517)

APLICAÇÃO:
- LINHAS:
MEGA 20, MEGA 25,MEGA 32, NOSTRA 25® e NOSTRA 32®

Setembro/2010 - REV.:01 Janeiro/2024

PERSPECTIVA:
(Sem escala)

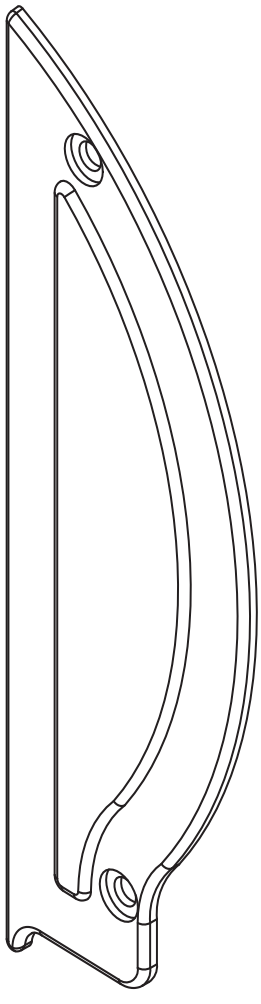

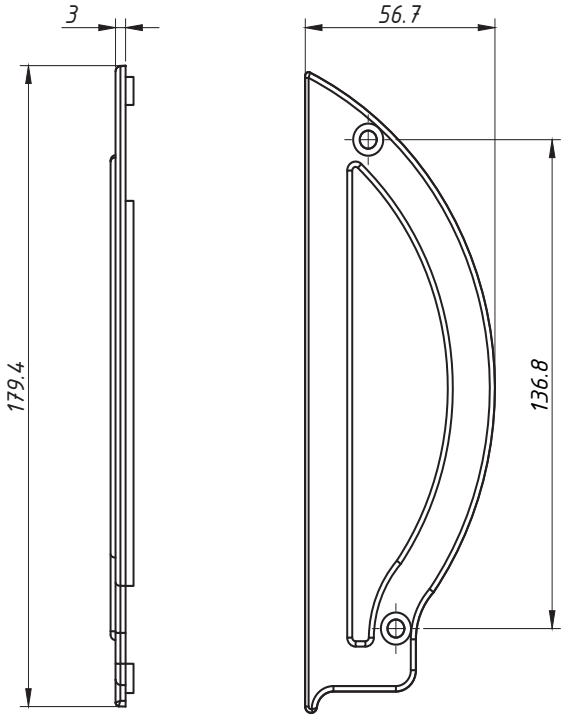

DETALHE DE APLICAÇÃO:
(sem escala)

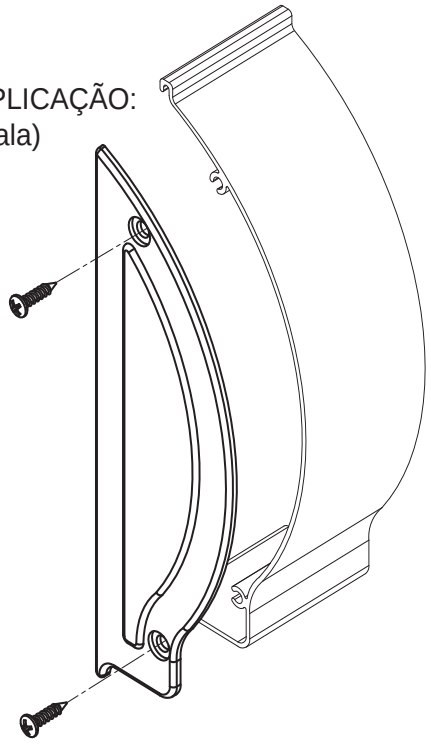

CARACTERÍSTICAS:

Componentes:	Matéria-prima:
Estrutura	Poliamida
Parafusos	Aço Inox

Acabamento	Preto
	Branco

Embalagem	10 Pares
	40 Parafusos

CÓDIGO	ACABAMENTO
TPA-350	Preto
TPA-350NB	Branco

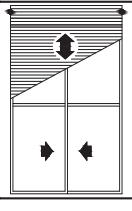

PERSIANA

19.32

*Preferência a marcas registradas ® verificar índice

ALUMICONTE Reserva-se direito de fazer modificações em qualquer informação deste catálogo sem aviso prévio.

TAMPA LATERAL DA PORTA INTEGRADA MG32-110 MGA-0132

APLICAÇÃO:
- LINHAS:
MEGA20, MEGA25, MEGA 32, NOSTRA 25® E NOSTRA 32®

DIMENSÕES:
(escala 1:2)

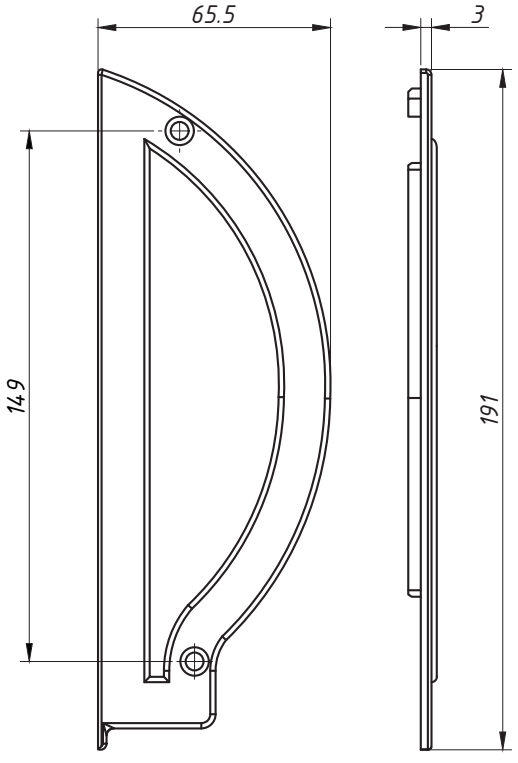

PERSPECTIVA:
(sem escala)

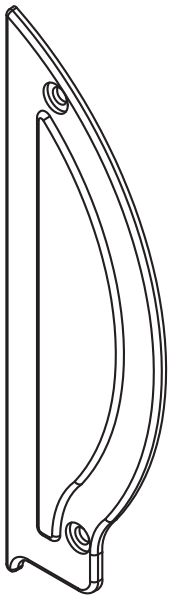

DETALHE DE APLICAÇÃO:
(sem escala)

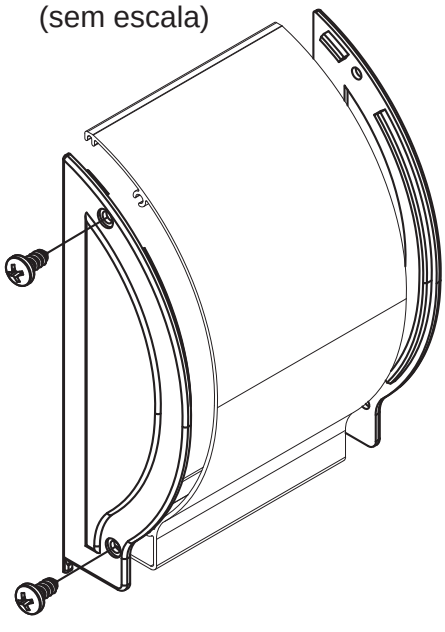

CARACTERÍSTICAS:

Componentes:	Matéria-prima:
Estrutura	Poliamida
Parafuso	Aço Inox

Acabamento	Preto
	Branco

Embalagem	10 Pares
	40 Parafusos

CÓDIGO	ACABAMENTO
TPA-450	Preto
TPA-450NB	Branco

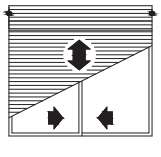

PERSIANA

19.33

Dezembro/2011 - REV.01 Janeiro/2024

*Referência a marcas registradas ® verificar índice.

A ALUMICONTE Reserva-se do direito de fazer modificações em qualquer informação descrita neste catálogo sem aviso prévio.

ALUMICONTE

TAMPA LATERAL DA JANELA COM PERSIANA (000381)

APLICAÇÃO:
- LINHA:
LUNA®

Setembro/2012

PERSPECTIVA:
(Sem escala)

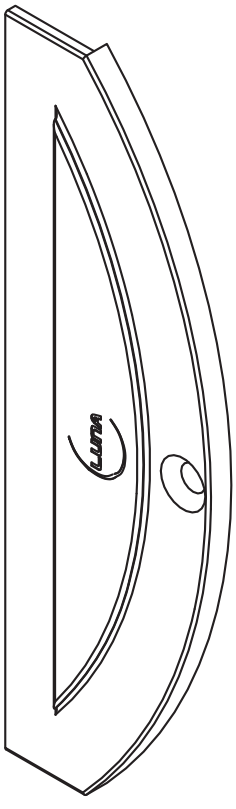

DIMENSÕES:
(Escala 1:2)

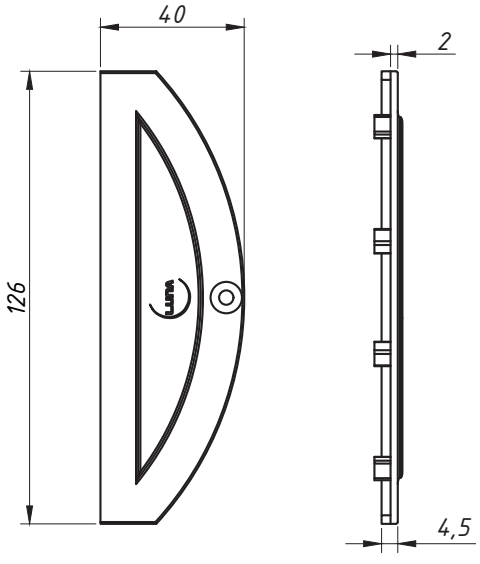

DETALHE DE APLICAÇÃO:
(sem escala)

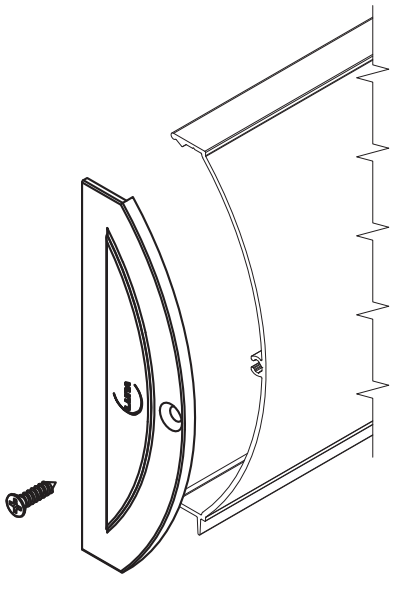

CARACTERÍSTICAS:

Componentes:	Matéria-prima:
Estrutura	Poliamida
Parafuso	Aço Inox

Acabamento	Preto
	Branco

Embalagem	20 peças
	20 parafusos

CÓDIGO	ACABAMENTO
TPA-230	Preto
TPA-230NB	Branco

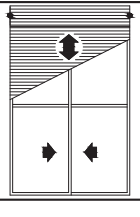

PERSIANA

19.34

*Referência a marcas registradas ® verificar índice.

A ALUMICONTE Reserva-se do direito de fazer modificações em qualquer informação descrita neste catálogo sem aviso prévio.

TAMPA LATERAL DA PORTA COM PERSIANA (000389)

APLICAÇÃO:
- LINHA:
LUNA®

Setembro/2012

PERSPECTIVA:
(Sem escala)

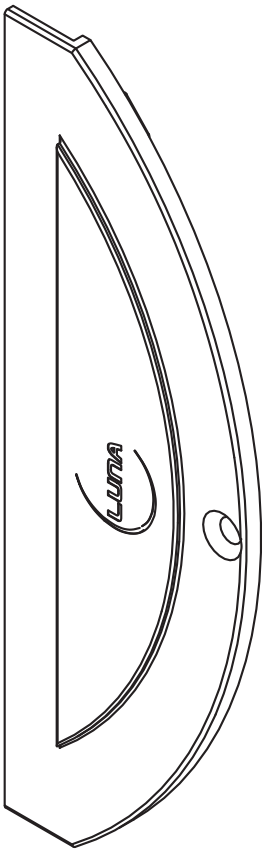

DIMENSÕES:
(Escala 1:2)

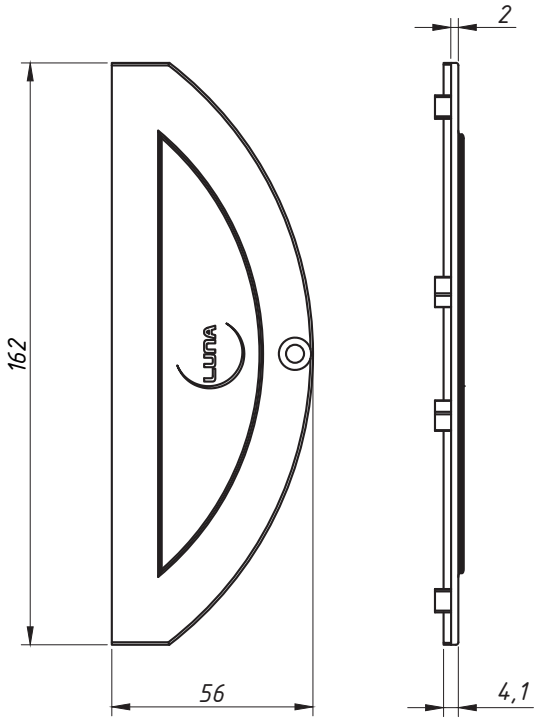

DETALHE DE APLICAÇÃO:
(sem escala)

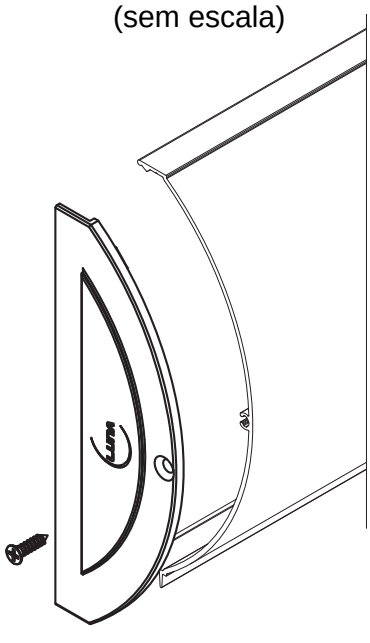

CARACTERÍSTICAS:

Componentes:	Matéria-prima:
Estrutura	Poliamida
Parafuso	Aço Inox

Acabamento	Preto
	Branco

Embalagem	20 peças
	20 parafusos

CÓDIGO	ACABAMENTO
TPA-231	Preto
TPA-231NB	Branco

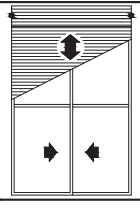

PERSIANA

19.35

*Referência a marcas registradas ® verificar índice.

A ALUMICONTE Reserva-se do direito de fazer modificações em qualquer informação descrita neste catálogo sem aviso prévio.

TAMPA DO MONTANTE
(060408, 060409, 060367)

APLICAÇÃO:
- LINHA:
LUNA®

Setembro/2012

DIMENSÕES:
(escala 1:1)

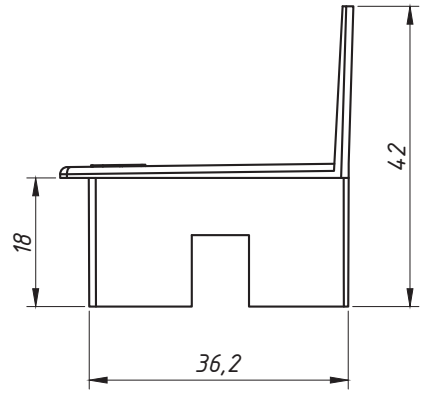

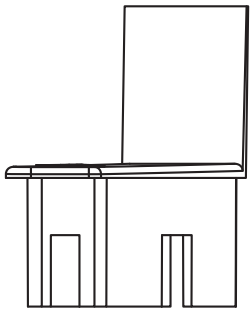

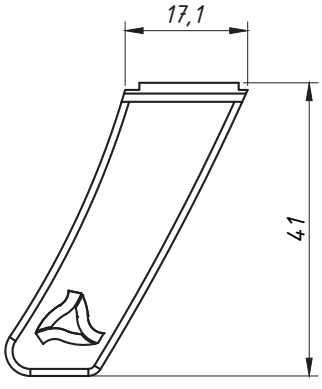

PERSPECTIVA:
(sem escala)

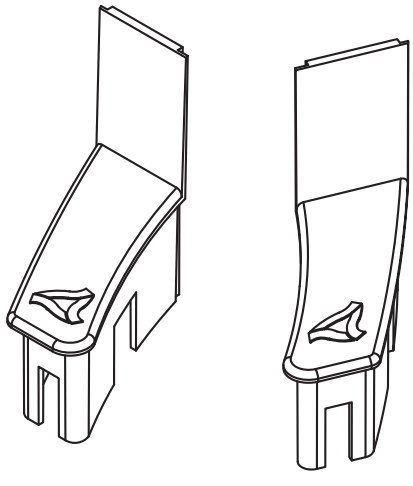

DETALHE DE APLICAÇÃO:
(sem escala)

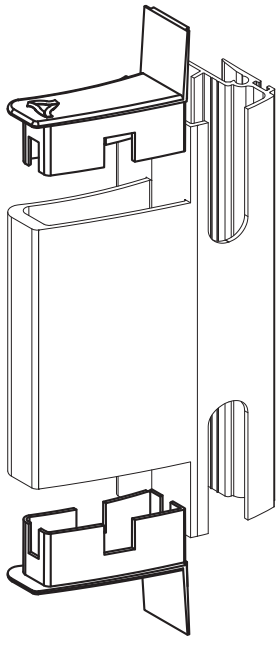

CARACTERÍSTICAS:

Componentes:	Matéria-prima:
Estrutura	Poliamida

Acabamento	Preto
	Branco

Embalagem	10 Pares

CÓDIGO	ACABAMENTO
NYL-230	Preto
NYL-230NB	Branco

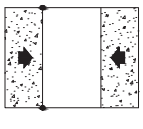

JANELAS
E PORTAS
DE CORRER

19.36

*Referência a marcas registradas ® verificar índice.

A ALUMICONTE Reserva-se do direito de fazer modificações em qualquer informação descrita neste catálogo sem aviso prévio.

TAMPA DO MONTANTE
(060410, 060366)

APLICAÇÃO:
- LINHA:
LUNA®

Setembro/2012

DIMENSÕES:
(escala 1:1)

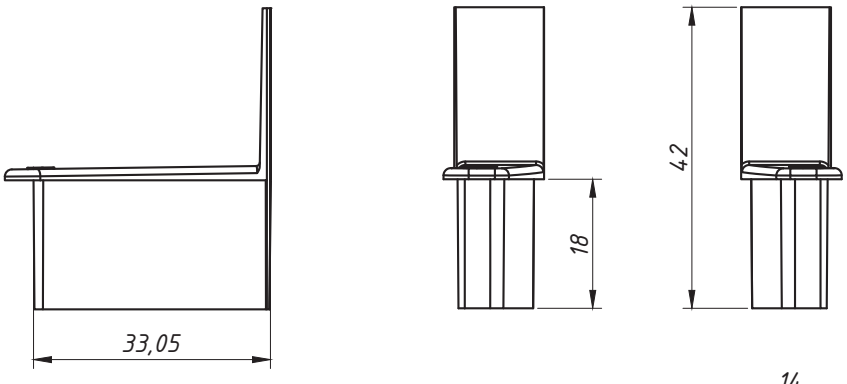

PERSPECTIVA:
(sem escala)

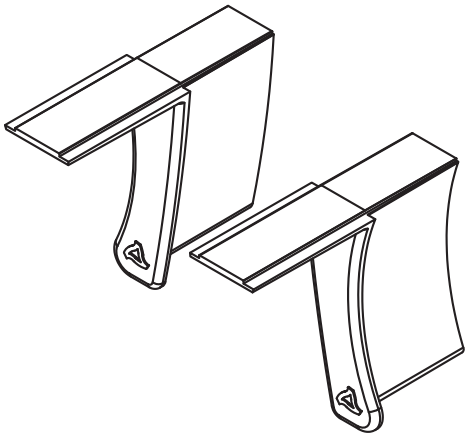

DETALHE DE APLICAÇÃO:
(sem escala)

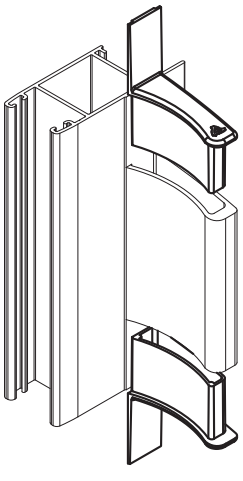

CARACTERÍSTICAS:

Componentes:	Matéria-prima:
Estrutura	Poliamida

Acabamento	Preto
	Branco

Embalagem	10 Pares

CÓDIGO	ACABAMENTO
NYL-231	Preto
NYL-231NB	Branco

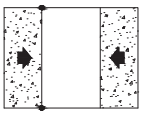

JANELAS
E PORTAS
DE CORRER

19.37

*Referência a marcas registradas ® verificar índice.

A ALUMICONTE Reserva-se do direito de fazer modificações em qualquer informação descrita neste catálogo sem aviso prévio.

BOTÃO TAMPA FURO ½ POLEGADA

APLICAÇÃO:

- LINHA: LUNA®

Setembro/2012

DIMENSÕES:
(sem escala)

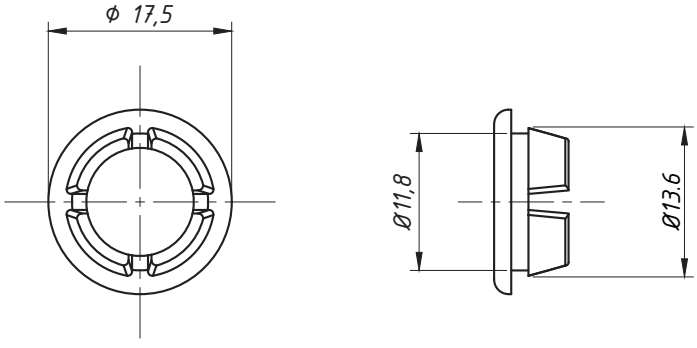

PERSPECTIVA:
(sem escala)

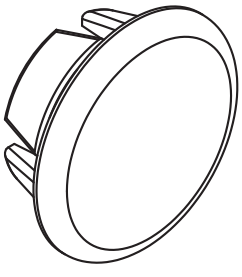

DETALHE DE APLICAÇÃO:
(sem escala)

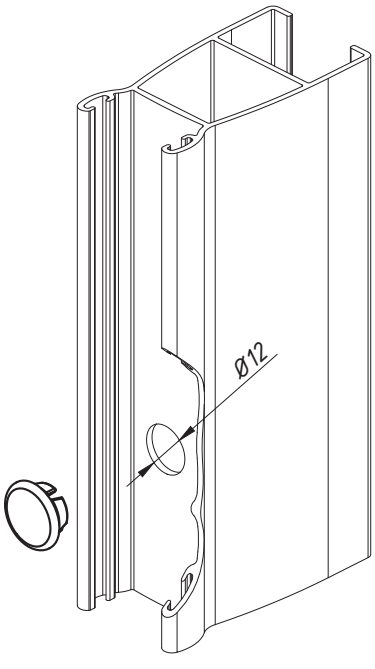

PARA FUROS COM Ø ½ POLEGADA

CARACTERÍSTICAS:

Componentes:	Matéria-prima:
Estrutura	Poliamida

Acabamentos	
Preto	Branco

Embalagem	200 peças

CÓDIGO	ACABAMENTO
NYL-043	Preto
NYL-043NB	Branco

DIVERSAS

*Referência a marcas registradas ® verificar índice.

A ALUMICONTE Reserva-se do direito de fazer modificações em qualquer informação descrita neste catálogo sem aviso prévio.

TAMPA LATERAL DA JANELA COM PERSIANA (MN-008)

APLICAÇÃO:

- LINHA: PERSIANAS DE ENROLAR

Julho/2012

DIMENSÕES:
(escala 1:2)

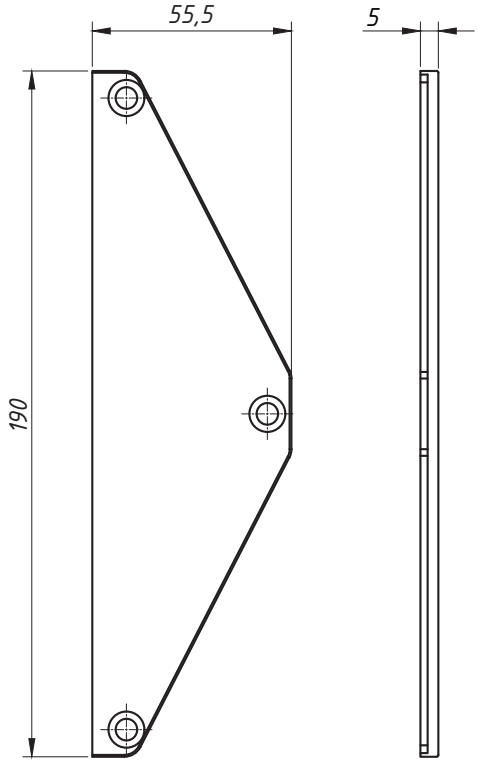

PERSPECTIVA:
(sem escala)

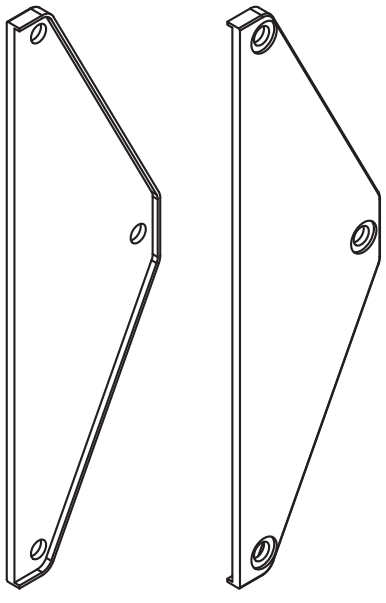

DETALHE DE APLICAÇÃO:
(sem escala)

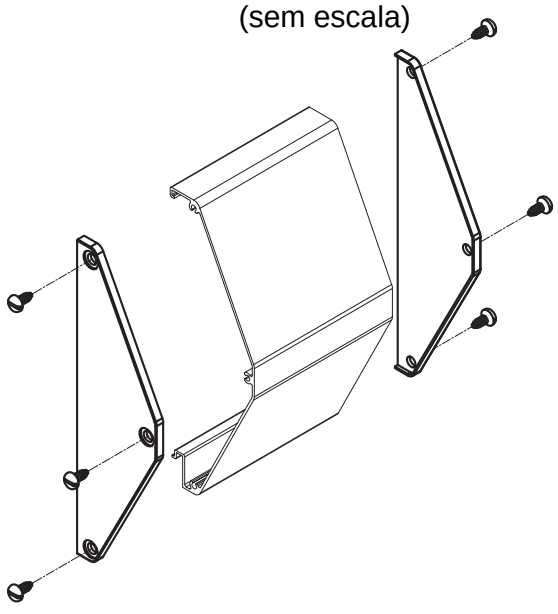

CARACTERÍSTICAS:

Componentes:	Matéria-prima:
Estrutura	Poliamida
Parafuso	Aço inox

Acabamento	
Preto	Branco

Embalagem	20 Peças
	60 Parafusos

CÓDIGO	ACABAMENTO
NYL-371	Preto
NYL-371NB	Branco

JANELAS DE CORRER

PERSIANA

19.39

*Referência a marcas registradas ® verificar índice.

A ALUMICONTE Reserva-se do direito de fazer modificações em qualquer informação descrita neste catálogo sem aviso prévio.

TAMPA LATERAL DA PORTA COM PERSIANA (MN-005 MN-006)

APLICAÇÃO:
- LINHA: PERSIANAS DE ENROLAR

Julho/2012

DIMENSÕES:
(escala 1:2)

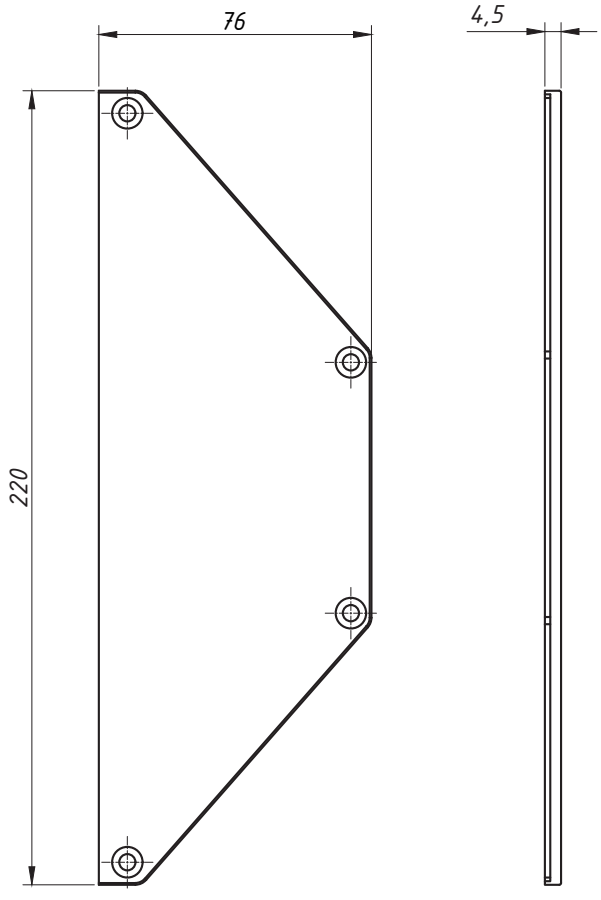

PERSPECTIVA:
(sem escala)

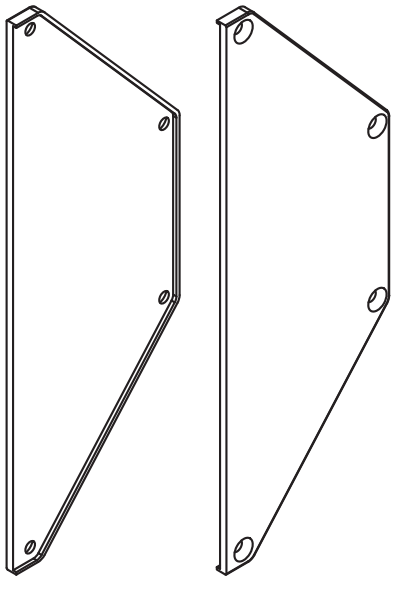

DETALHE DE APLICAÇÃO:
(sem escala)

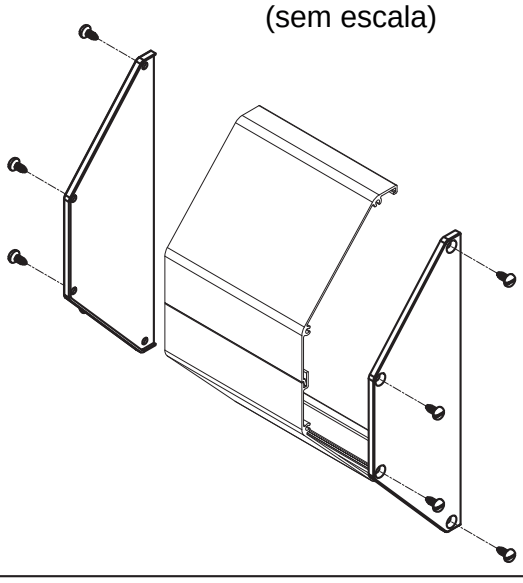

CARACTERÍSTICAS:

Componentes:	Matéria-prima:
Estrutura	Poliamida
Parafuso	Aço inox

Acabamento	
Preto	Branco

Embalagem	20 Peças
	80 Parafusos

CÓDIGO	ACABAMENTO
NYL-372	Preto
NYL-372NB	Branco

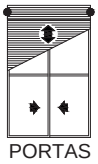

PORTAS DE CORRER

PERSIANA

19.40

*Referência a marcas registradas ® verificar índice.

A ALUMICONTE Reserva-se do direito de fazer modificações em qualquer informação descrita neste catálogo sem aviso prévio.

TAMPA DO MONTANTE
(LG 018)

APLICAÇÃO:

- LINHA GOLD® e ALUK 3.2®

Julho/2012

DIMENSÕES:
(escala 2:1)

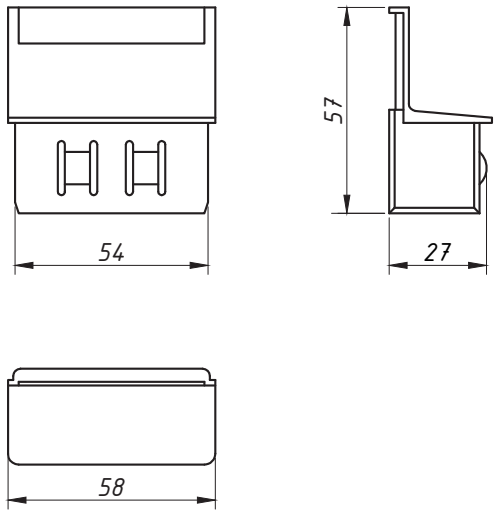

PERSPECTIVA:
(sem escala)

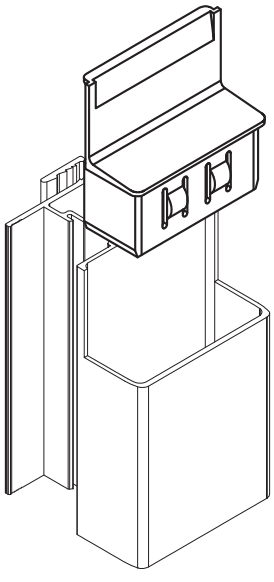

DETALHE DE APLICAÇÃO:
(sem escala)

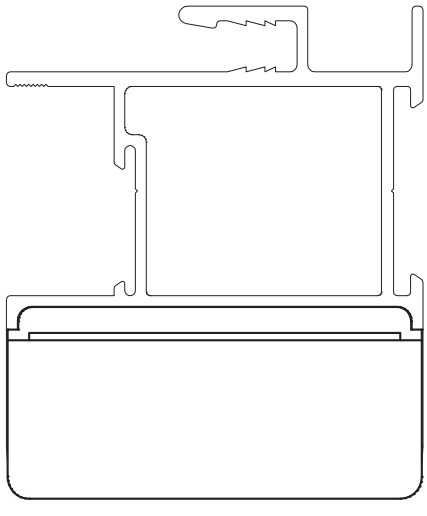

CARACTERÍSTICAS:

Componentes:	Matéria-prima:
Estrutura	Poliamida

Acabamento	
Preto	Branco

Embalagem	20 Peças

CÓDIGO	ACABAMENTO
NYL-401	Preto
NYL-401NB	Branco

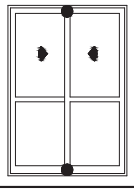

PORTAS DE CORRER

19.41

*Referência a marcas registradas ® verificar índice.

A ALUMICONTE Reserva-se do direito de fazer modificações em qualquer informação descrita neste catálogo sem aviso prévio.

TAMPA DO MONTANTE
SU-059/060

APLICAÇÃO:

- LINHA:
  SUPREMA®

Junho/2012

PERSPECTIVA:
(escala 1:1)

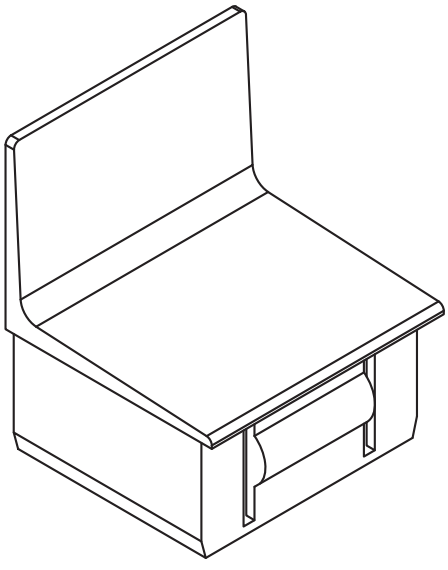

DIMENSÕES:
(escala 1:1)

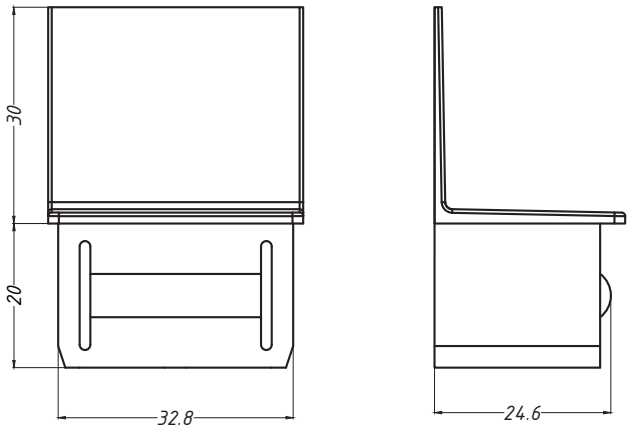

DETALHE DE APLICAÇÃO:
(sem escala)

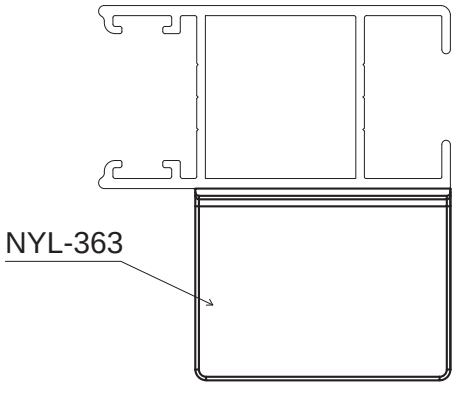

CARACTERÍSTICAS:

Componentes:	Matéria-prima:
Estrutura	Poliamida

Acabamento	Preto / Branco

Embalagem	20 Peças

CÓDIGO	ACABAMENTO
NYL- 363	Preto
NYL- 363NB	Branco

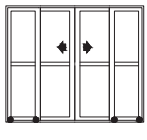

PORTAS
DE CORRER

19.42

*Referência a marcas registradas ® verificar índice.

A ALUMICONTE Reserva-se do direito de fazer modificações em qualquer informação descrita neste catálogo sem aviso prévio.

TAMPA DO MONTANTE
SU-061 SK-061

APLICAÇÃO:

- LINHA:

SUPREMA®, ALUK2.5®

Junho/2012

PERSPECTIVA:
(escala 1:1)

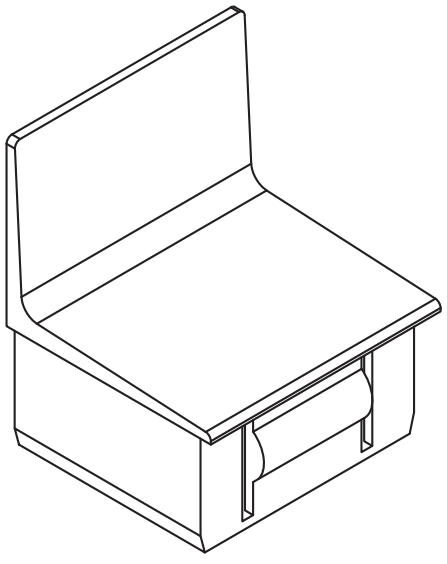

DIMENSÕES:
(escala 1:1)

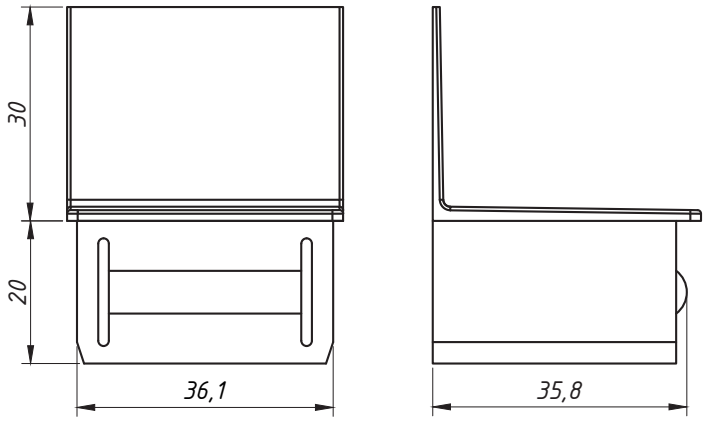

DETALHE DE APLICAÇÃO:
(sem escala)

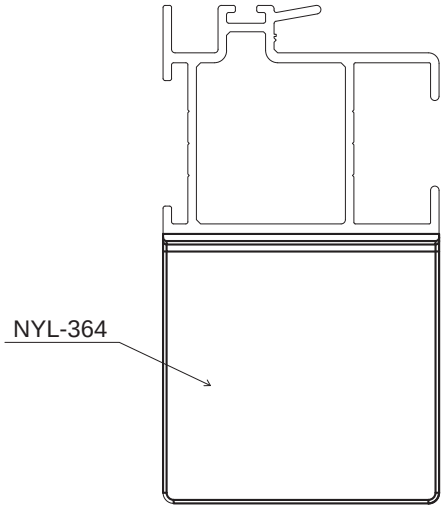

CARACTERÍSTICAS:

Componentes:	Matéria-prima:
Estrutura	Poliamida

Acabamento	Preto/ Branco

Embalagem	20 Peças

CÓDIGO	ACABAMENTO
NYL - 364	Preto
NYL - 364NB	Branco

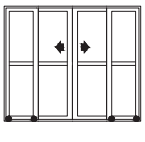

Portas de Correr

19.43

*Referência a marcas registradas ® verificar índice.

A ALUMICONTE Reserva-se do direito de fazer modificações em qualquer informação descrita neste catálogo sem aviso prévio.

TAMPA DO MONTANTE

ALG-740 / ALG-640 / ALG-382/ ALG 40301
ALG-1011 / ALG-1012/ ALG40401

APLICAÇÃO:

Absoluta ®

Novembro/2013

PERSPECTIVA:
(escala 1:1)

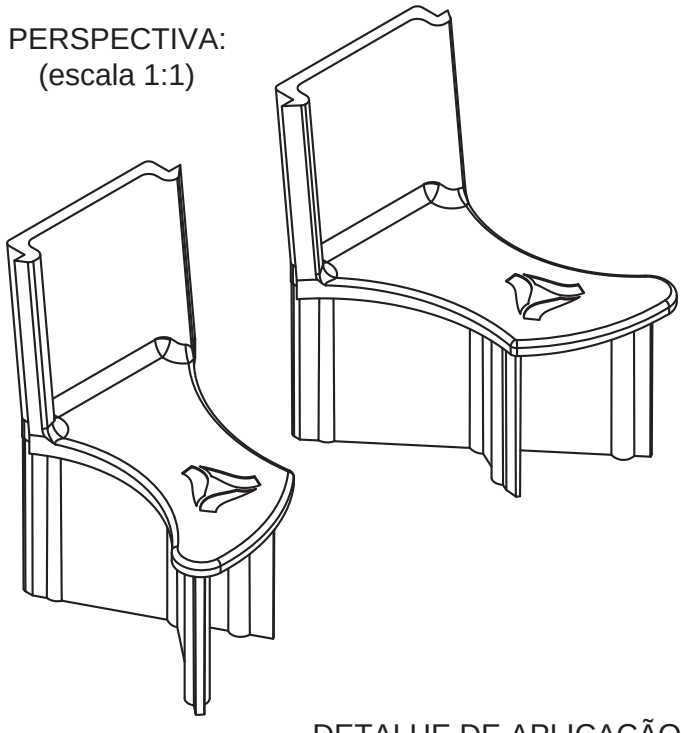

DIMENSÕES:
(escala 1:1)

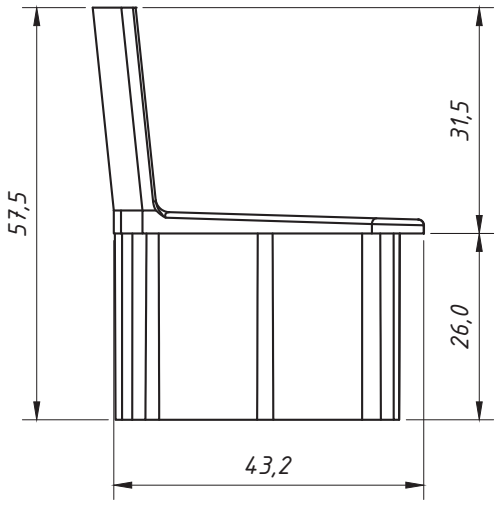

DETALHE DE APLICAÇÃO:
(sem escala)

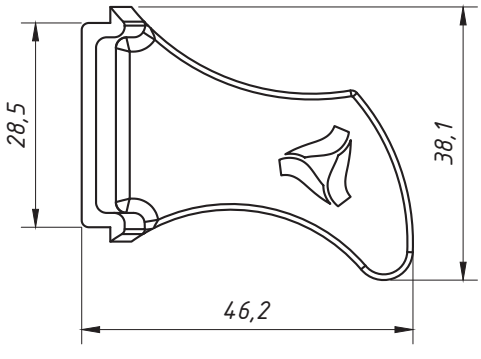

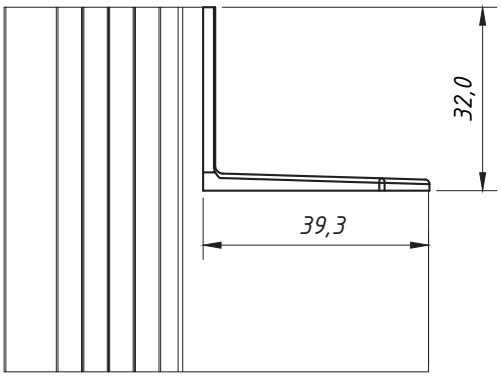

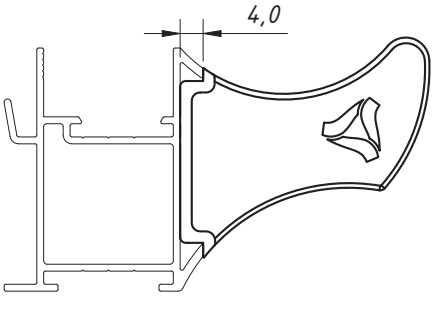

CARACTERÍSTICAS:

Componentes:	Matéria-prima:
Estrutura	Poliamida

Acabamento	Preto / Branco

Embalagem	10 Pares

CÓDIGO	ACABAMENTO
NYL-0740NP	Preto
NYL-0740NB	Branco

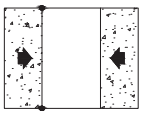

JANELAS
E PORTAS
DE CORRER

19.44

*Referência a marcas registradas ® verificar índice.

A ALUMICONTE Reserva-se do direito de fazer modificações em qualquer informação descrita neste catálogo sem aviso prévio.

TAMPA DO MONTANTE
ALG-3021 / ALG-3052

APLICAÇÃO:

D'oro ®

Março/2006

DIMENSÕES:
(escala 1:1)

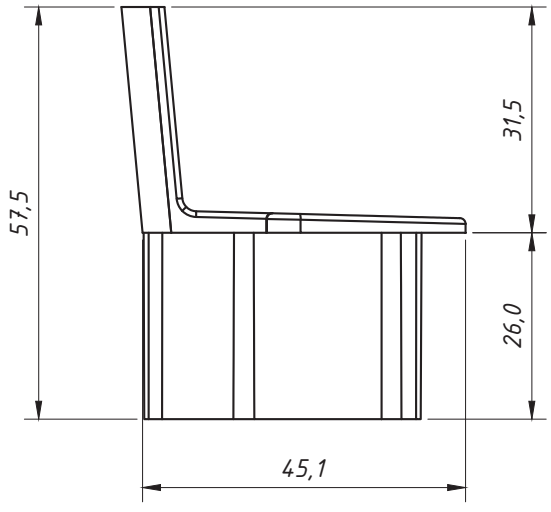

PERSPECTIVA:
(escala 1:1)

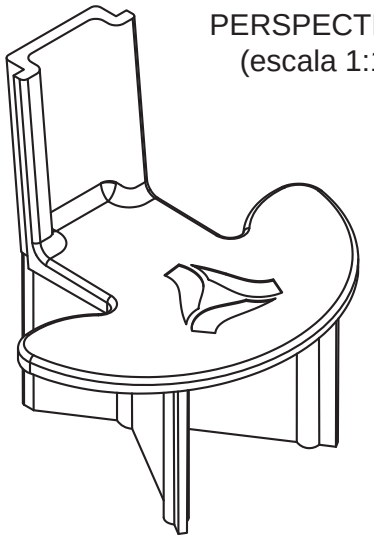

DETALHE DE APLICAÇÃO:
(sem escala)

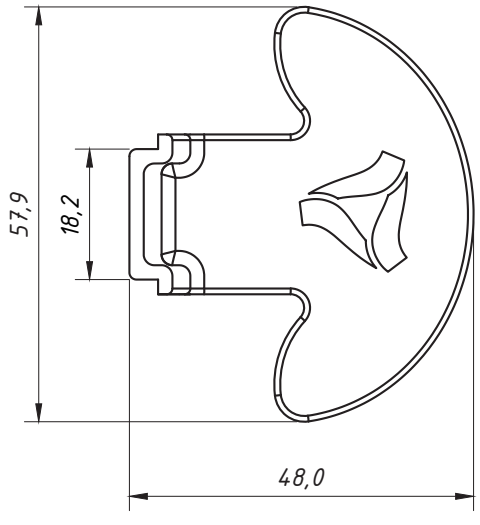

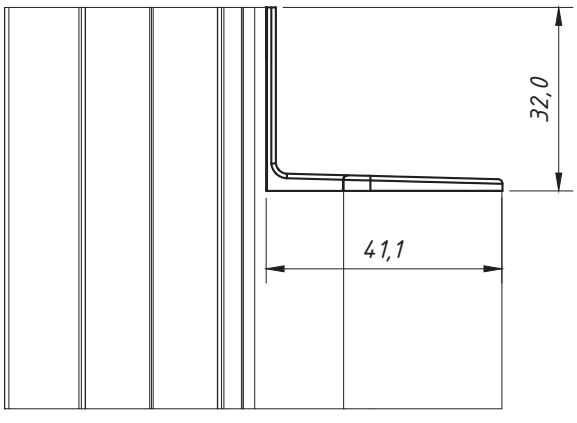

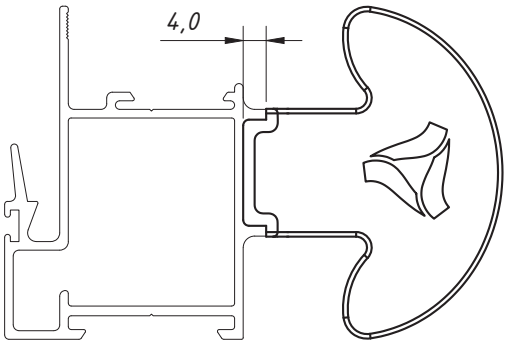

CARACTERÍSTICAS:

Componentes:	Matéria-prima:
Estrutura	Poliamida

Acabamento	Preto / Branco

Embalagem	20 Peças

CÓDIGO	ACABAMENTO
NYL-3052NP	Preto
NYL-3052NB	Branco

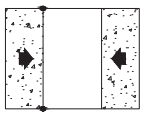

JANELAS
E PORTAS
DE CORRER

19.45

*Referência a marcas registradas ® verificar índice.

A ALUMICONTE Reserva-se do direito de fazer modificações em qualquer informação descrita neste catálogo sem aviso prévio.

TAMPA DO MONTANTE
ALG-4052 / ALG-4021

APLICAÇÃO:

D'oro ®

Março/2006

DIMENSÕES:
(escala 1:1)

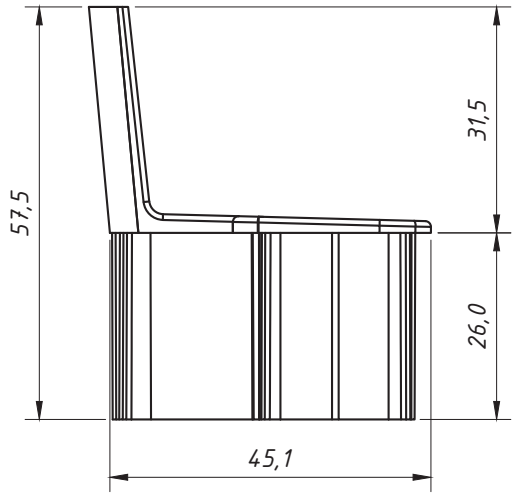

PERSPECTIVA:
(escala 1:1)

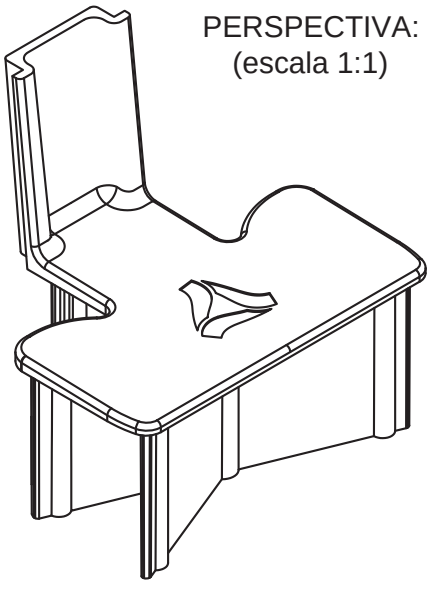

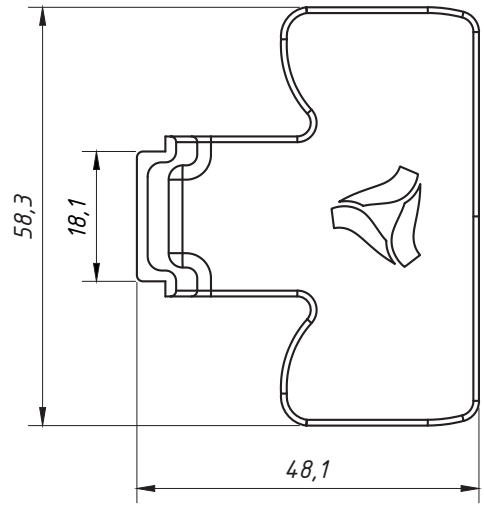

DETALHE DE APLICAÇÃO:
(sem escala)

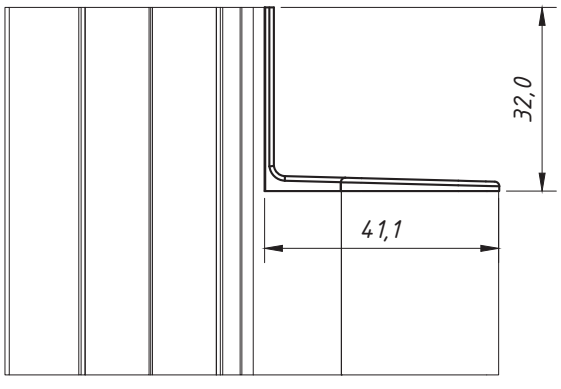

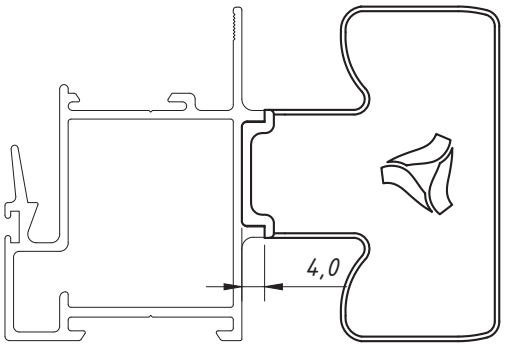

CARACTERÍSTICAS:

Componentes:	Matéria-prima:
Estrutura	Poliamida

Acabamento	Preto / Branco

Embalagem	20 Peças

CÓDIGO	ACABAMENTO
NYL-4052NP	Preto
NYL-4052NB	Branco

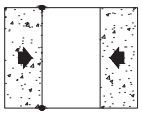

JANELAS
E PORTAS
DE CORRER

19.46

*Referência a marcas registradas ® verificar índice.

A ALUMICONTE Reserva-se do direito de fazer modificações em qualquer informação descrita neste catálogo sem aviso prévio.

TAMPA DO MONTANTE
ALG-5052

APLICAÇÃO:

D'oro ®

Março/2006

DIMENSÕES:
(escala 1:1)

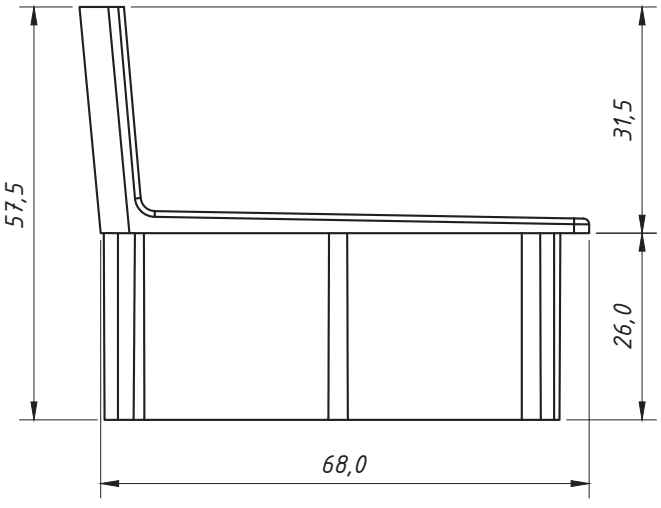

PERSPECTIVA:
(Sem Escala)

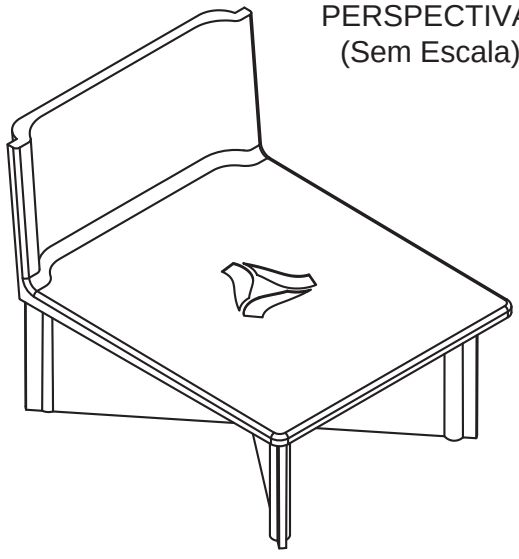

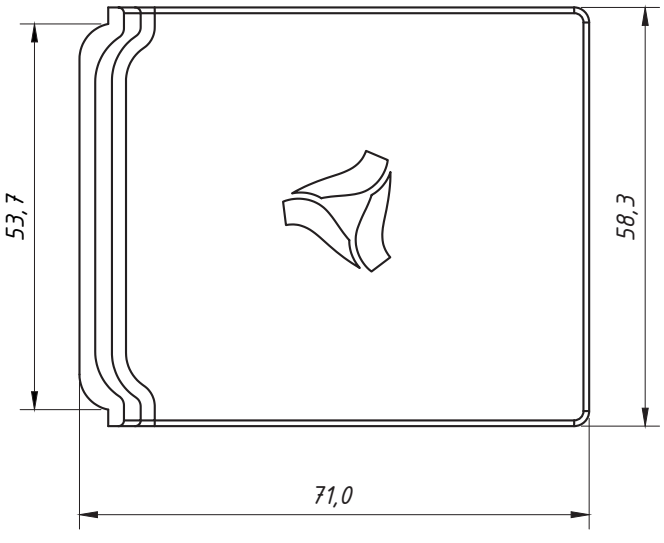

DETALHE DE APLICAÇÃO:
(sem escala)

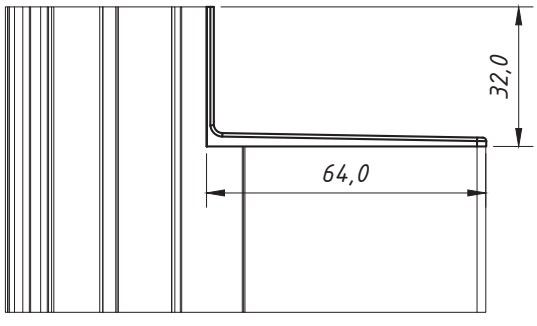

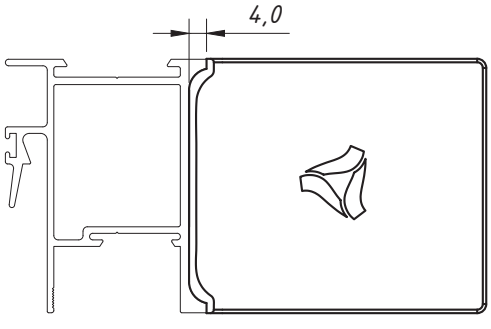

CARACTERÍSTICAS:

Componentes:	Matéria-prima:
Estrutura	Poliamida

Acabamento	Preto / Branco
Embalagem	20 Peças

CÓDIGO	ACABAMENTO
NYL-5052NP	Preto
NYL-5052NB	Branco

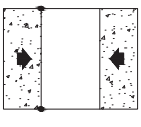

JANELAS
E PORTAS
DE CORRER

19.47

*Referência a marcas registradas ® verificar índice.

A ALUMICONTE Reserva-se do direito de fazer modificações em qualquer informação descrita neste catálogo sem aviso prévio.

TAMPA LATERAL DA CAIXA DAS PERSIANAS (JANELA MI-0007)

APLICAÇÃO:
- LINHA:
INTEGRADA

Dezembro/2013

PERSPECTIVA:
(escala 1:2)

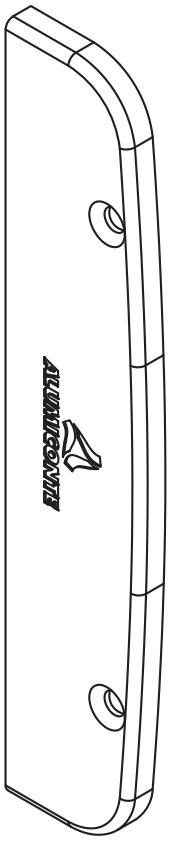

DIMENSÕES:
(escala 1:2)

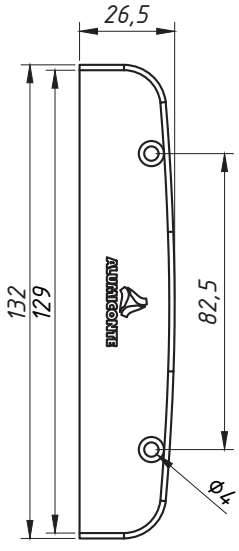

DETALHE DE APLICAÇÃO:
(sem escala)

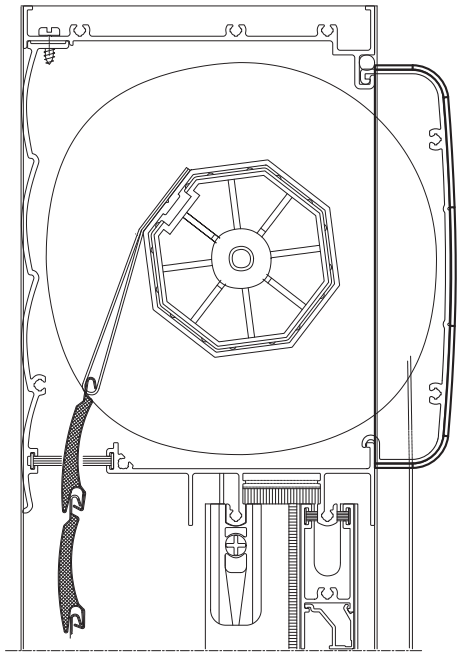

CARACTERÍSTICAS:

Componentes:	Matéria-prima:
Estrutura	Poliamida
Parafusos	Aço Inox

Acabamentos	
Preto	Branco

Embalagem	20 Peças
	40 Parafusos

CÓDIGO	ACABAMENTO
NYL- 0302PT	Preto
NYL- 0302BC	Branco

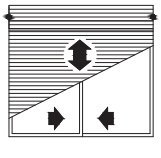

PERSIANA

19.48

*Referência a marcas registradas ® verificar índice.

A ALUMICONTE Reserva-se do direito de fazer modificações em qualquer informação descrita neste catálogo sem aviso prévio.

CANOPLA

APLICAÇÃO:
- LINHAS:
  Guarda Corpo
  ConteGlass®

Junho/2015

PESPECTIVA:
(S/escala)

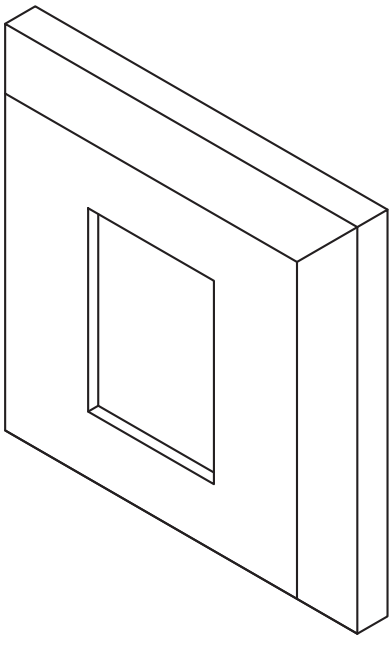

Aplicação: CAN2062 - ALV2062
CAN2065 - ALV2065

DIMENSÕES:
(S/escala)

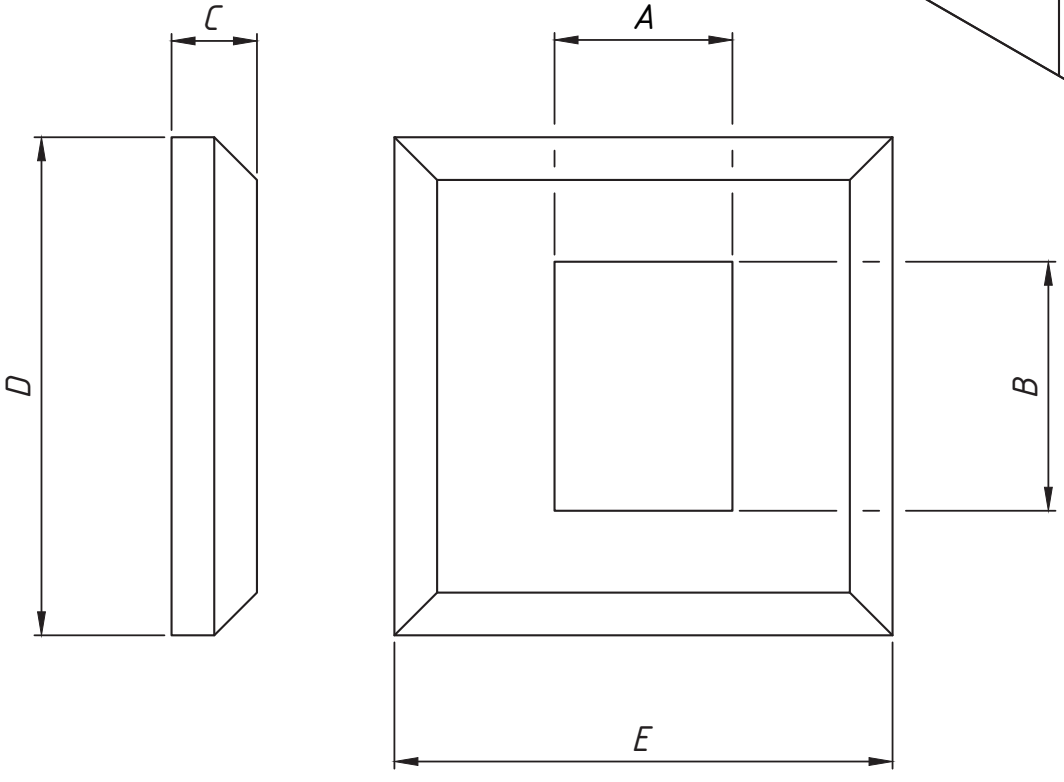

CARACTERÍSTICAS:

Embalagem	10 Canoplas

Material	Poliamida

CÓDIGO	DIMENSÕES		ACABAMENTO
	A x B	C x D x E	
CAN2062BC	50 x 35	12 x 80 x 80	BRANCO
CAN2062PT			PRETO
CAN2065BC	25 x 35	12 x 70 x 70	BRANCO
CAN2065PT			PRETO

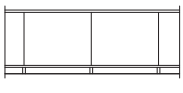

GUARDA CORPO

19.49

*Referência a marcas registradas ® verificar índice.

A ALUMICONTE Reserva-se do direito de fazer modificações em qualquer informação descrita neste catálogo sem aviso prévio.

TAMPA CORRIMÃO

ALV-2060

APLICAÇÃO:
- LINHA:
  Guarda Corpo
  ConteGlass®

Junho/2015

PESPECTIVA:
(Escala 1:2)

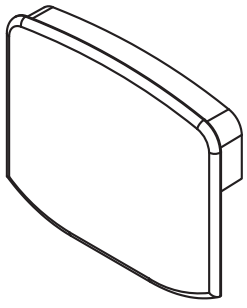

DIMENSÕES:
(Escla 1:2)

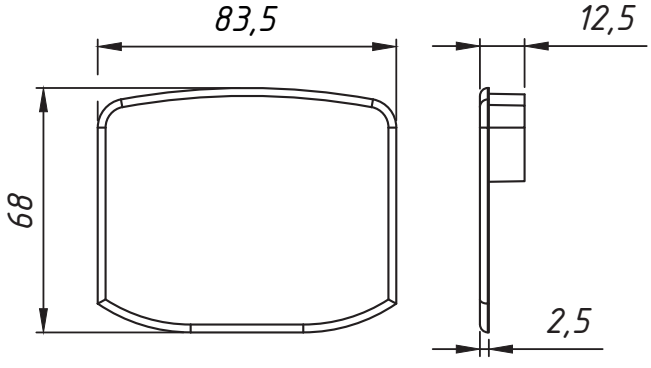

APLICAÇÃO:
(Escala 1:2)

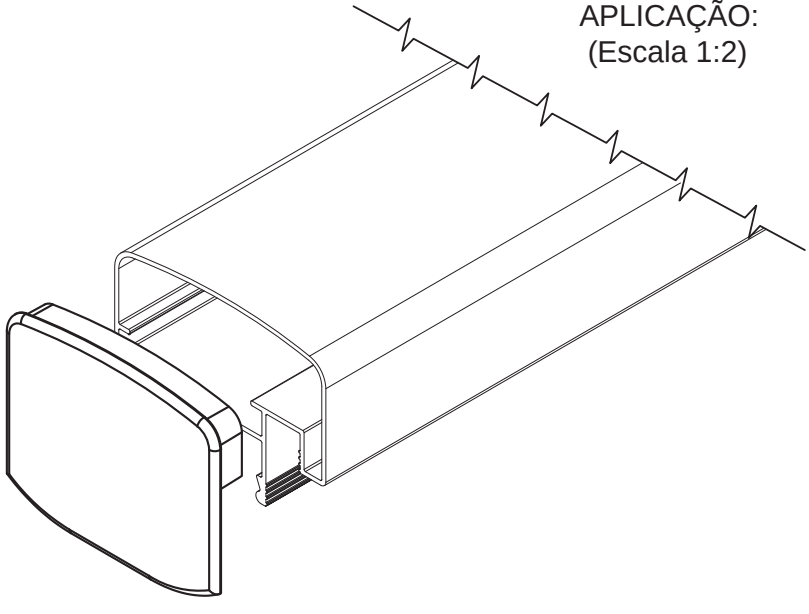

CARACTERÍSTICAS:

Embalagem	10 Tampas

Material	Poliamida

CÓDIGO	ACABAMENTO
TPA2060BC	BRANCO
TPA2060PT	PRETO

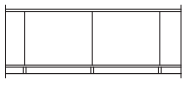

GUARDA CORPO

19.50

*Referência a marcas registradas ® verificar índice.

A ALUMICONTE Reserva-se do direito de fazer modificações em qualquer informação descrita neste catálogo sem aviso prévio.

TAMPA DA PORCA SEXTAVADA 1/4"

APLICAÇÃO:
LINHAS:
ConteGlass

Agosto/2017

DIMENSÕES:
(escala 2:1)

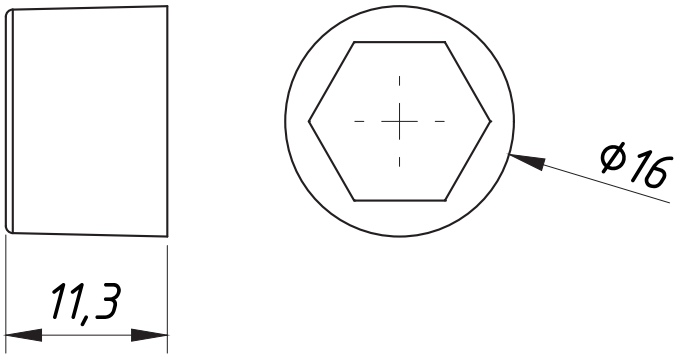

PERSPECTIVA:
(sem escala)

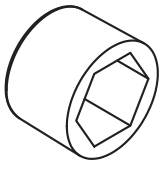

DETALHE DE APLICAÇÃO:
(sem escala)

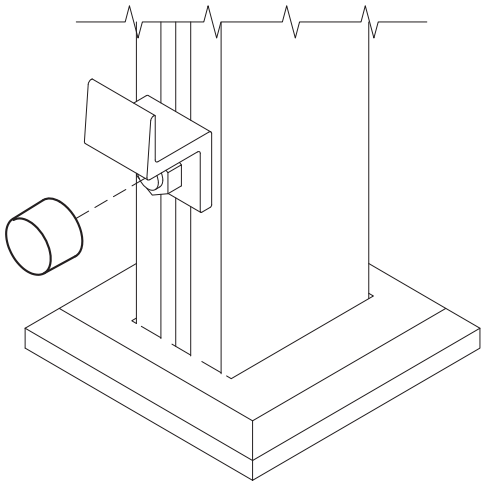

CARACTERÍSTICAS:

Componentes:	Matéria-prima:
Estrutura	Poliamida

Acabamento	
Branco	Preto

Embalagem	50 peças

CÓDIGO	ACABAMENTO
NYL-314BC	Branco
NYL-314PT	Preto

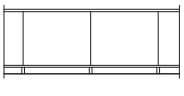

GUARDA CORPO

19.51

*Referência a marcas registradas ® verificar índice.

A ALUMICONTE Reserva-se do direito de fazer modificações em qualquer informação descrita neste catálogo sem aviso prévio.

TAMPA DO MONTANTE
EXL-400

APLICAÇÃO:

- LINHA:
EXCELÊNCIA®

Novembro/2017

DIMENSÕES:
(escala 1:1)

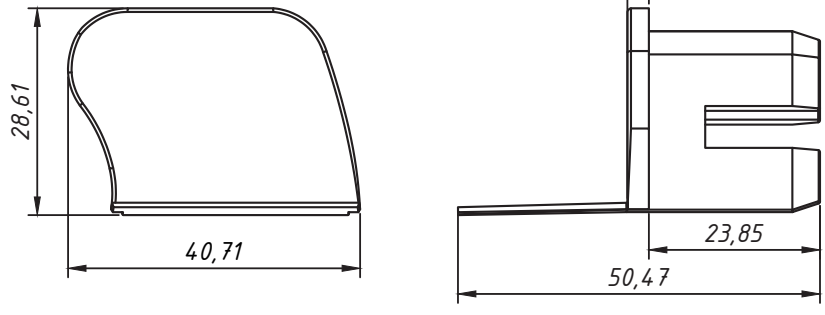

PERSPECTIVA SEM ESCALA:

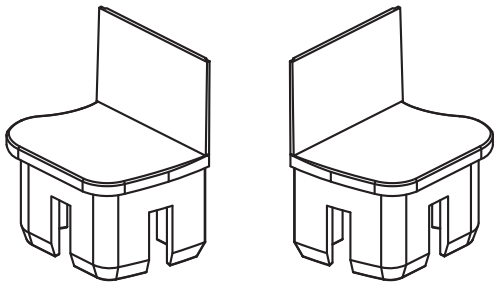

PERSPECTIVA S/ ESCALA

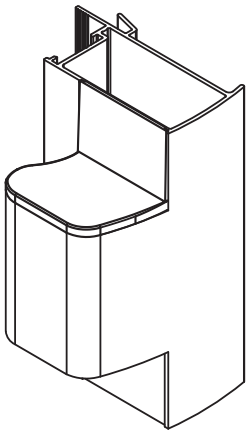

CARACTERÍSTICAS:

Componentes:	Matéria-prima:
Estrutura	Poliamida

Acabamento	
Branco	Preto

Embalagem	10 Pares

CÓDIGO	ACABAMENTO
TPA-400PT	Preto
TPA-400BC	Branco

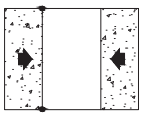

JANELAS
E PORTAS
DE CORRER

19.52

*Referência a marcas registradas ® verificar índice.

A ALUMICONTE Reserva-se do direito de fazer modificações em qualquer informação descrita neste catálogo sem aviso prévio.

TAMPA DO MONTANTE
EXL-2088

APLICAÇÃO:

- LINHA:

ALUMICONTE EXCELÊNCIA®

Dezembro/2017

DIMENSÕES:
(escala 1:1)

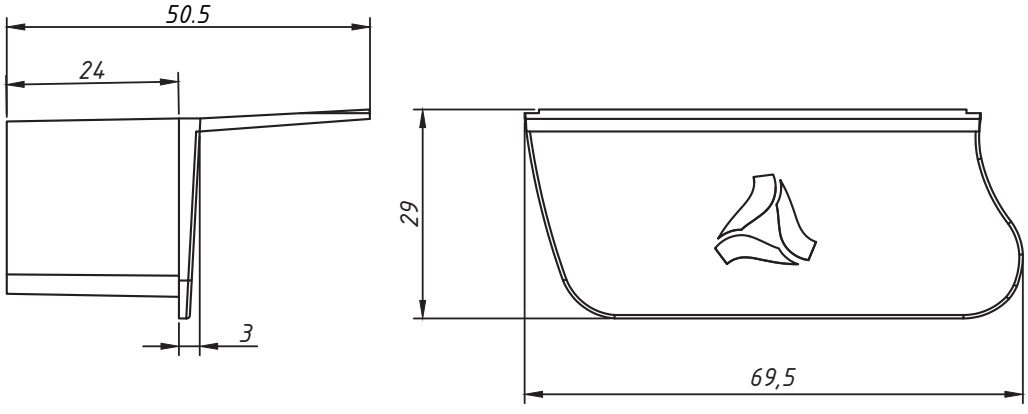

PERSPECTIVA SEM ESCALA:

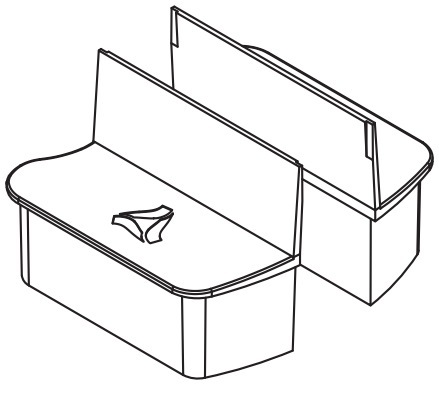

PERSPECTIVA S/ ESCALA

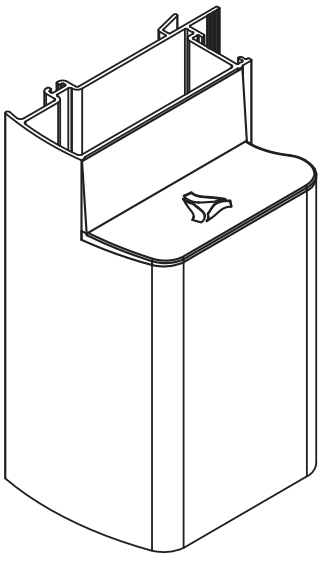

CARACTERÍSTICAS:

Componentes:	Matéria-prima:
Estrutura	Poliamida

Acabamento	
Branco	Preto

Embalagem	10 Pares

CÓDIGO	ACABAMENTO
TPA-2088PT	Preto
TPA-2088BC	Branco

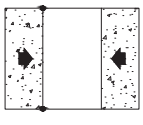

JANELAS
E PORTAS
DE CORRER

19.53

*Referência a marcas registradas ® verificar índice.

A ALUMICONTE Reserva-se do direito de fazer modificações em qualquer informação descrita neste catálogo sem aviso prévio.

TAMPA CORRIMÃO BOLEADA

ALV-2064

APLICAÇÃO:
- LINHA:
Conte Glass

Agosto/2019

PESPECTIVA:
(Escala 1:1)

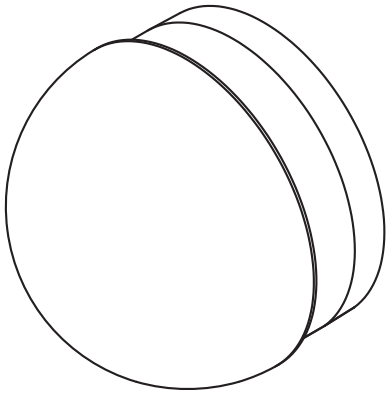

DIMENSÕES:
(Escla 1:1)

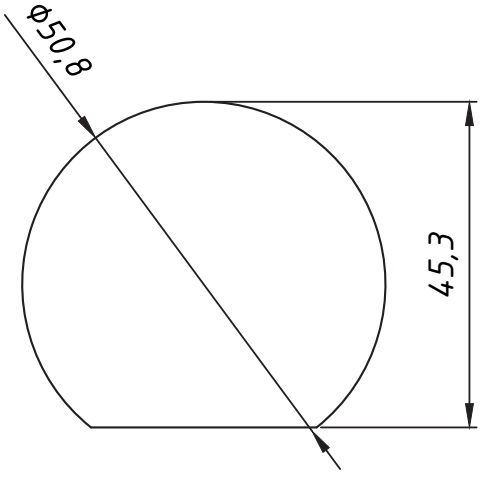

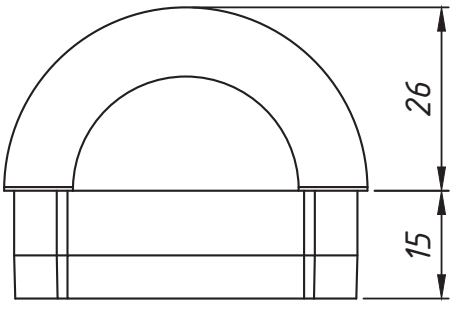

APLICAÇÃO:
(Sem escala)

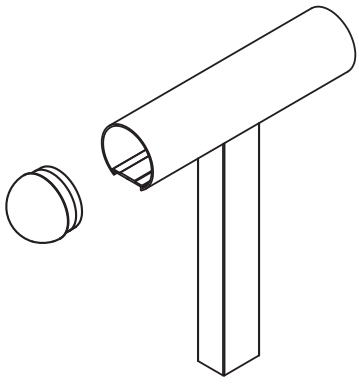

CARACTERÍSTICAS:

Embalagem	10 Tampas

Material	Poliamida

CÓDIGO	ACABAMENTO
TPA2064PBC	BRANCO
TPA2064PPT	PRETO

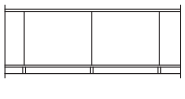

GUARDA CORPO

19.54

*Referência a marcas registradas ® verificar índice.

A ALUMICONTE Reserva-se do direito de fazer modificações em qualquer informação descrita neste catálogo sem aviso prévio.

TAMPA CORRIMÃO LISA

ALV-2064

APLICAÇÃO:
- LINHA:
Conte Glass

Agosto/2019

PESPECTIVA:
(Escala 1:1)

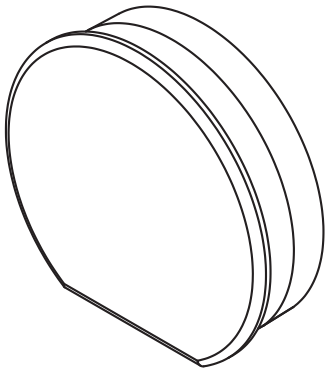

DIMENSÕES:
(Escla 1:1)

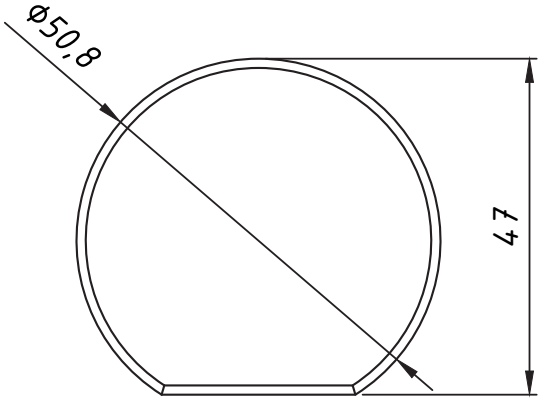

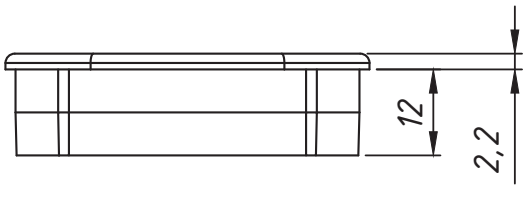

APLICAÇÃO:
(Sem escala)

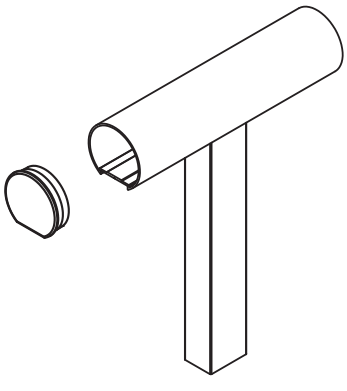

CARACTERÍSTICAS:

Embalagem	10 Tampas

Material	Poliamida

CÓDIGO	ACABAMENTO
TPA2064LBC	BRANCO
TPA2064LPT	PRETO

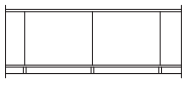

GUARDA CORPO

19.55

*Referência a marcas registradas ® verificar índice.

A ALUMICONTE Reserva-se do direito de fazer modificações em qualquer informação descrita neste catálogo sem aviso prévio.

TAMPA DO MONTANTE
CHR026 CHR029
CHR053 CHR054

APLICAÇÃO:
- LINHA:
CHROMA®

Novembro/2018

DIMENSÕES:
(escala 1:1)

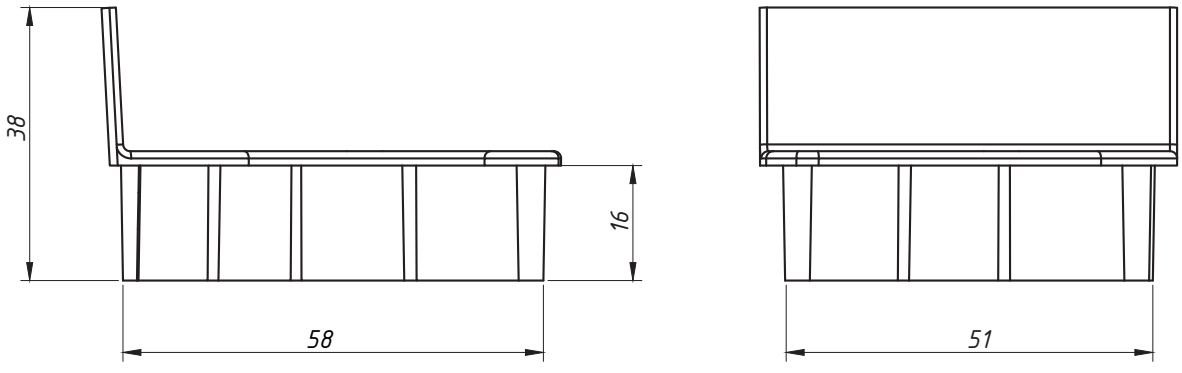

PERSPECTIVA SEM ESCALA:

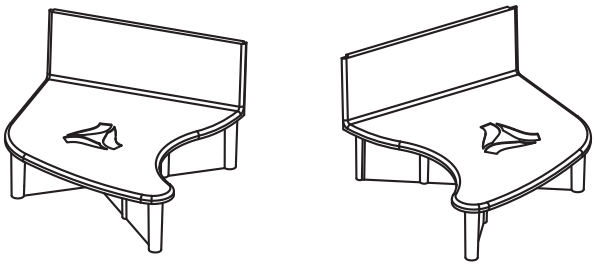

APLICAÇÃO
SEM ESCALA:

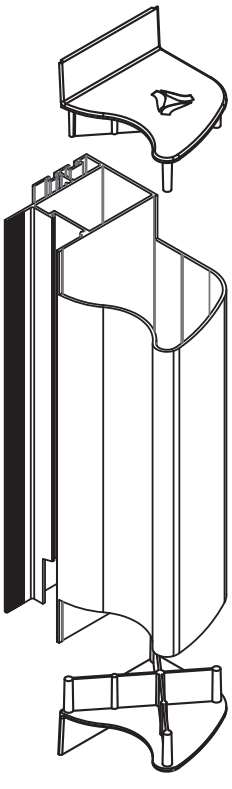

CARACTERÍSTICAS:

Componentes:	Matéria-prima:
Estrutura	Poliamida

Acabamento	
Branco	Preto

Embalagem	10 Pares

CÓDIGO	ACABAMENTO
TPA026PT	Preto
TPA026BC	Branco

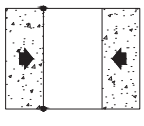

JANELAS
E PORTAS
DE CORRER

19.56

*Referência a marcas registradas ® verificar índice.

A ALUMICONTE Reserva-se do direito de fazer modificações em qualquer informação descrita neste catálogo sem aviso prévio.

TAMPA LATERAL JANELA COM PERSIANA ECO-791

APLICAÇÃO:

- LINHA:
  CHROMA®

Novembro/2018

DIMENSÕES:
(escala 1:2)

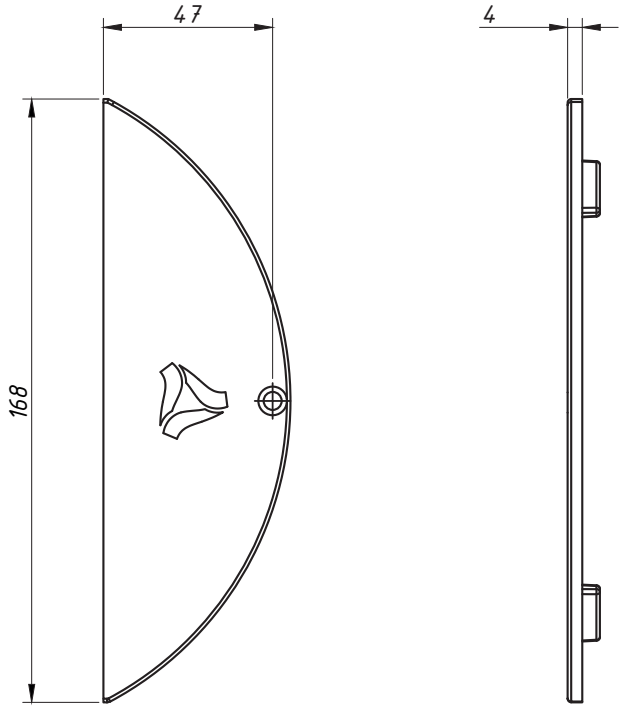

PERSPECTIVA SEM ESCALA:



APLICAÇÃO
SEM ESCALA:

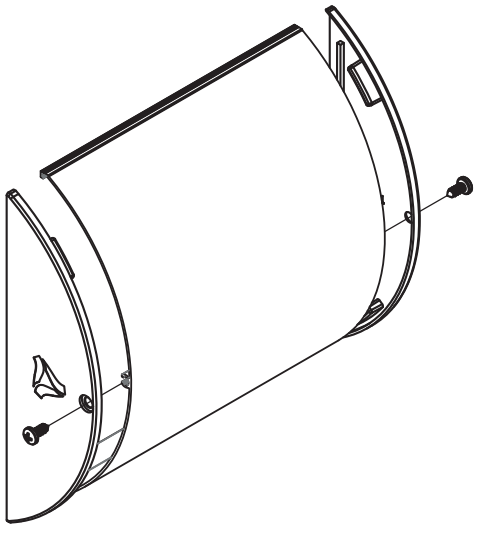

CARACTERÍSTICAS:

Componentes:	Matéria-prima:
Estrutura	Poliamida

Acabamento	
Branco	Preto

Embalagem	20 Peças

CÓDIGO	ACABAMENTO
TPA791PT	Preto
TPA791BC	Branco

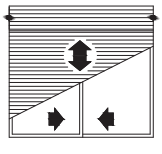

PERSIANA

19.57

*Referência a marcas registradas ® verificar índice.

A ALUMICONTE Reserva-se do direito de fazer modificações em qualquer informação descrita neste catálogo sem aviso prévio.

TAMPA DO MONTANTE

ECO796 ECO795 ECO735 ECO736
VT844 VT847 VT849 VT897 VT861

APLICAÇÃO:

- LINHAS:

UNNION® ECOLINE2.5®

Novembro/2018

DIMENSÕES:
(escala 1:1)

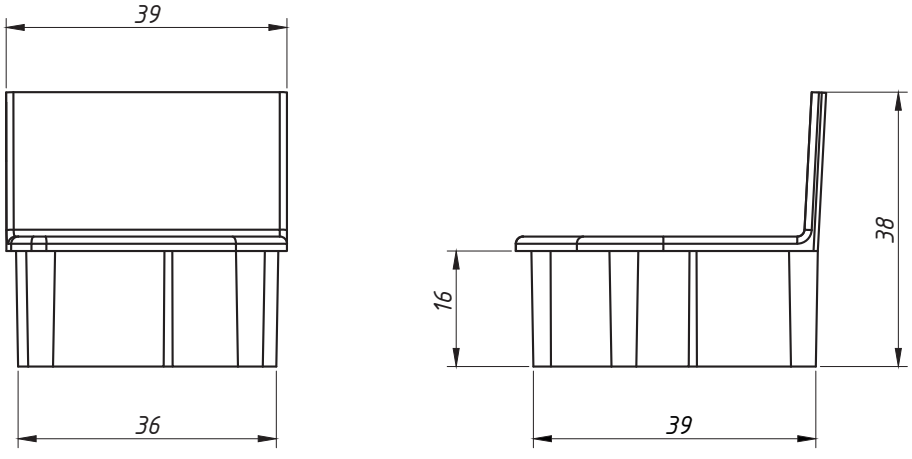

PERSPECTIVA SEM ESCALA:

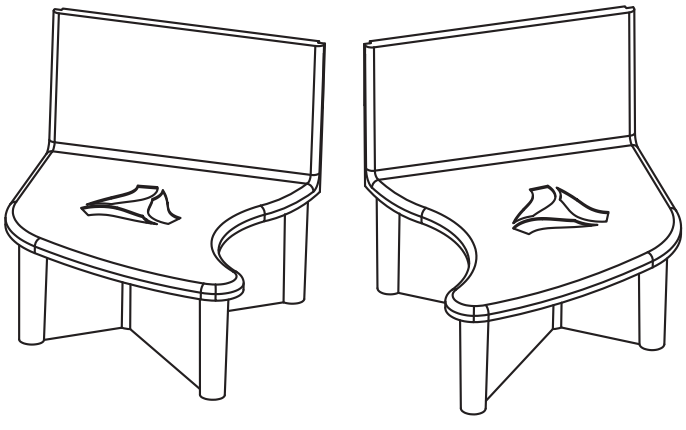

APLICAÇÃO
SEM ESCALA:

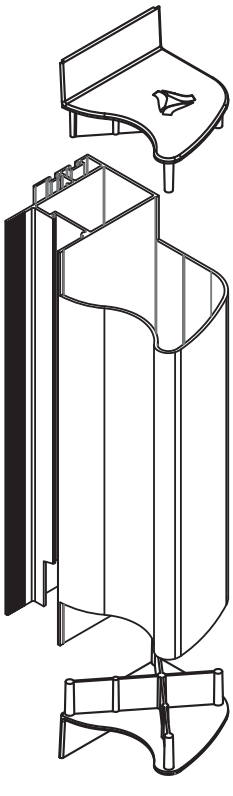

CARACTERÍSTICAS:

Componentes:	Matéria-prima:
Estrutura	Poliamida

Acabamento	
Branco	Preto

Embalagem	10 Pares

CÓDIGO	ACABAMENTO
TPA796PT	Preto
TPA796BC	Branco

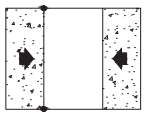

JANELAS
E PORTAS
DE CORRER

19.58

*Referência a marcas registradas ® verificar índice.

A ALUMICONTE Reserva-se do direito de fazer modificações em qualquer informação descrita neste catálogo sem aviso prévio.

TAMPA LATERAL JANELA COM PERSIANA VT-804

APLICAÇÃO:

- LINHA:
  ECOLINE®

Novembro/2018

DIMENSÕES:
(escala 1:2)

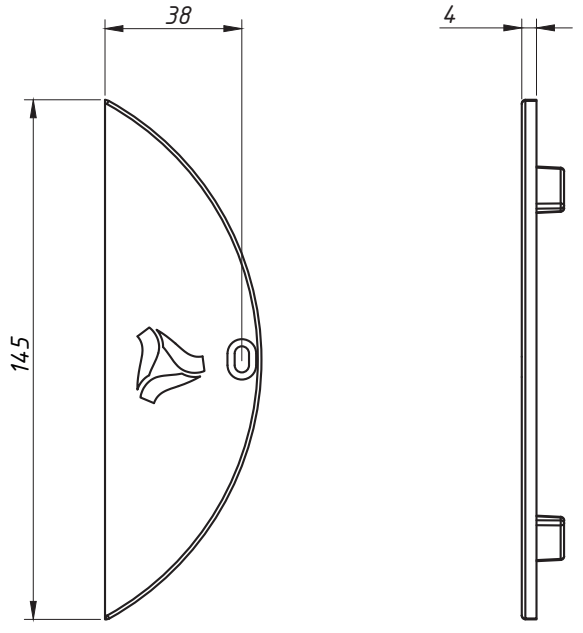

PERSPECTIVA SEM ESCALA:



APLICAÇÃO
SEM ESCALA:

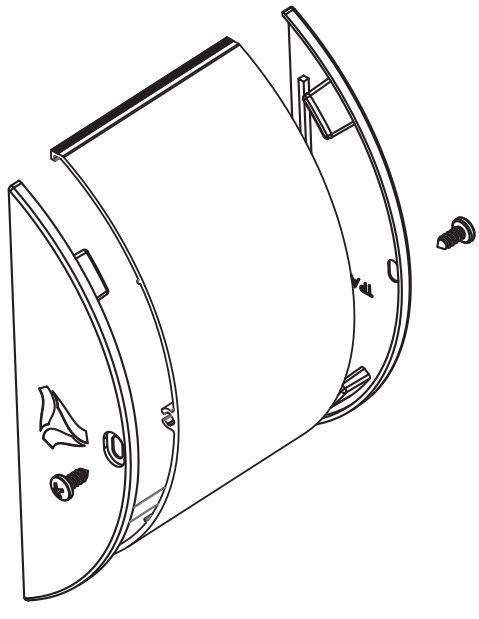

CARACTERÍSTICAS:

Componentes:	Matéria-prima:
Estrutura	Poliamida

Acabamento	
Branco	Preto

Embalagem	20 Peças
	20 Parafusos

CÓDIGO	ACABAMENTO
TPA804PT	Preto
TPA804BC	Branco

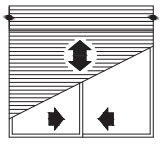

PERSIANA

19.59

*Referência a marcas registradas ® verificar índice.

A ALUMICONTE Reserva-se do direito de fazer modificações em qualquer informação descrita neste catálogo sem aviso prévio.

TAMPA LATERAL PORTA COM PERSIANA VT-854

APLICAÇÃO:

- LINHAS:
  CHROMA®
  ECOLINE2.5®

Novembro/2018

DIMENSÕES:
(escala 1:3)

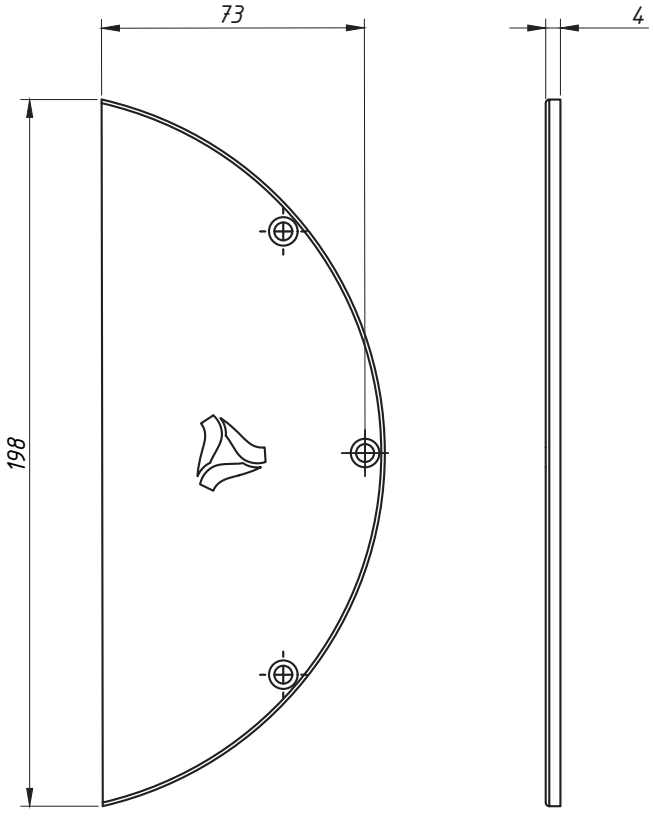

PERSPECTIVA SEM ESCALA:

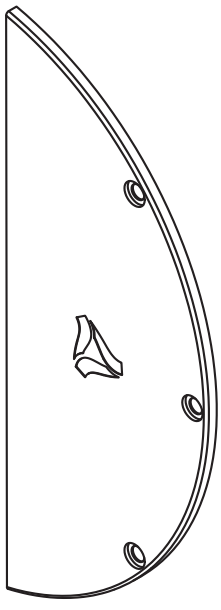

APLICAÇÃO
SEM ESCALA:

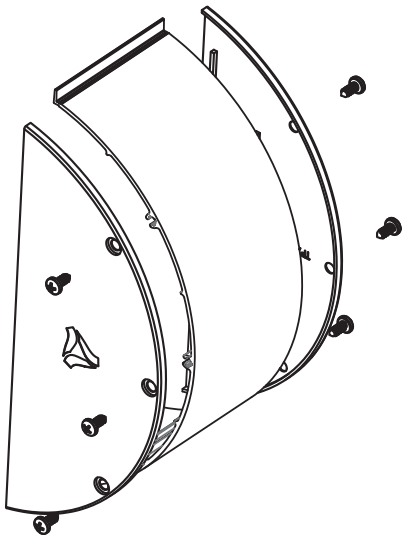

CARACTERÍSTICAS:

Componentes:	Matéria-prima:
Estrutura	Poliamida

Acabamento	
Branco	Preto

Embalagem	20 Peças
	60 Parafusos

CÓDIGO	ACABAMENTO
TPA854PT	Preto
TPA854BC	Branco

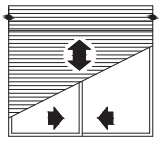

PERSIANA

19.60

*Referência a marcas registradas ® verificar índice.

A ALUMICONTE Reserva-se do direito de fazer modificações em qualquer informação descrita neste catálogo sem aviso prévio.

TAMPA LATERAL PORTA COM PERSIANA ECO-773

APLICAÇÃO:

- LINHAS:
  UNNION®
  ECOLINE2.5®

Novembro/2018

DIMENSÕES:
(escala 1:1)

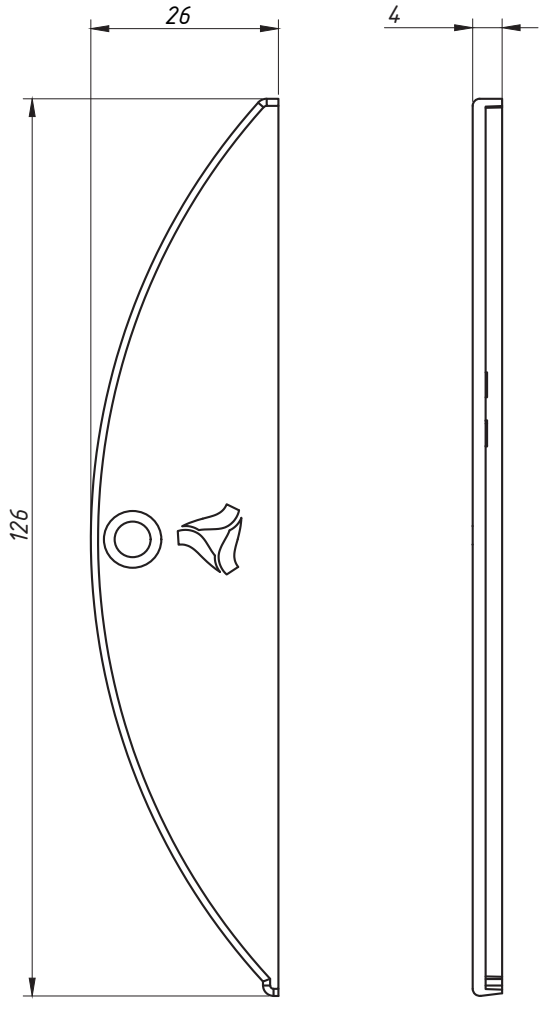

PERSPECTIVA SEM ESCALA:

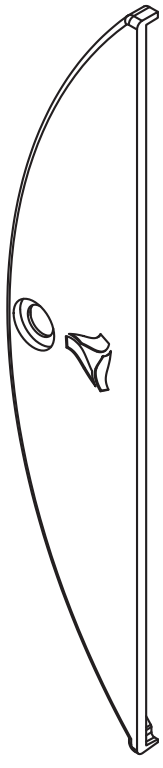

APLICAÇÃO
SEM ESCALA:

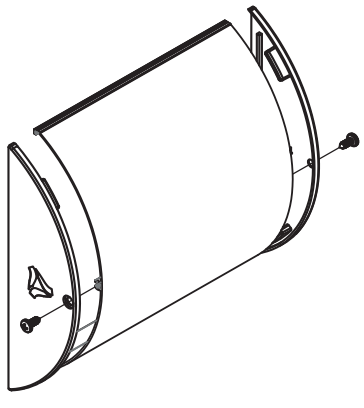

CARACTERÍSTICAS:

Componentes:	Matéria-prima:
Estrutura	Poliamida

Acabamento	
Branco	Preto

Embalagem	10 Pares
	20 Parafusos

CÓDIGO	ACABAMENTO
TPA773PT	Preto
TPA773BC	Branco

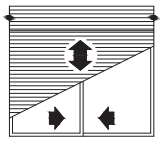

PERSIANA

19.61

*Referência a marcas registradas ® verificar índice.

A ALUMICONTE Reserva-se do direito de fazer modificações em qualquer informação descrita neste catálogo sem aviso prévio.

TAMPA DO MONTANTE
ECO-760 ECO-761

APLICAÇÃO:
- LINHA:
UNNION®

Novembro/2018

DIMENSÕES:
(escala 1:1)

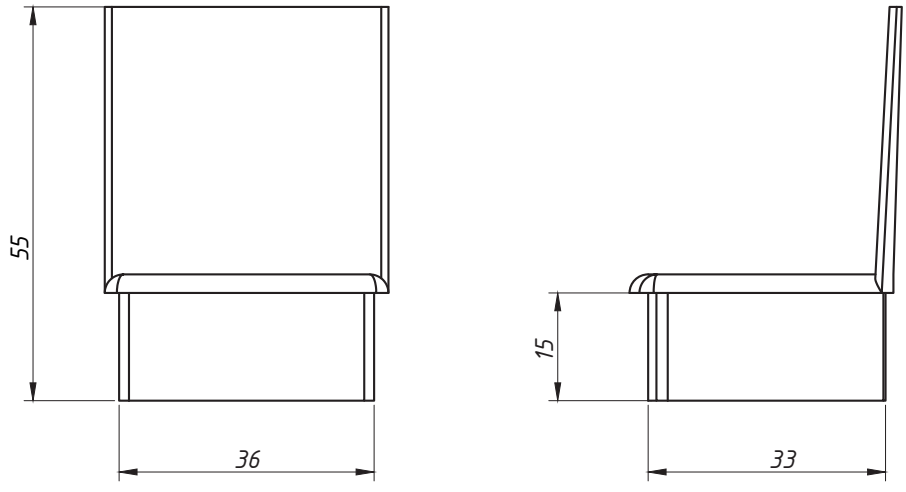

PERSPECTIVA SEM ESCALA:

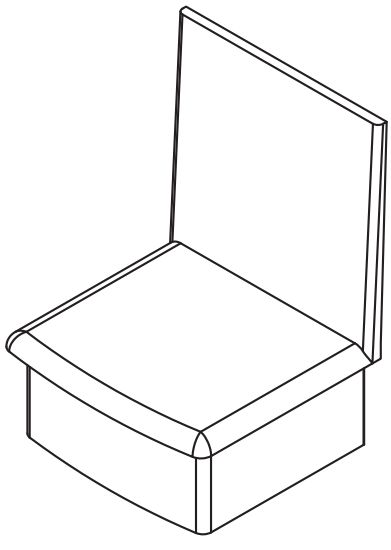

CARACTERÍSTICAS:

Componentes:	Matéria-prima:
Estrutura	Poliamida

Acabamento	
Branco	Preto

Embalagem	20 Peças

CÓDIGO	ACABAMENTO
TPA761PT	Preto
TPA761BC	Branco

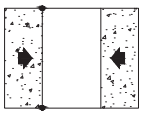

JANELAS
E PORTAS
DE CORRER

19.62

*Referência a marcas registradas ® verificar índice.

A ALUMICONTE Reserva-se do direito de fazer modificações em qualquer informação descrita neste catálogo sem aviso prévio.

TAMPA DO MONTANTE
ECO-720 ECO-721

APLICAÇÃO:

- LINHA:
  UNNION®

Novembro/2018

DIMENSÕES:
(escala 1:1)

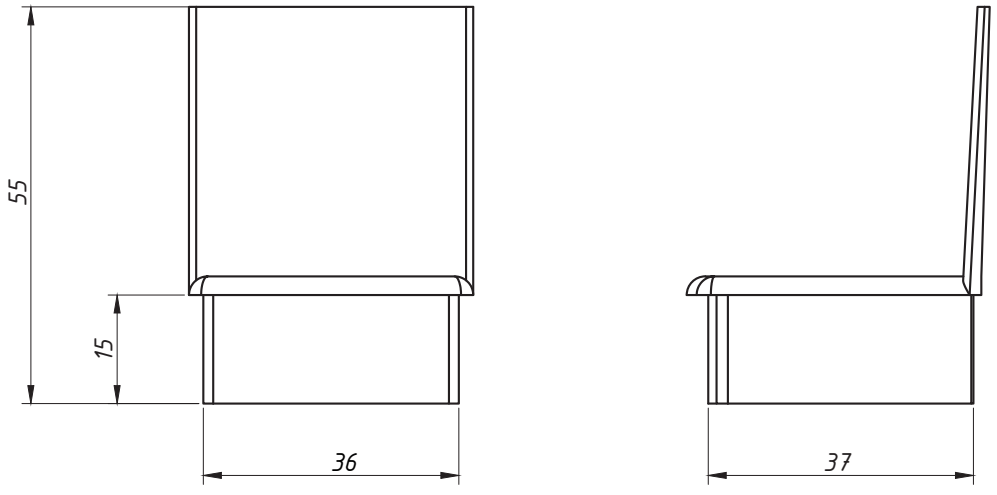

PERSPECTIVA SEM ESCALA:

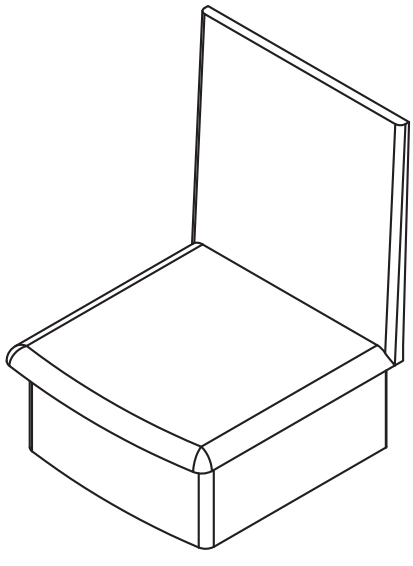

CARACTERÍSTICAS:

Componentes:	Matéria-prima:
Estrutura	Poliamida

Acabamento	
Branco	Preto

Embalagem	20 Peças

CÓDIGO	ACABAMENTO
TPA720PT	Preto
TPA720BC	Branco

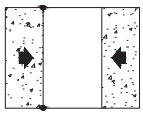

JANELAS
E PORTAS
DE CORRER

19.63

*Referência a marcas registradas ® verificar índice.

A ALUMICONTE Reserva-se do direito de fazer modificações em qualquer informação descrita neste catálogo sem aviso prévio.

TAMPA PERFIS
NYL-215

APLICAÇÃO:
LINHAS:
ConteGlass

Abril/2023

Desenho
Escala1:1

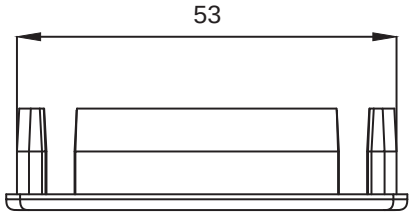

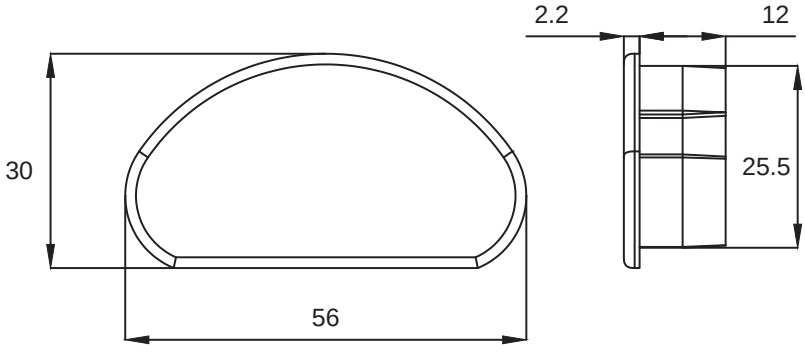

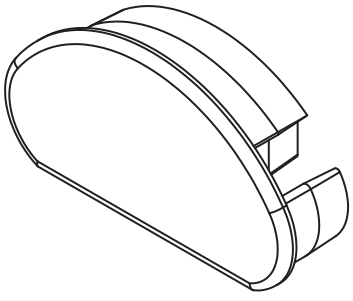

Aplicação
Escala1:2

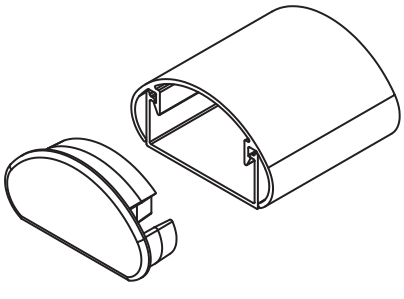

CARACTERÍSTICAS:

Componentes:	Matéria-prima:
Estrutura	Poliamida

Acabamentos	
Preto	Branco

Embalagem	10 Tampas

CÓDIGO	ACABAMENTO
NYL215BC	Branco
NYL215PT	Preto

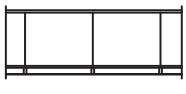

GUARDA CORPO

19.64

*Referência a marcas registradas ® verificar indice.

A ALUMICONTE Reserva-se do direito de fazer modificações em qualquer informação descrita neste catálogo sem aviso prévio.

TAMPA DO MONTANTE
CEL-060

APLICAÇÃO:
- LINHA:
CELERE®

Abril/2023

DIMENSÕES:
(escala 1:1)

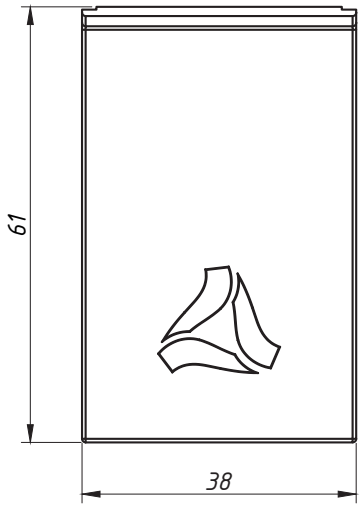

PERSPECTIVA:
(escala 1:1)

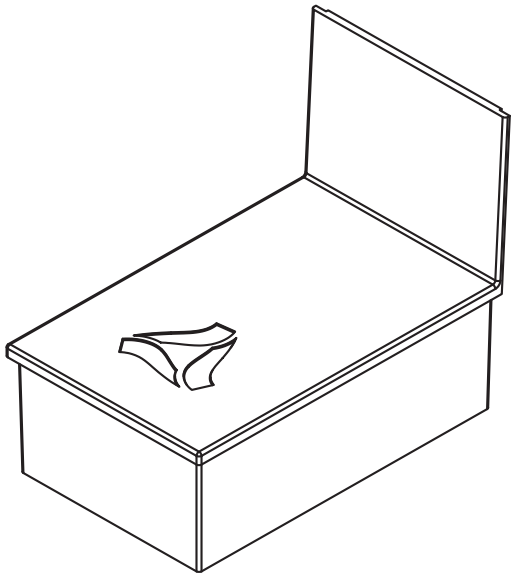

APLICAÇÃO:
(sem escala)

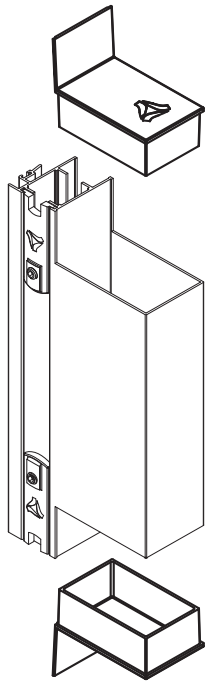

CARACTERÍSTICAS:

Componentes:	Matéria-prima:
Estrutura	Poliamida

Acabamento	
Branco	Preto

Embalagem	20 Peças

CÓDIGO	ACABAMENTO
TPA0060PT	Preto
TPA0060BC	Branco

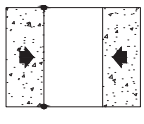

JANELAS
E PORTAS
DE CORRER

19.65

*Referência a marcas registradas ® verificar índice.

A ALUMICONTE Reserva-se do direito de fazer modificações em qualquer informação descrita neste catálogo sem aviso prévio.

TAMPA LATERAL DA JANELA COM PERSIANA EXL-031

APLICAÇÃO:
- LINHAS:
NOSTRA 25®, NOSTRA 32® e CELERE®

Abril/2023 - REV.:01 Janeiro/2024

PERSPECTIVA:
(escala 1:2)



DIMENSÕES:
(escala 1:2)

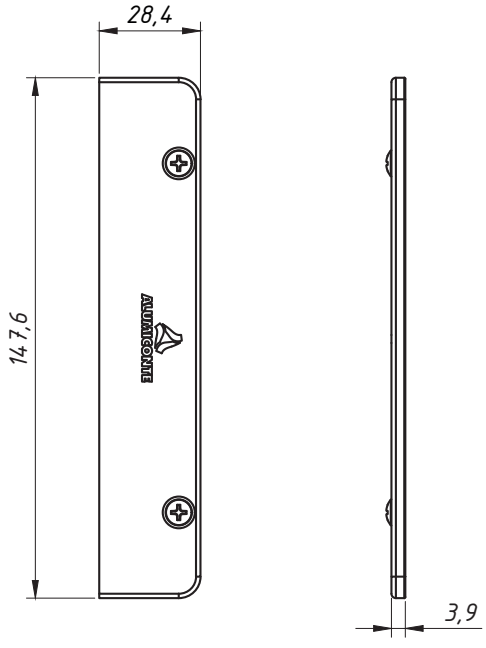

DETALHE DE APLICAÇÃO:
(escala 1:2)

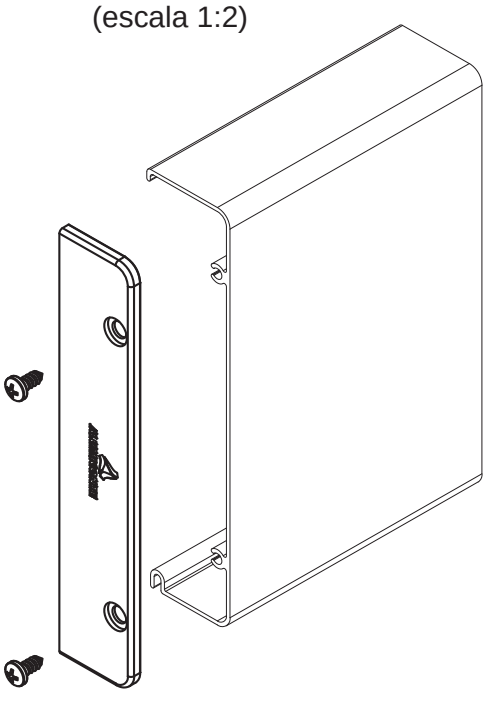

CARACTERÍSTICAS:

Componentes:	Matéria-prima:
Estrutura	Poliamida
Parafusos	Aço Inox

Acabamentos	
Preto	Branco

Embalagem	20 Peças
	40 Parafusos

CÓDIGO	ACABAMENTO
TPA0031PT	Preto
TPA0031BC	Branco

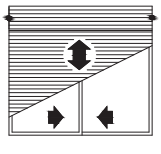

PERSIANA

19.66

*Referência a marcas registradas ® verificar índice.

A ALUMICONTE Reserva-se do direito de fazer modificações em qualquer informação descrita neste catálogo sem aviso prévio.

CAIXA DE DRENO

APLICAÇÃO:

- LINHAS:
  SMART2.0®

Setembro/2010

PERSPECTIVA SEM ESCALA:

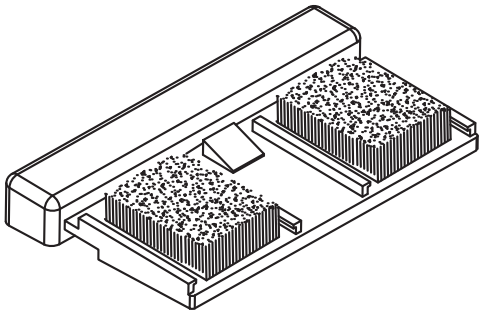

DIMENSÕES:
(escala 1:1)

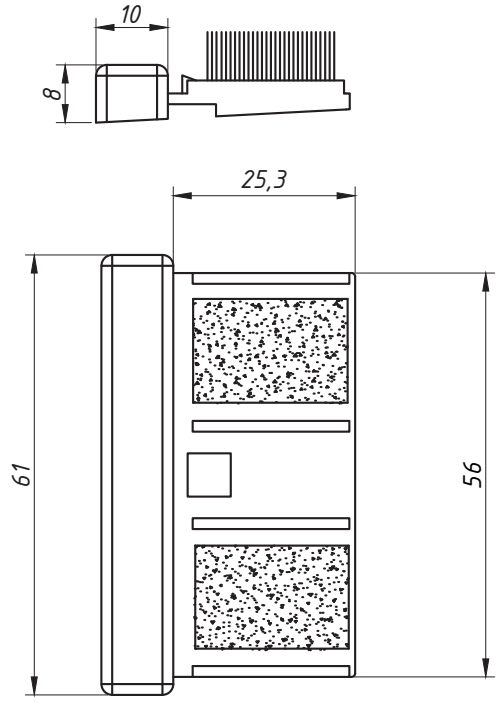

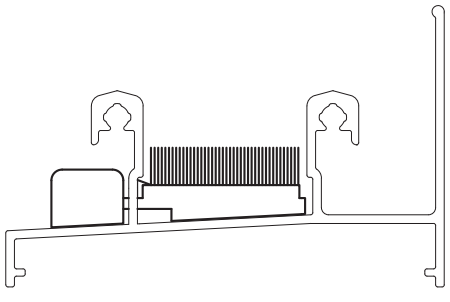

DETALHE DE UTILIZAÇÃO - ESC. 1-1

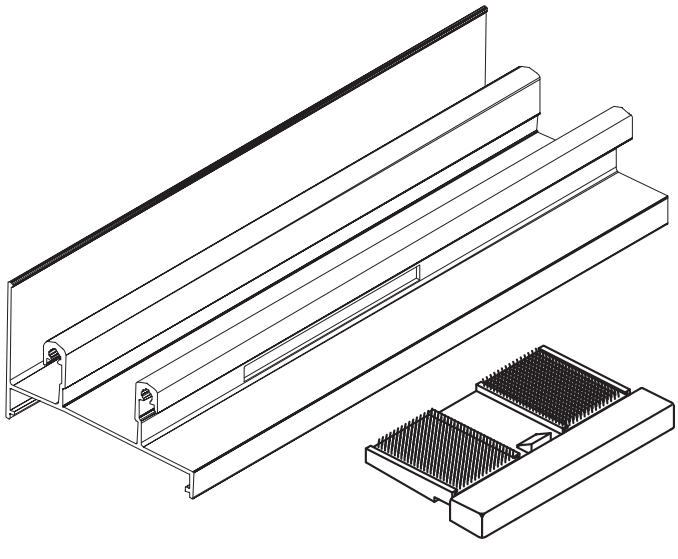

DETALHE DE UTILIZAÇÃO - S/ ESCALA

CARACTERÍSTICAS:

Componentes:	Matéria-prima:
Estrutura	Poliamida

Acabamento	Preto
	Branco

Embalagem	10 Peças

CÓDIGO	ACABAMENTO
VED-3031-PR	Preto
VED-3031-BC	Branco

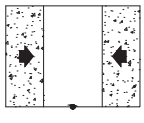

JANELAS
E PORTAS
DE CORRER

20.01

*Referência a marcas registradas ® verificar índice.

A ALUMICONTE Reserva-se do direito de fazer modificações em qualquer informação descrita neste catálogo sem aviso prévio.

CAIXA DE DRENO

APLICAÇÃO: LINHA:
ECONOMIC160 ®

Julho/2008

DIMENSÕES:
(escala 1:1)

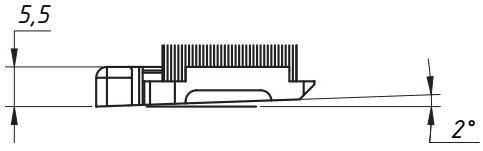

PERSPECTIVA:
(Sem escala)

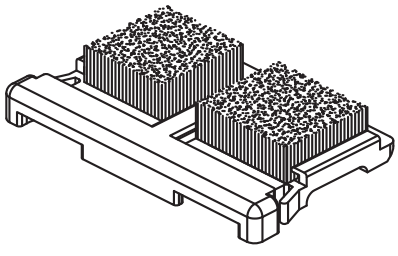

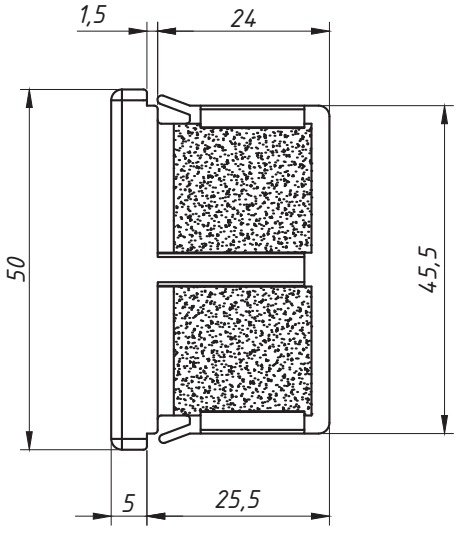

USINAGEM:
(sem escala)

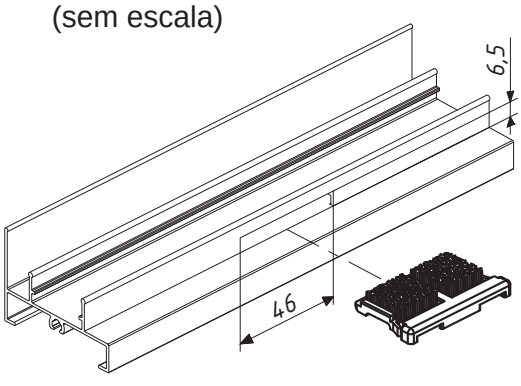

DETALHES DE APLICAÇÃO:
(sem escala)

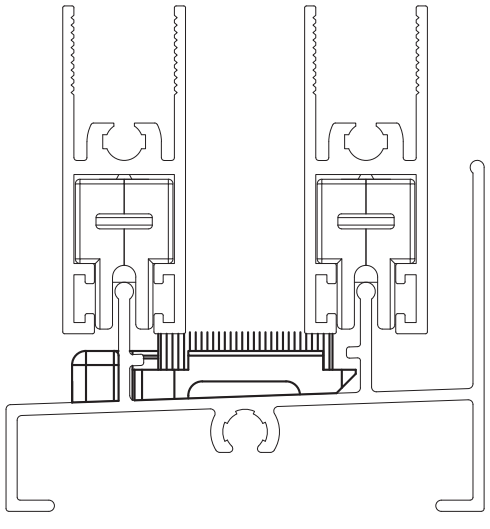

CARACTERÍSTICAS:

Componentes:	Matéria-prima:
Estrutura	Poliamida
Fita Vedadora	Polipropileno

Acabamento	Preto

Embalagem	100 Peças

CÓDIGO	ACABAMENTO
VED-2631	Preto

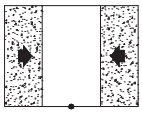

JANELAS E PORTAS DE CORRER

20.02

*Referência a marcas registradas ® verificar índice.

A ALUMICONTE Reserva-se do direito de fazer modificações em qualquer informação descrita neste catálogo sem aviso prévio.

CAIXA DE DRENO E VEDADOR

APLICAÇÃO:
LINHAS:
GOLD®, MEGA 32, ALUK 3,2®, NOSTRA 32® e D'ORO®.

Julho/2008 - REV.:01 Janeiro/2024

DIMENSÕES:
(escala 1:1)

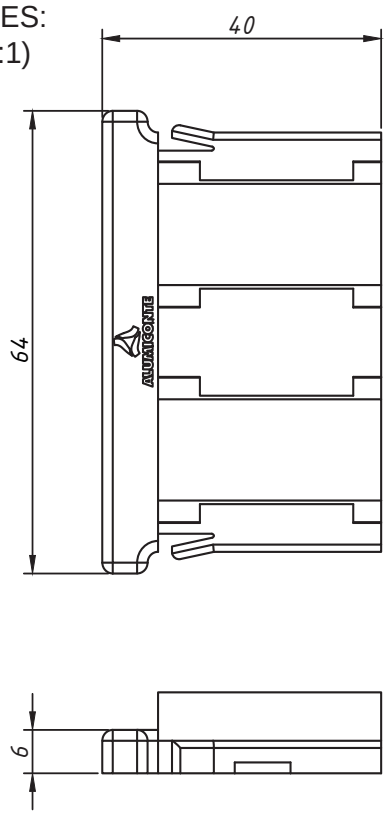

PERSPECTIVA:
(Sem escala)

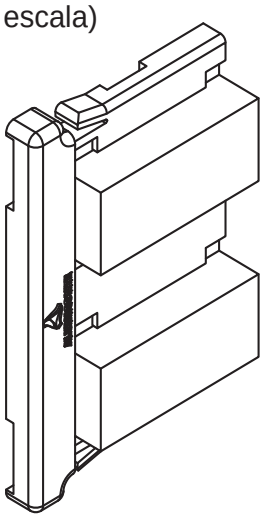

DETALHES DE APLICAÇÃO:
(sem escala)

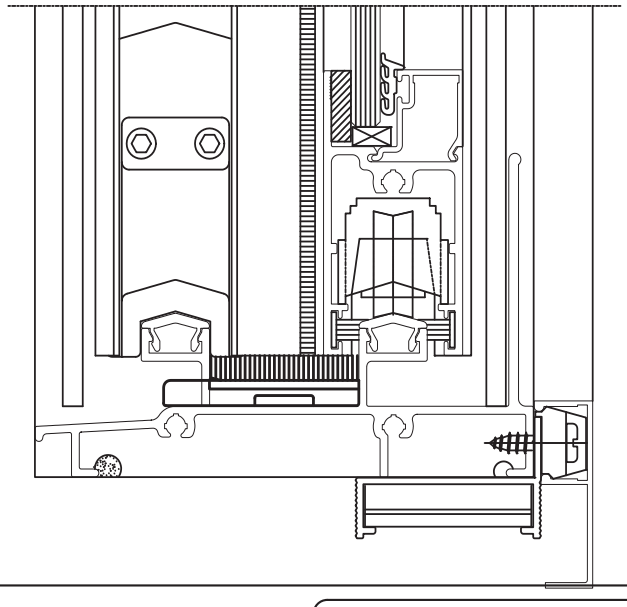

CARACTERÍSTICAS:

Componentes:	Matéria-prima:
Estrutura	Poliamida
Fita Vedadora	Polipropileno

Acabamento	Branco

Embalagem	100 Peças

CÓDIGO	ACABAMENTO
NYL-395	Preto
NYL-395NB	Branco

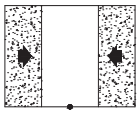

JANELAS E PORTAS DE CORRER

20.03

*Referência a marcas registradas ® verificar índice.

A ALUMICONTE Reserva-se do direito de fazer modificações em qualquer informação descrita neste catálogo sem aviso prévio.

CAIXA DE DRENO

APLICAÇÃO:
- LINHA:
INOVA®

Julho/2008

DIMENSÕES:
(escala 1:1)

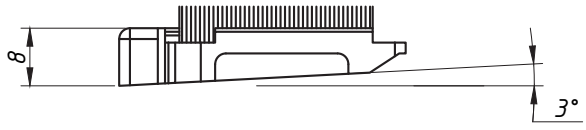

PERSPECTIVA:
(Sem escala)

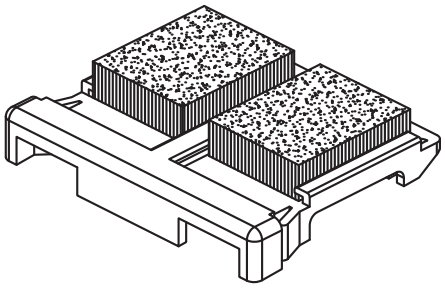

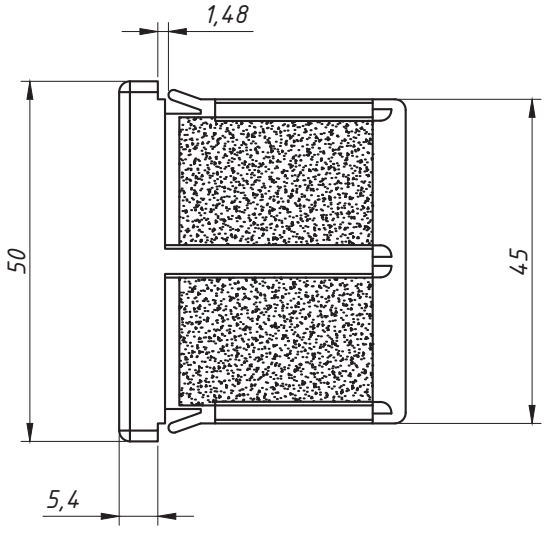

USINAGEM:
(sem escala)

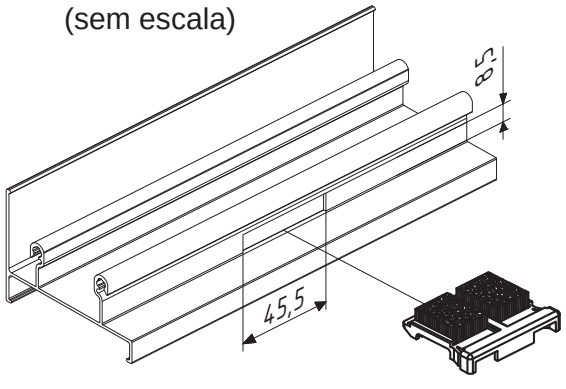

DETALHES DE APLICAÇÃO:
(sem escala)

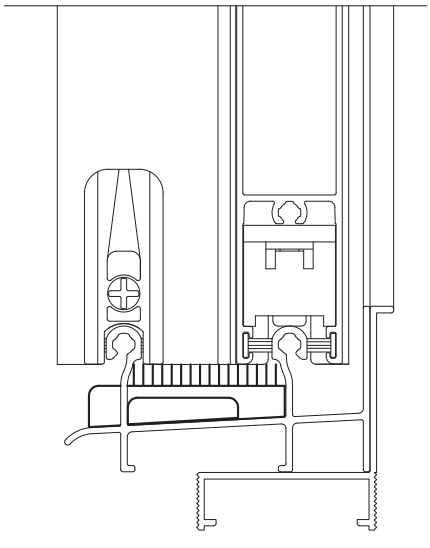

CARACTERÍSTICAS:

Componentes:	Matéria-prima:
Estrutura	Poliamida
Fita Vedadora	Polipropileno

Acabamento	Preto / Branco

Embalagem	100 Peças

CÓDIGO	ACABAMENTO
NYL- 452	Preto
NYL- 452NB	Branco

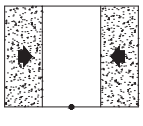

JANELAS E PORTAS DE CORRER

20.04

*Referência a marcas registradas ® verificar índice.

A ALUMICONTE Reserva-se do direito de fazer modificações em qualquer informação descrita neste catálogo sem aviso prévio.

CAIXA DE DRENO E VEDADOR

APLICAÇÃO:
LINHAS:
DIVERSAS

Março/2007

PERSPECTIVA:
(escala 1:1)

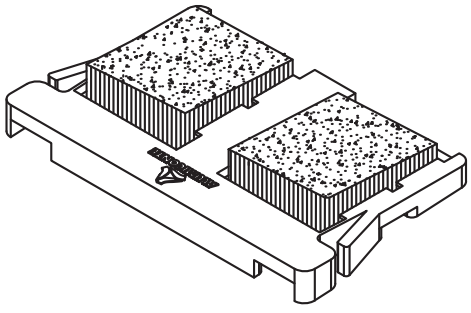

DIMENSÕES:
(escala 1:1)

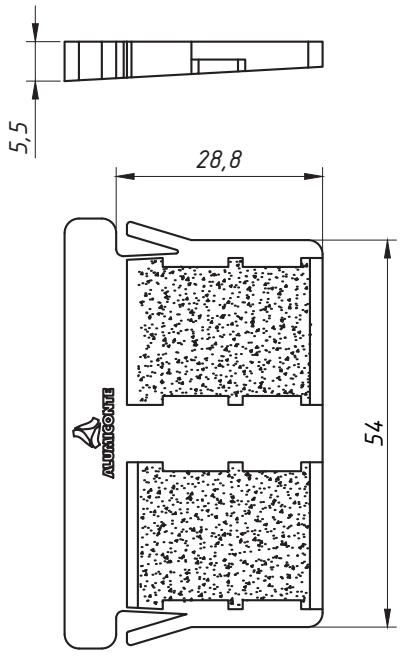

DETALHES DE APLICAÇÃO:
(sem escala)

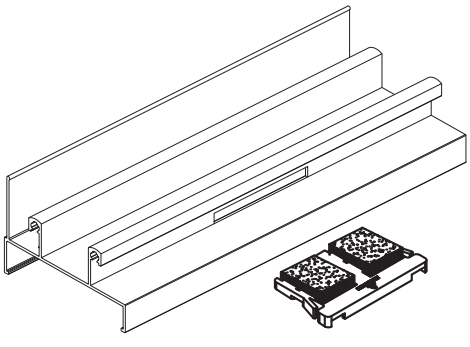

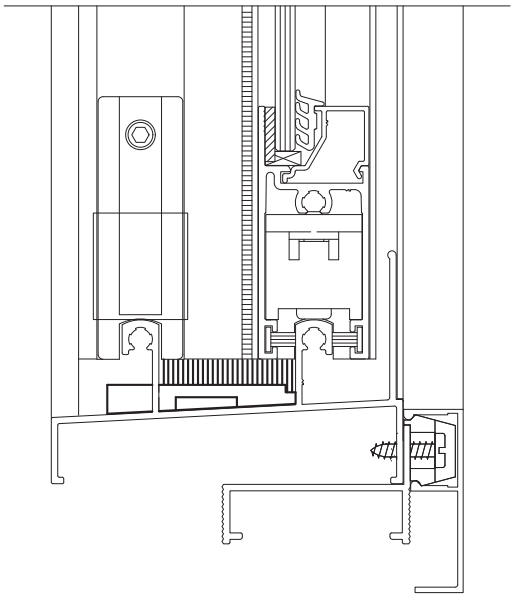

CARACTERÍSTICAS:

Componentes:	Matéria-prima:
Estrutura	Poliamida
Fita Vedadora	Polipropileno

Acabamento	Preto / Branco

Embalagem	100 Peças

CÓDIGO	ACABAMENTO
NYL- 329	Preto
NYL- 329NB	Branco

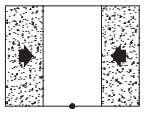

JANELAS
DE CORRER

20.05

*Referência a marcas registradas ® verificar índice.

A ALUMICONTE Reserva-se do direito de fazer modificações em qualquer informação descrita neste catálogo sem aviso prévio.

CAIXA DE DRENO

APLICAÇÃO:
- LINHAS:
MASTER®, SP20®,
ALUK 2.0® e MEGA20

Março/2006

DIMENSÕES:
(escala 1:1)

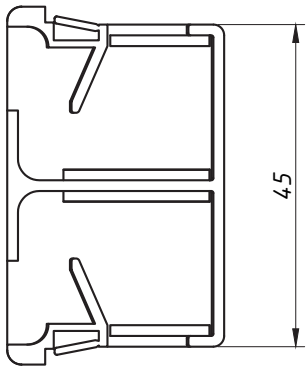

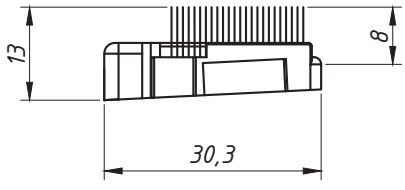

PERSPECTIVA:
(escala 1,5:1)

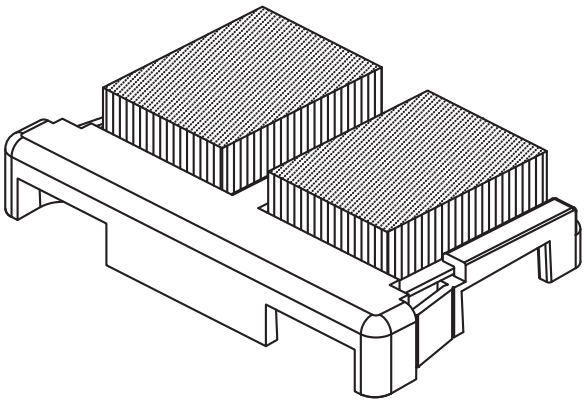

DETALHE DE APLICAÇÃO:
(sem escala)

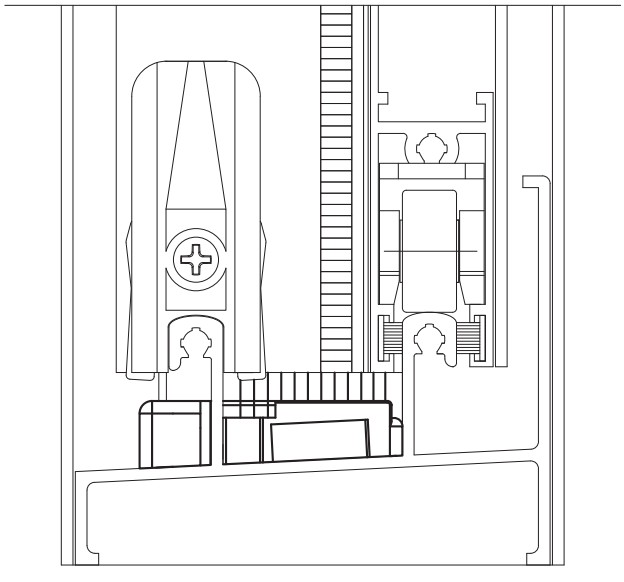

CARACTERÍSTICAS:

Componentes:	Matéria-prima:
Estrutura	Poliamida
Fita Vedadora	Polipropileno

Acabamento	Preto / Branco

Embalagem	100 Peças

CÓDIGO	ACABAMENTO
NYL- 412	Preto
NYL- 412NB	Branco

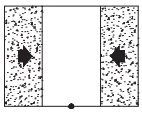

JANELAS
DE CORRER

20.06

*Referência a marcas registradas ® verificar índice.

A ALUMICONTE Reserva-se do direito de fazer modificações em qualquer informação descrita neste catálogo sem aviso prévio.

CAIXA DE DRENO

APLICAÇÃO:
- LINHA:
VAN GOGH®

Março/2012

PERSPECTIVA:
(escala 1,5:1)

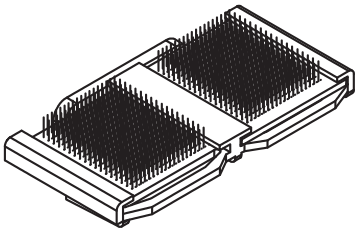

DIMENSÕES:
(escala 1:1)

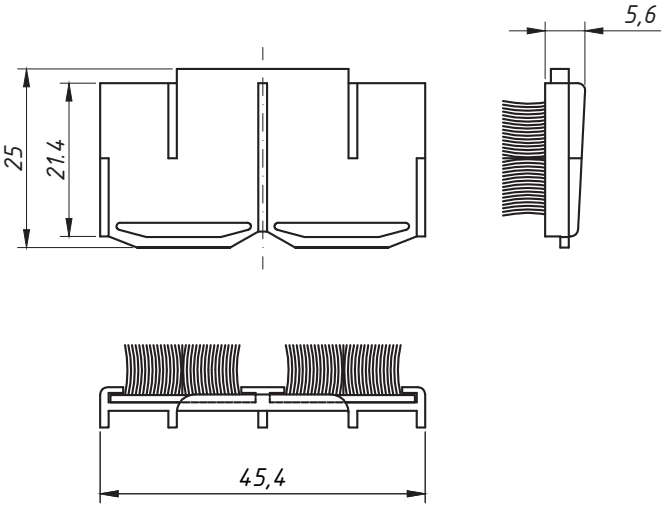

PERSPECTIVA DE USINAGEM:
(escala 1:2)

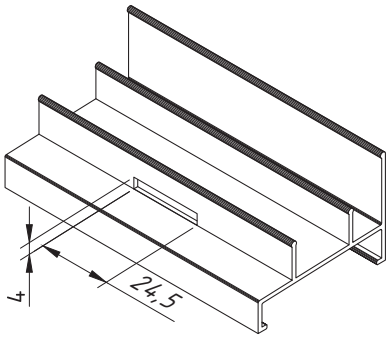

DETALHE DE APLICAÇÃO:
(escala1:1)

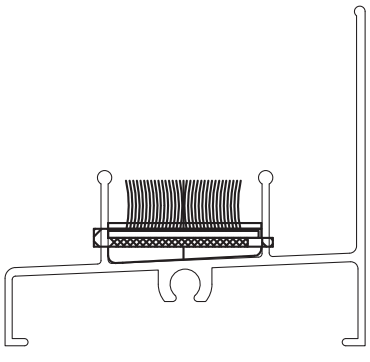

CARACTERÍSTICAS:

Componentes:	Matéria-prima:
Estrutura	Poliamida
Fita Vedadora	Polipropileno

Acabamento	Preto

Embalagem	50 Peças

CÓDIGO	ACABAMENTO
NYL- 317	Preto

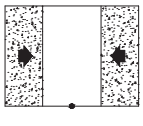

JANELAS
E PORTAS
DE CORRER

20.07

*Referência a marcas registradas ® verificar índice.

A ALUMICONTE Reserva-se do direito de fazer modificações em qualquer informação descrita neste catálogo sem aviso prévio.

CAIXA DE DRENO

APLICAÇÃO:
- LINHA:
DOMUS®

Agosto/2012

DIMENSÕES:
(escala 1:1)

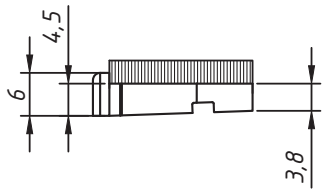

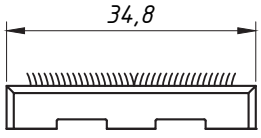

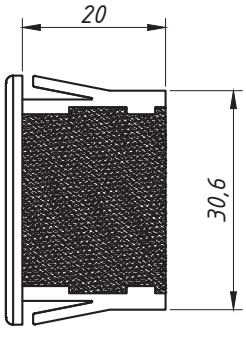

PERSPECTIVA:
(escala 1:1)

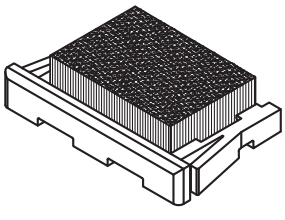

DETALHE DE APLICAÇÃO:
(escala 1:2)

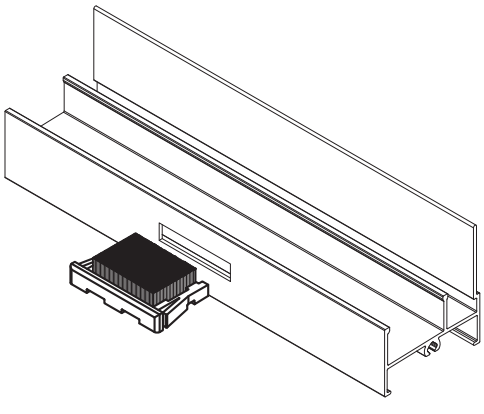

CARACTERÍSTICAS:

Componentes:	Matéria-prima:
Estrutura	Poliamida
Fita Vedadora	Polipropileno

Acabamento	Preto

Embalagem	100 Peças

CÓDIGO	ACABAMENTO
NYL- 508	Preto

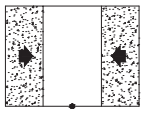

JANELAS
E PORTAS
DE CORRER

20.08

*Referência a marcas registradas ® verificar índice.

A ALUMICONTE Reserva-se do direito de fazer modificações em qualquer informação descrita neste catálogo sem aviso prévio.

CAIXA DE DRENO

APLICAÇÃO:

- LINHAS: LUNA®

Abril/2017

PERSPECTIVA SEM ESCALA:

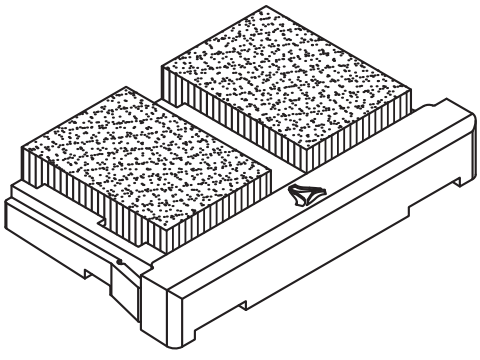

DIMENSÕES:
(escala 1:1)

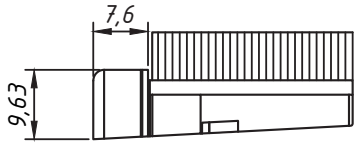

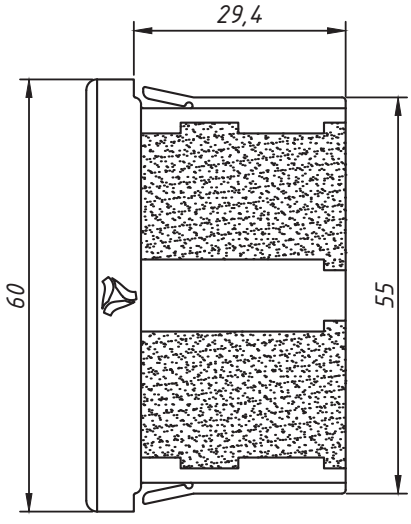

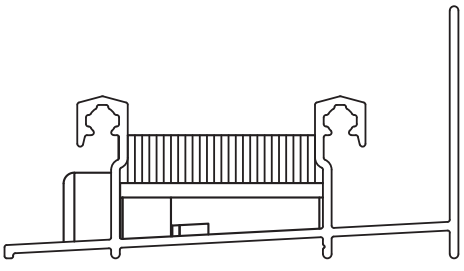

00330/ 000371/ 060285/ 060415
00335/ 00328/ 00379/ 00347
000372/ 000400

DETALHE DE UTILIZAÇÃO - ESC. 1-1

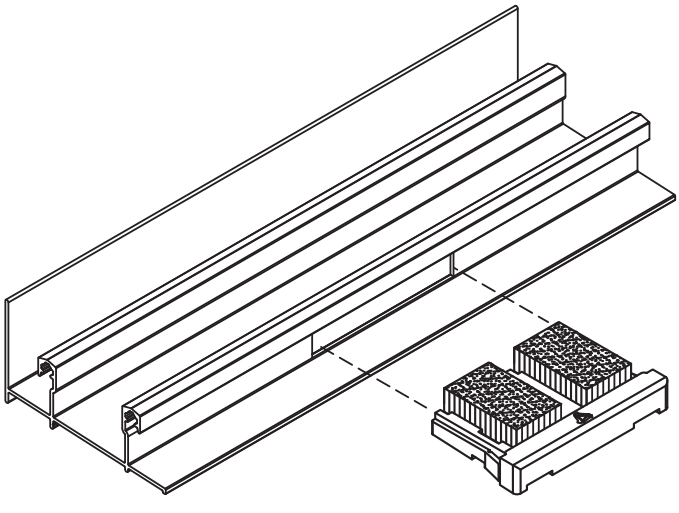

DETALHE DE UTILIZAÇÃO - S/ ESCALA

CARACTERÍSTICAS:

Componentes:	Matéria-prima:
Estrutura	Poliamida

Acabamento	Preto
	Branco

Embalagem	10 Peças

CÓDIGO	ACABAMENTO
VED-0007NP	Preto
VED-0007NB	Branco

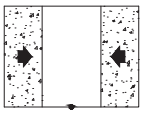

JANELAS
E PORTAS
DE CORRER

20.09

*Referência a marcas registradas ® verificar índice.

A ALUMICONTE Reserva-se do direito de fazer modificações em qualquer informação descrita neste catálogo sem aviso prévio.

VEDAÇÃO SUPERIOR

APLICAÇÃO:

- LINHA
  SMART 2.0®

Setembro/2010

DIMENSÕES:
(escala 1:1)

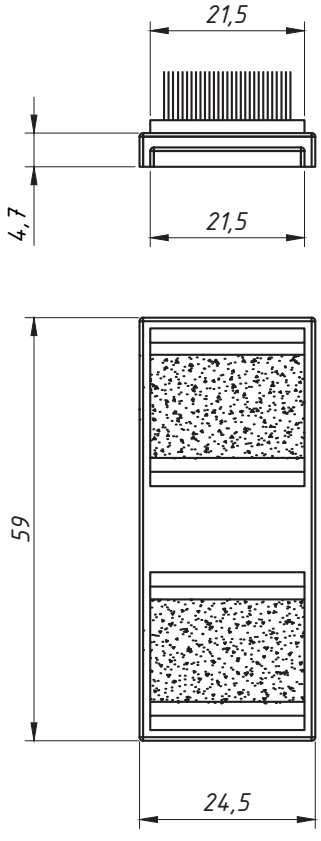

PERSPECTIVA SEM ESCALA:

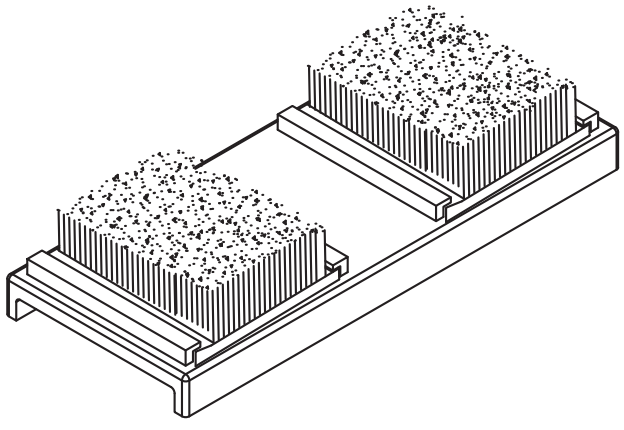

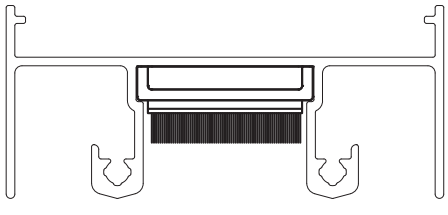

DETALHE DE UTILIZAÇÃO - S/ ESCALA

CARACTERÍSTICAS:

Componentes:	Matéria-prima:
Estrutura	Poliamida

Acabamento	Preto

Embalagem	10 Peças

CÓDIGO	ACABAMENTO
VED-3011-PR	Preto

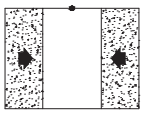

JANELAS
E PORTAS
DE CORRER

21.01

*Referência a marcas registradas ® verificar índice.

A ALUMICONTE Reserva-se do direito de fazer modificações em qualquer informação descrita neste catálogo sem aviso prévio.

VEDAÇÃO SUPERIOR

APLICAÇÃO:

- LINHAS

GOLD®, MEGA 32, ALUK 3.2®, NOSTRA 32® e D'ORO®.

Novembro/2008 - REV..01 Janeiro/2024

DIMENSÕES:
(escala 1:1)

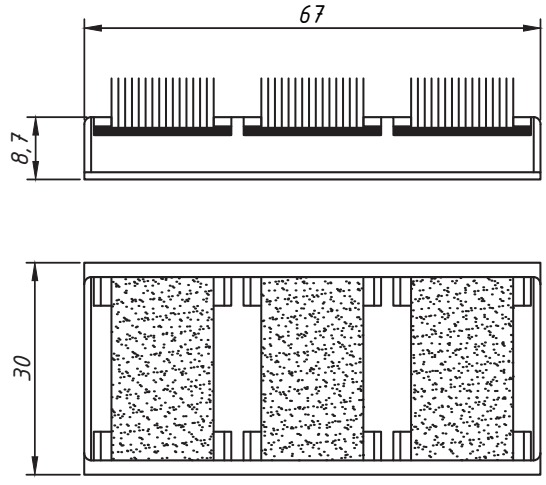

PERSPECTIVA:
(sem escala)

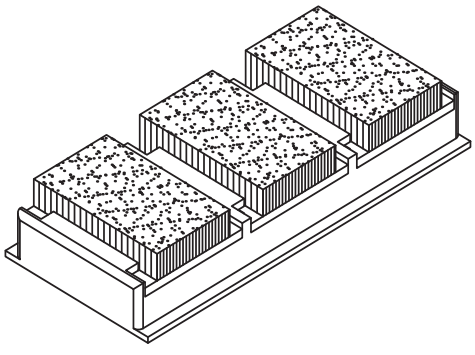

DETALHES DE APLICAÇÃO:
(sem escala)

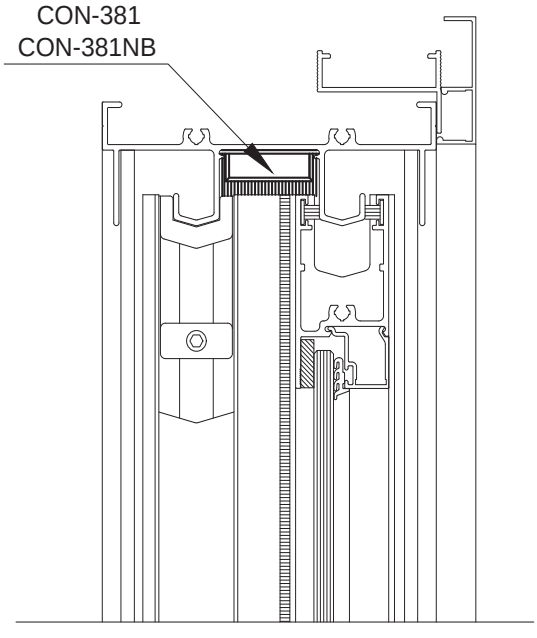

CARACTERÍSTICAS:

Componentes:	Matéria-prima:
Estrutura	Poliamida
Fita Vedadora	Polipropileno

Acabamentos	
Preto	Branco

Embalagem	100 Peças

CÓDIGO	ACABAMENTO
CON-381	Preto
CON-381NB	Branco

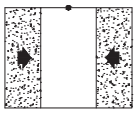

JANELAS E PORTAS DE CORRER

21.03

*Referência a marcas registradas ® verificar índice.

A ALUMICONTE Reserva-se do direito de fazer modificações em qualquer informação descrita neste catálogo sem aviso prévio.

VEDAÇÃO SUPERIOR

APLICAÇÃO:
- LINHA INOVA®

Julho/2008

PERSPECTIVA:
(escala 1:1)

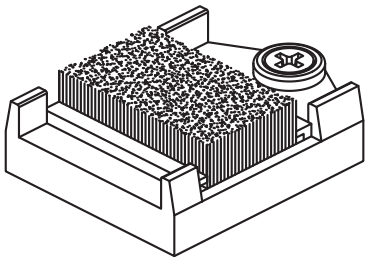

DIMENSÕES:
(escala 1:1)

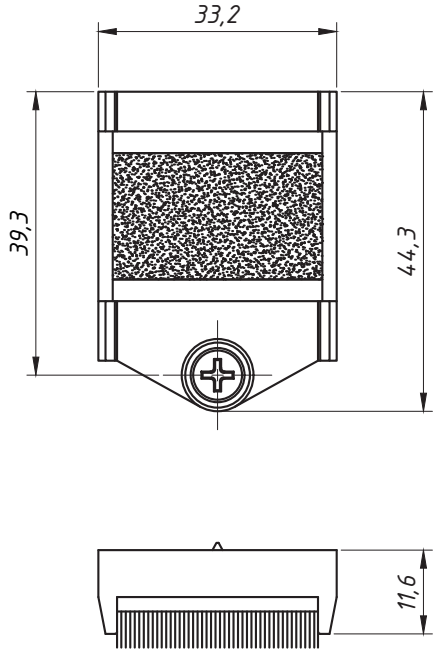

DETALHES DE APLICAÇÃO:
(sem escala)

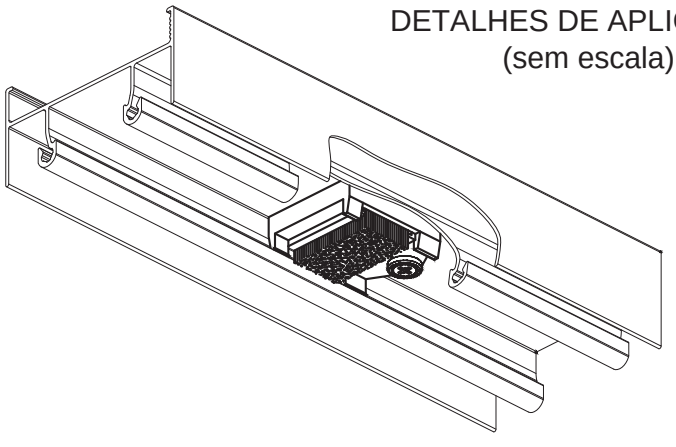

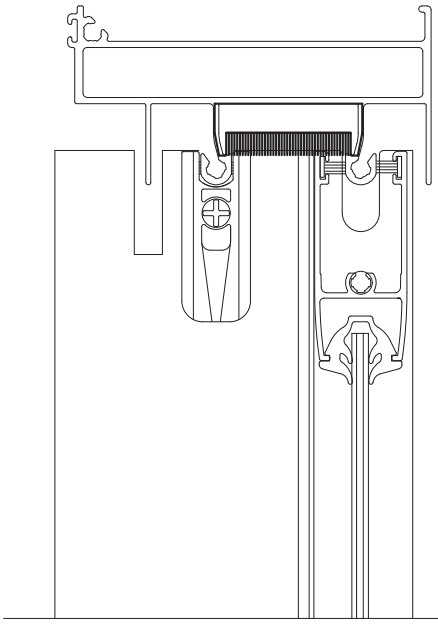

CARACTERÍSTICAS:

Componentes:	Matéria-prima:
Estrutura	Poliamida
Fita Vedadora	Polipropileno
Parafuso	Aço Inox

Acabamento	Preto / Branco

Embalagem	100 Peças

CÓDIGO	ACABAMENTO
NYL- 453	Preto
NYL- 453NB	Branco

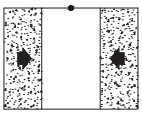

JANELAS E PORTAS DE CORRER

21.04

*Referência a marcas registradas ® verificar índice.

A ALUMICONTE Reserva-se do direito de fazer modificações em qualquer informação descrita neste catálogo sem aviso prévio.

VEDAÇÃO SUPERIOR

APLICAÇÃO:
- LINHAS:
  DIVERSAS

Março/2007

PERSPECTIVA:
(escala 1,5:1)

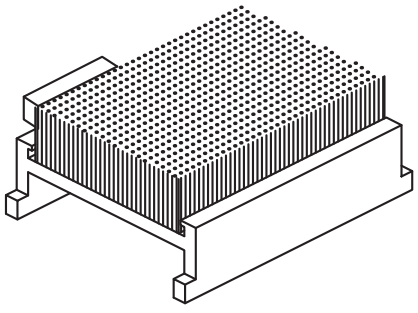

DIMENSÕES:
(escala 1:1)

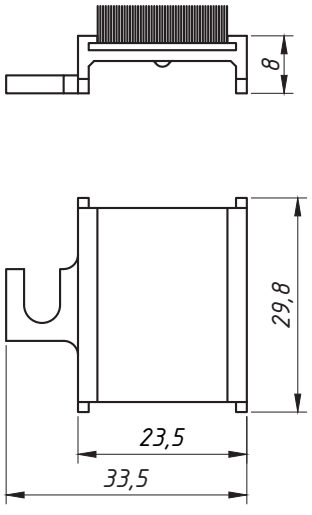

DETALHES DE APLICAÇÃO:
(sem escala)

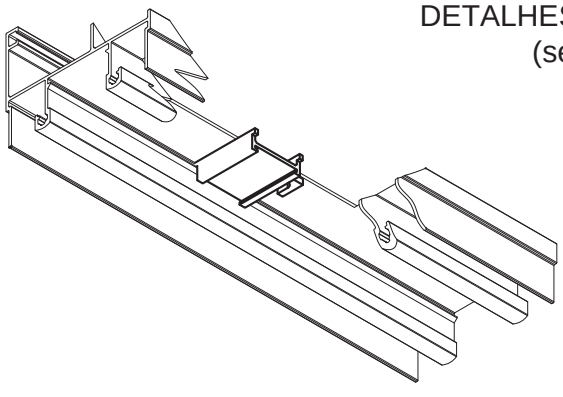

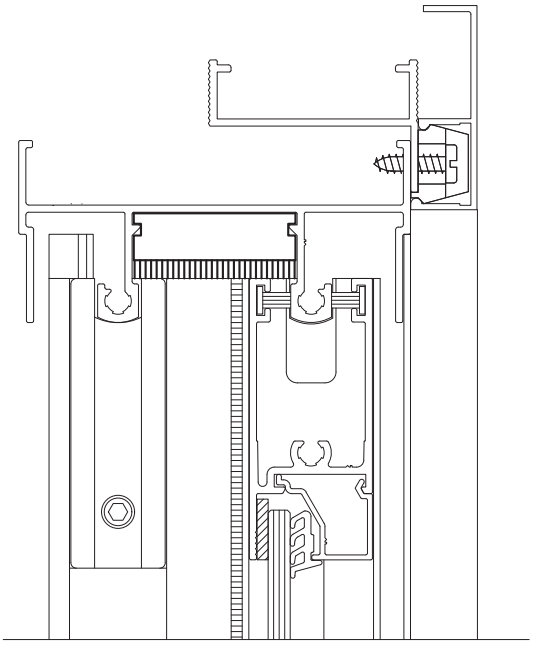

CARACTERÍSTICAS:

Componentes:	Matéria-prima:
Estrutura	Poliamida
Fita Vedadora	Polipropileno

Acabamento	Preto / Branco

Embalagem	100 Peças

CÓDIGO	ACABAMENTO
NYL- 335	Preto
NYL- 335NB	Branco

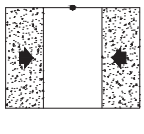

JANELAS
DE CORRER

21.05

*Referência a marcas registradas ® verificar índice.

A ALUMICONTE Reserva-se do direito de fazer modificações em qualquer informação descrita neste catálogo sem aviso prévio.

VEDAÇÃO SUPERIOR

APLICAÇÃO:

- LINHAS MASTER®, SP20®, ALUK 2.0® e MEGA20

Março/2006

DIMENSÕES:
(escala 1:1)

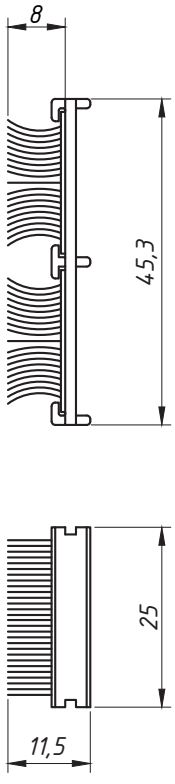

PERSPECTIVA:
(escala 1,5:1)

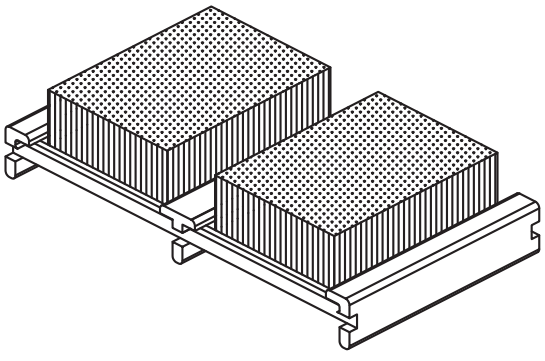

DETALHE DE APLICAÇÃO:
(sem escala)

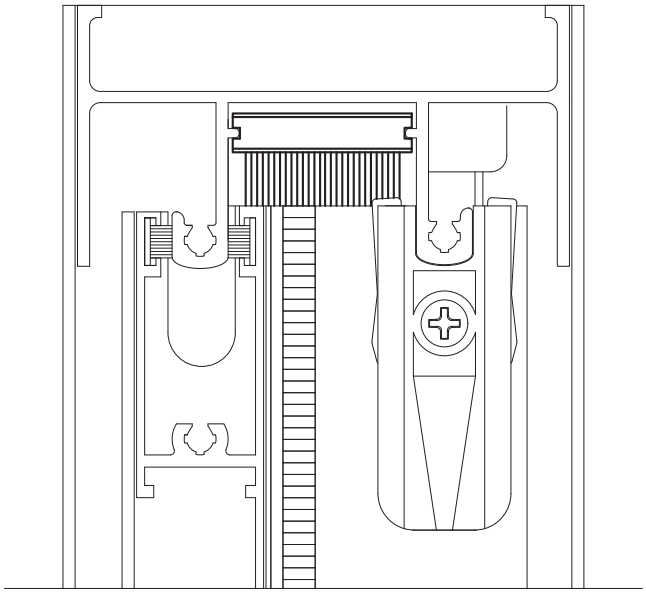

CARACTERÍSTICAS:

Componentes:	Matéria-prima:
Estrutura	Poliamida
Fita Vedadora	Polipropileno

Acabamento	Preto / Branco

Embalagem	100 Peças

CÓDIGO	ACABAMENTO
NYL- 413	Preto
NYL- 413NB	Branco

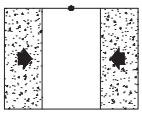

JANELAS DE CORRER

21.06

*Referência a marcas registradas ® verificar índice.

A ALUMICONTE Reserva-se do direito de fazer modificações em qualquer informação descrita neste catálogo sem aviso prévio.

VEDAÇÃO SUPERIOR

APLICAÇÃO:
- LINHA:
VAN GOGH®

Março/2012

DIMENSÕES:
(escala 1:1)

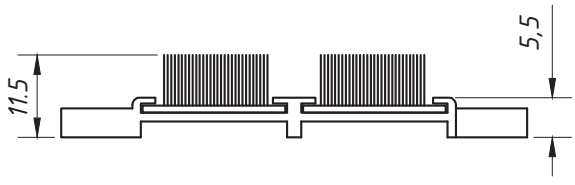

PRESPECTIVA:
(sem escala)

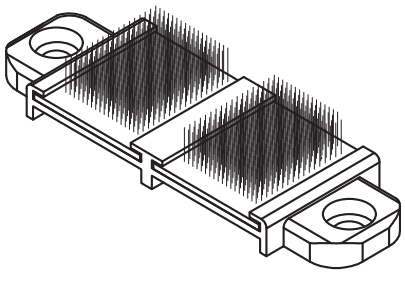

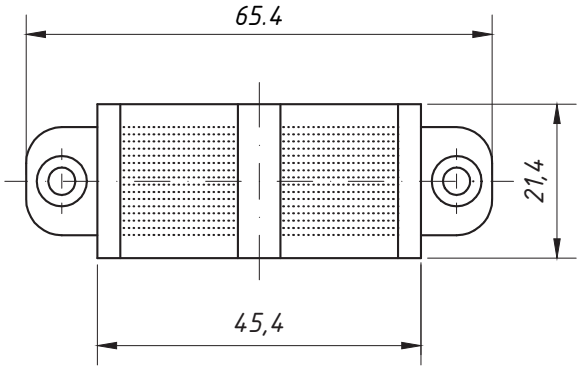

DETALHE DE APLICAÇÃO:
(sem escala)

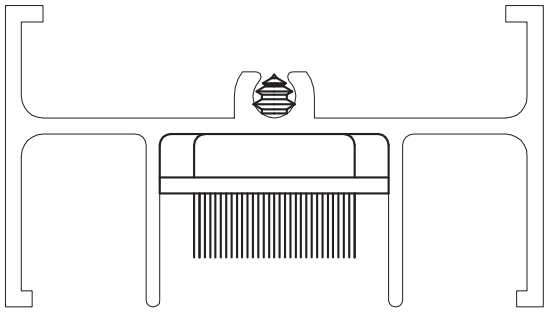

CARACTERÍSTICAS:

Componentes:	Matéria-prima:
Estrutura	Poliamida
Fita Vedadora	Polipropileno

Acabamento	Preto

Embalagem	50 Peças

CÓDIGO	ACABAMENTO
NYL- 316	Preto

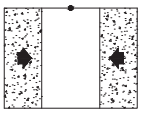

JANELAS E PORTAS DE CORRER

21.07

*Referência a marcas registradas ® verificar índice.

A ALUMICONTE Reserva-se do direito de fazer modificações em qualquer informação descrita neste catálogo sem aviso prévio.

CONEXÃO DO REMATE INTERNO

APLICAÇÃO:
- LINHA:
INOVA®

Março/2007

DIMENSÕES:
(escala 1:1)

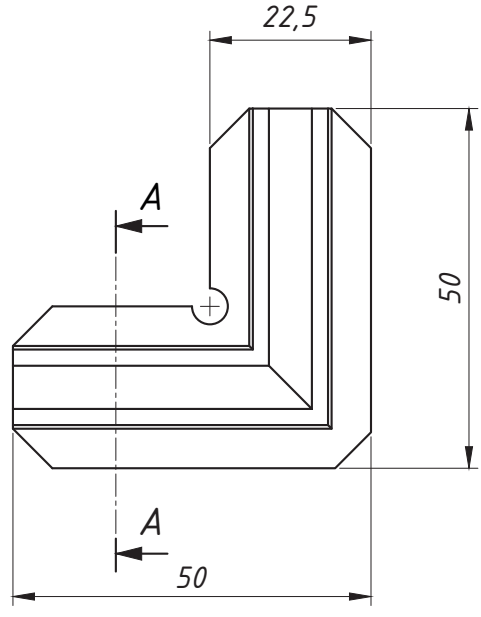

Seção A-A
(escala 1:1)

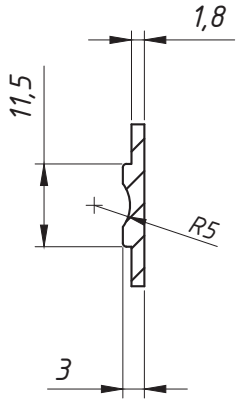

PERSPECTIVA:
(escala 1:1)

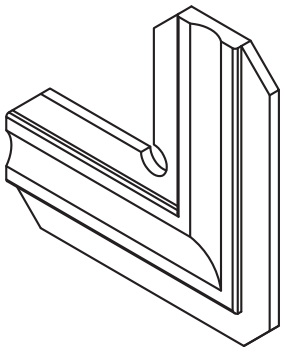

DETALHE DE APLICAÇÃO:
(sem escala)

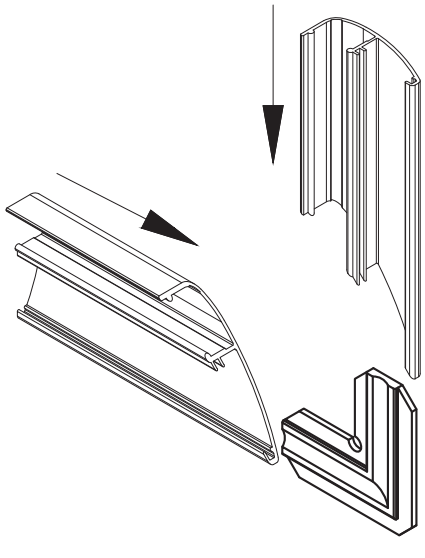

CARACTERÍSTICAS:

Componentes:	Matéria-prima:
Estrutura	Poliamida

Acabamento	Preto

Embalagem	100 Peças

CÓDIGO	ACABAMENTO
NYL 462	Preto

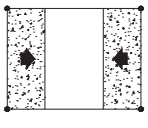

REMATE PARA CONTRAMARCO

22.01

*Referência a marcas registradas ® verificar índice.

A ALUMICONTE Reserva-se do direito de fazer modificações em qualquer informação descrita neste catálogo sem aviso prévio.

CUNHA DO CONTRAMARCO

APLICAÇÃO:
DIVERSAS
CM-060, CM-098,
CM-098

Março/2006

DIMENSÕES:
(escala 1:1)

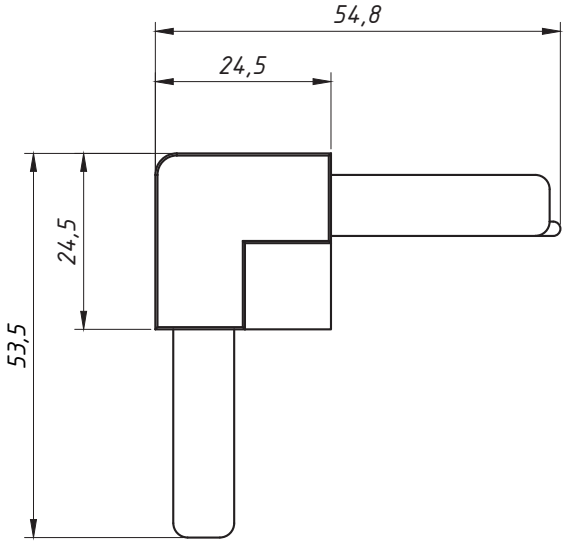

PERSPECTIVA:
(escala 1:1)

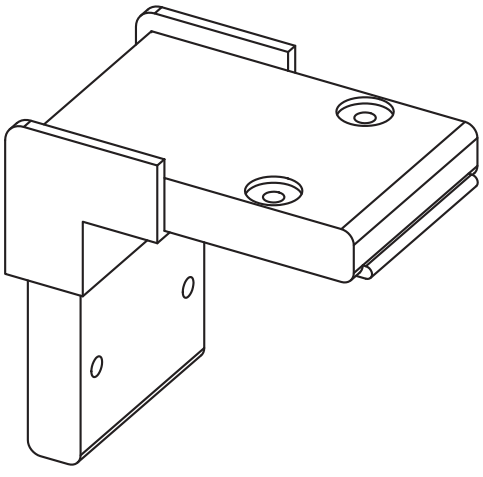

DETALHE DE MONTAGEM:
(Sem escala)

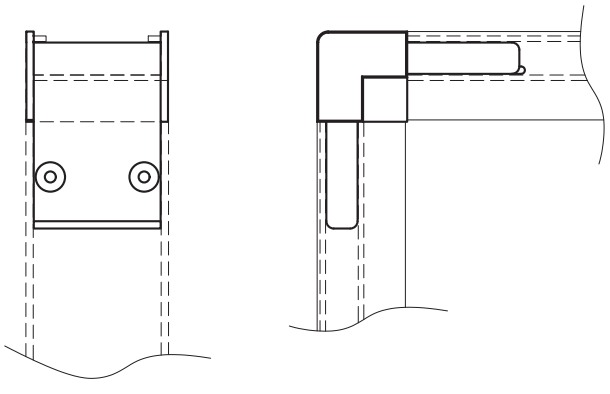

CARACTERÍSTICAS:

Componentes:	Matéria-prima:
Estrutura	Poliamida
Parafusos	Aço Inox

Embalagem	20 Cantoneiras
	80 Parafusos

CÓDIGO	ACABAMENTO
CON - 060	Preto

CONTRAMARCOS

22.02

*Referência a marcas registradas ® verificar índice.

A ALUMICONTE Reserva-se do direito de fazer modificações em qualquer informação descrita neste catálogo sem aviso prévio.

CHUMBADOR PARA CONTRAMARCOS

APLICAÇÃO: LINHAS:
DIVERSAS
CM-060 / CM-063 / CM-098
CM-151 / CM-173 / CM-174
CM-179 / CM-200

Setembro/2011

DIMENSÕES:
(escala 1:1)

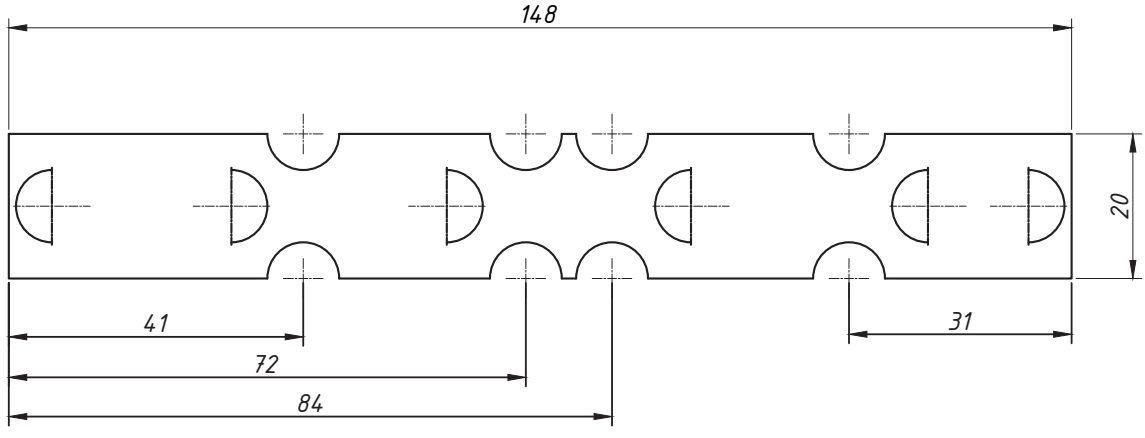

DETALHE DE APLICAÇÃO:
(sem escala)

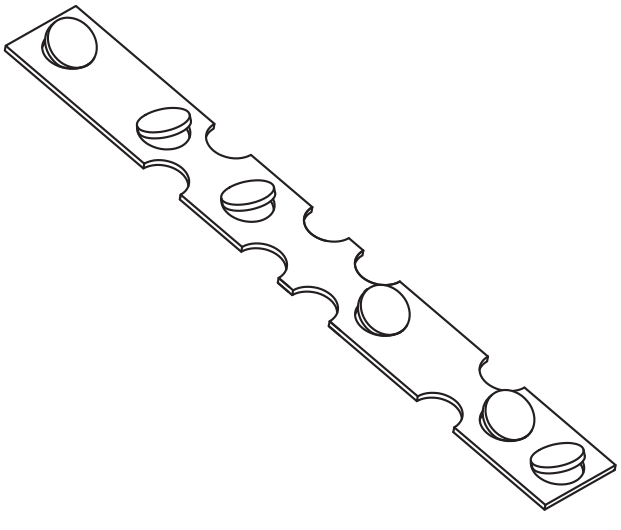

DETALHE DE APLICAÇÃO:
(sem escala)

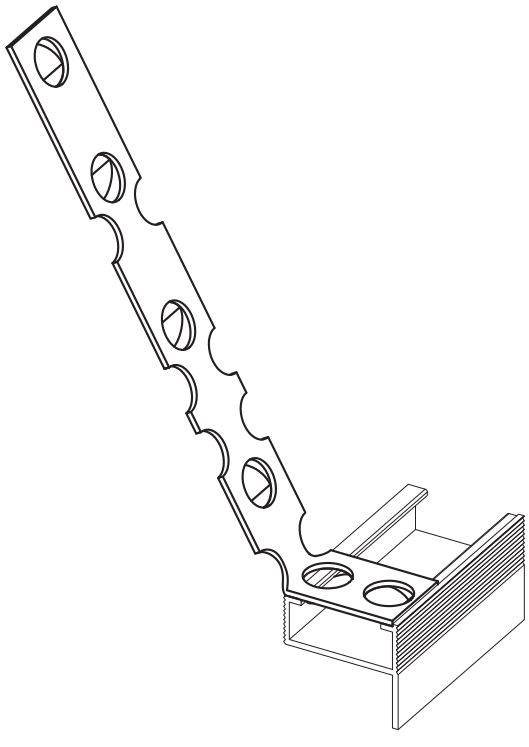

CARACTERÍSTICAS:

Componentes:	Matéria-prima:
Estrutura	Aço Zincado

Embalagem	100 peças

CÓDIGO	ACABAMENTO
CHU-864	Natural

CONTRAMARCO

22.03

*Referência a marcas registradas ® verificar índice.

A ALUMICONTE Reserva-se do direito de fazer modificações em qualquer informação descrita neste catálogo sem aviso prévio.

CHUMBADOR PARA CONTRAMARCOS

APLICAÇÃO: Linhas:

DIVERSAS

CM-060, CM-063, CM-098
CM-151, CM-200, CA-098,
CA-063

Agosto/2007

DIMENSÕES:
(escala 1:1)

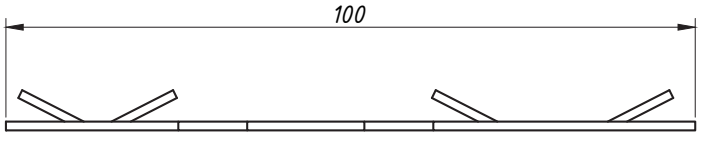

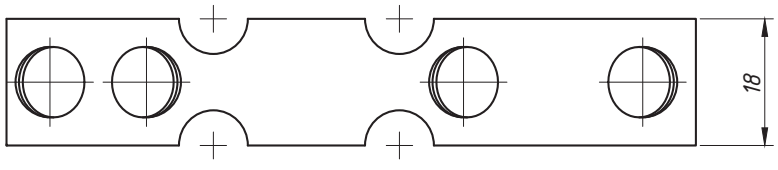

PERSPECTIVA:
(escala 1:1)

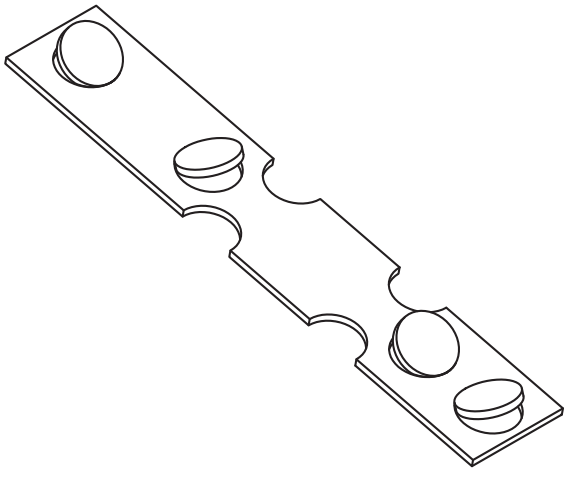

DETALHE DE APLICAÇÃO:
(sem escala)

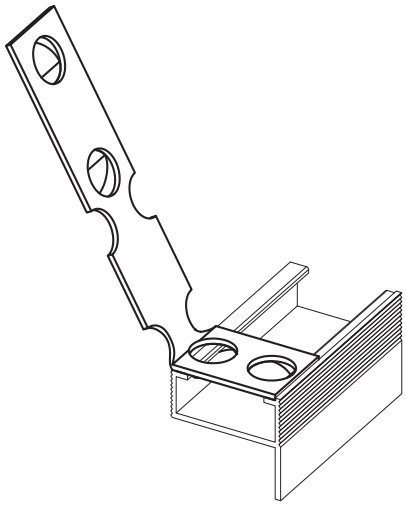

CARACTERÍSTICAS:

Componentes:	Matéria-prima:
Estrutura	Aço Zincado

Embalagem	100 peças

CÓDIGO	ACABAMENTO
CHU- 787	Natural

CONTRAMARCOS

22.04

*Referência a marcas registradas ® verificar índice.

A ALUMICONTE Reserva-se do direito de fazer modificações em qualquer informação descrita neste catálogo sem aviso prévio.

CUNHA DO CONTRAMARCO

APLICAÇÃO: Linhas:
DIVERSAS
CM-102, CM-151, CM-200
CM-063, CA-063

Janeiro/2005

DIMENSÕES:
(escala 1:2)

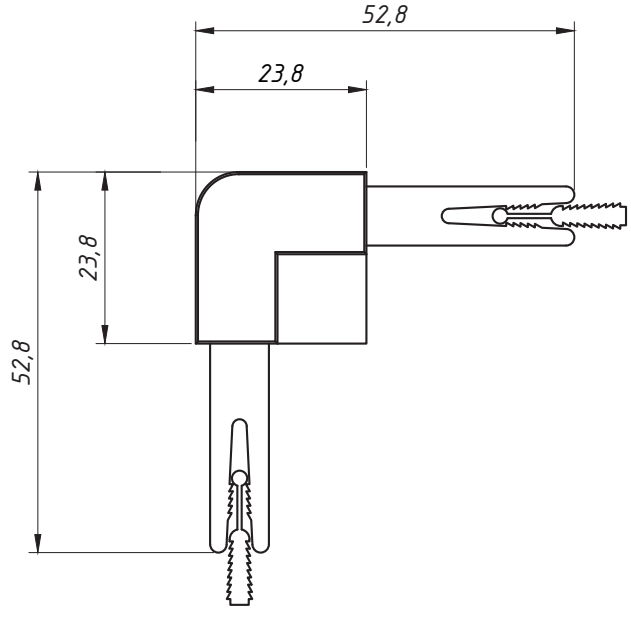

PERSPECTIVA:
(sem escala)

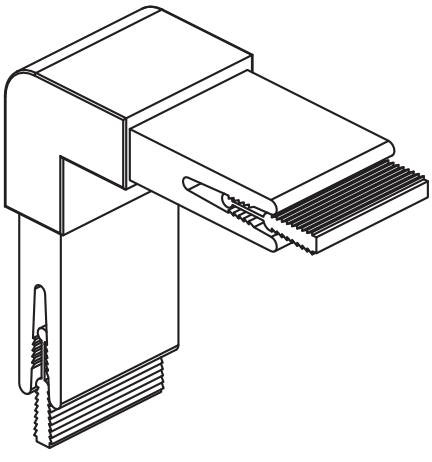

DETALHE DE MONTAGEM:
(sem escala)

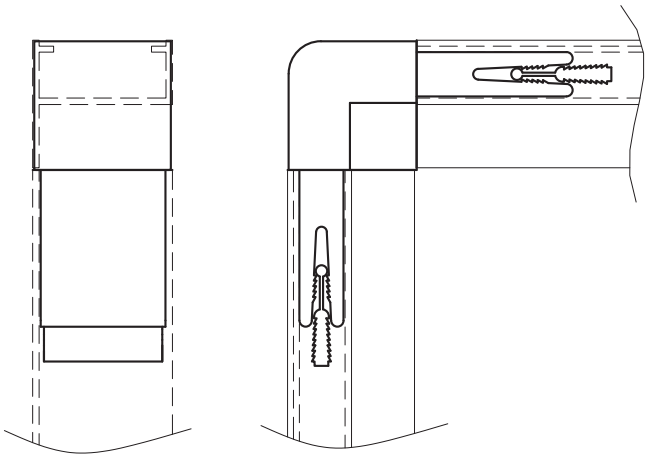

CARACTERÍSTICAS:

Componentes:	Matéria-prima:
Cantoneira	Poliamida
Cunha	Poliamida

Embalagem	20 Cantoneiras
	40 Cunhas

CÓDIGO	ACABAMENTO
CON-063	Preto

CONTRAMARCOS

22.05

*Referência a marcas registradas ® verificar índice.

A ALUMICONTE Reserva-se do direito de fazer modificações em qualquer informação descrita neste catálogo sem aviso prévio.

FIXADOR DA TRAVESSA

APLICAÇÃO:

- LINHAS: SUPREMA®, ABSOLUTA®, IMPERIAL2.5®, ALUK 2.5® ,INOVA®, MEGA 25 e NOSTRA 25®

DIMENSÕES:
(escala 1:1)



PERSPECTIVA:
(escala 1,5:1)

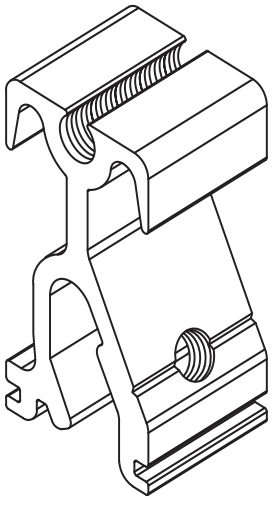

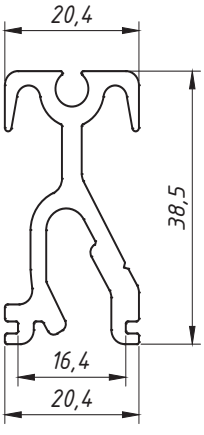

DETALHE DE APLICAÇÃO:
(sem escala)

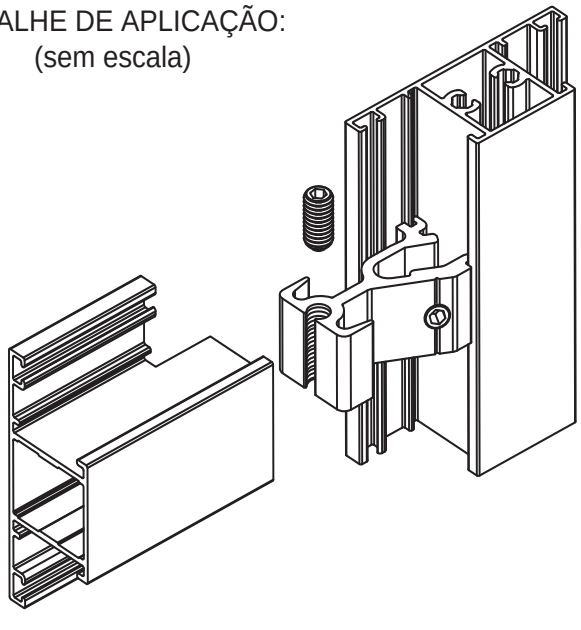

CARACTERÍSTICAS:

Componentes:	Matéria-prima:
Estrutura	Alumínio
Parafusos	Aço Inox

Acabamento	Natural

Embalagem	50 Fixadores
	100 Parafusos

CÓDIGO	ACABAMENTO
CON- 376	Natural

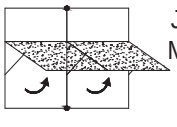

JANELAS MAXIM-AR

22.06

Outubro/2015 - REV.:01 Janeiro/2024

**Referência a marcas registradas ® verificar índice.*

A ALUMICONTE Reserva-se do direito de fazer modificações em qualquer informação descrita neste catálogo sem aviso prévio.

PRESILHA DO REMATE

BP-347 / MP-347 / N-1641 / 45-128

APLICAÇÃO:
-LINHAS:
DIVERSAS

Março/2006

PERSPECTIVA:
(escala 1:1)

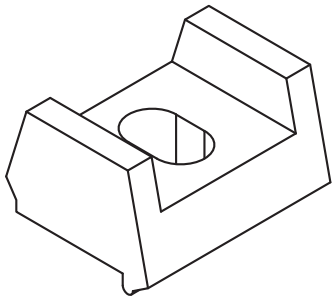

DIMENSÕES:
(sem escala)

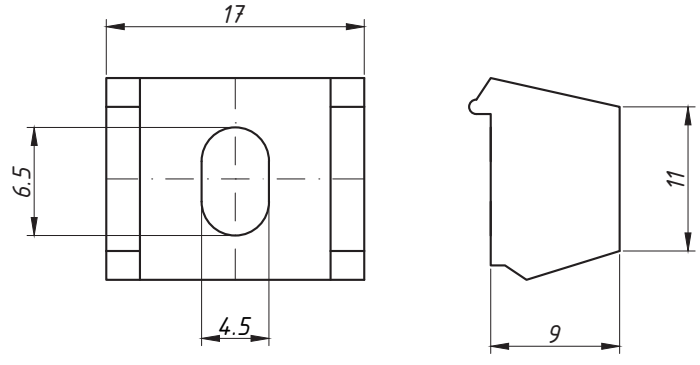

DETALHE DE APLICAÇÃO:
(sem escala)

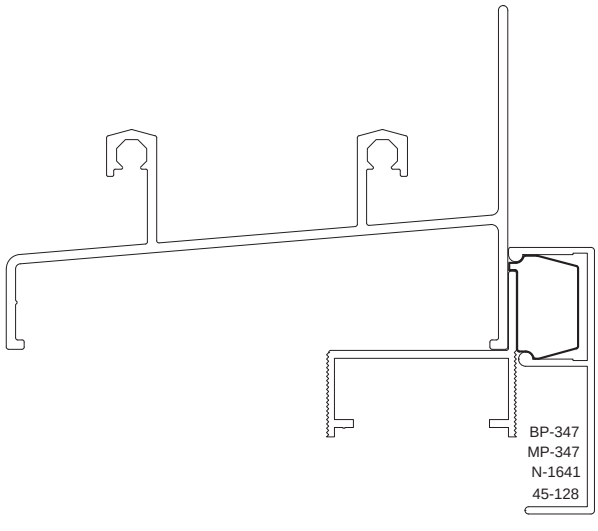

CARACTERÍSTICAS:

Componentes:	Matéria-prima:
Estrutura	Poliamida

Acabamento	Preto

Embalagem	200 Peças

CÓDIGO	ACABAMENTO
NYL- 190	Preto

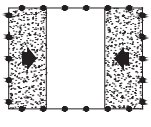

DIVERSAS

22.07

*Referência a marcas registradas ® verificar índice.

A ALUMICONTE Reserva-se do direito de fazer modificações em qualquer informação descrita neste catálogo sem aviso prévio.

PRESILHA DO REMATE
45-687 / CM-130 / E-613 / 32-613

APLICAÇÃO:
-LINHAS:

DIVERSAS

Março/2006

PERSPECTIVA:

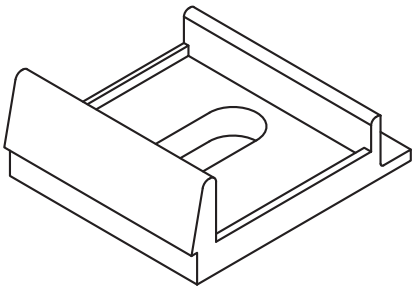

DIMENSÕES:
(escala 2:1)

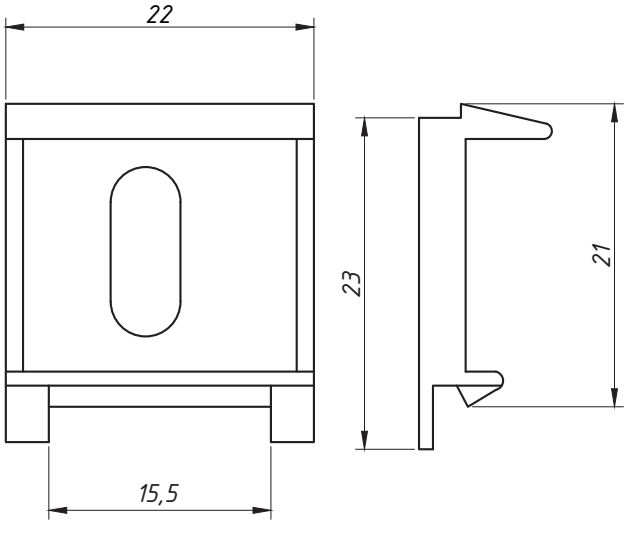

DETALHE DE APLICAÇÃO:
(sem escala)

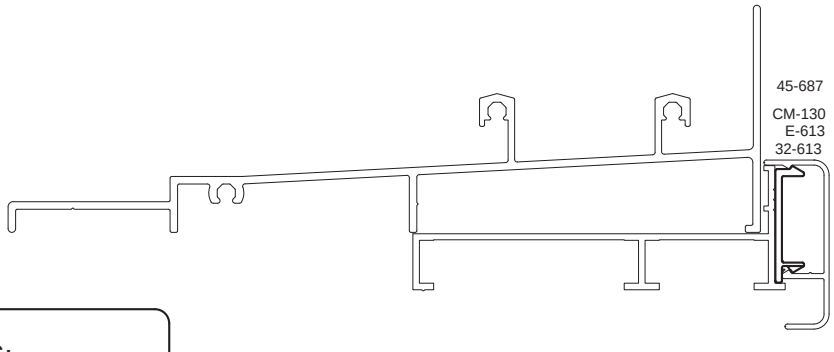

CARACTERÍSTICAS:

Componentes:	Matéria-prima:
Estrutura	Poliamida

Acabamento	Cinza

Embalagem	200 Peças

CÓDIGO	ACABAMENTO
PRE-965	Cinza

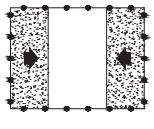

DIVERSAS

22.08

*Referência a marcas registradas ® verificar índice.

A ALUMICONTE Reserva-se do direito de fazer modificações em qualquer informação descrita neste catálogo sem aviso prévio.

PERFIL MARCO LATERAL

APLICAÇÃO:
- LINHAS:

DIVERSAS

Outubro/2010

DIMENSÕES SEM ESCALA:

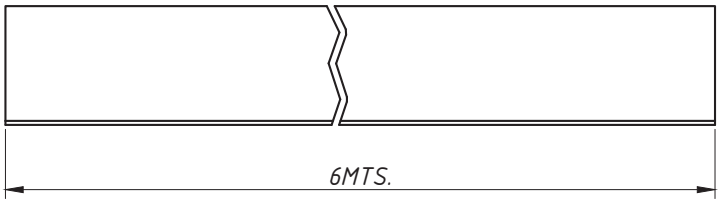

DIMENSÕES:
(escala 1:1)

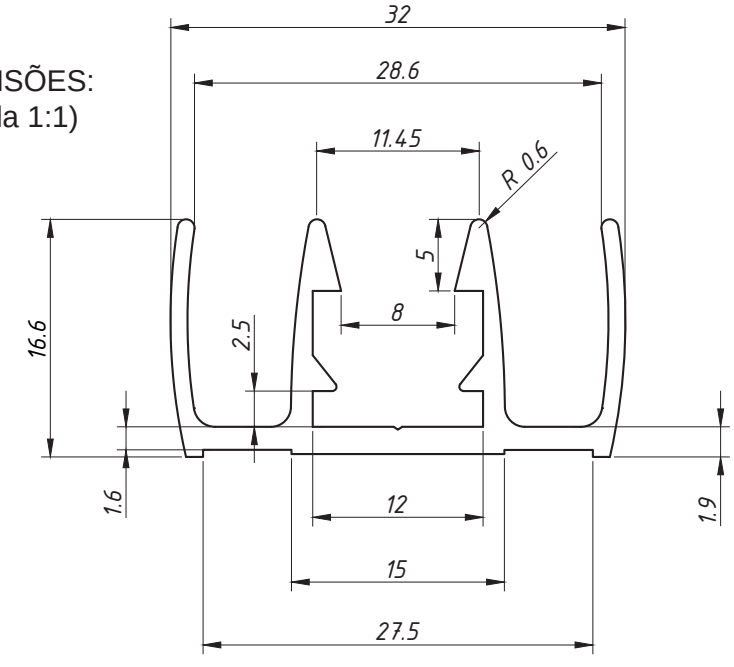

DETALHE DE APLICAÇÃO:
(escala 1:1)

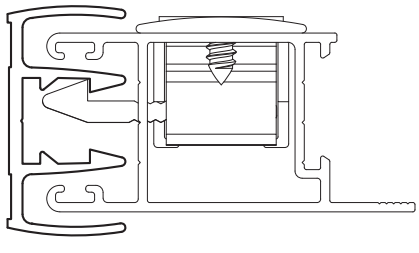

CARACTERÍSTICAS:

Componentes:	Matéria-prima:
Estrutura	Alumínio

Acabamento	Natural
Embalagem	01 Barra com 6m

CÓDIGO	ACABAMENTO
ALV-2006	Natural

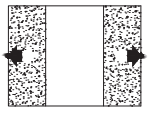

JANELAS
E PORTAS
DE CORRER

22.09

*Referência a marcas registradas ® verificar índice.

A ALUMICONTE Reserva-se do direito de fazer modificações em qualquer informação descrita neste catálogo sem aviso prévio.

CHUMBADOR PARA CONTRAMARCOS

APLICAÇÃO: Linhas:
DIVERSAS
CM-028,CM-060,CM-093,190116

Junho/2012

DIMENSÕES:
(escala 1:1)

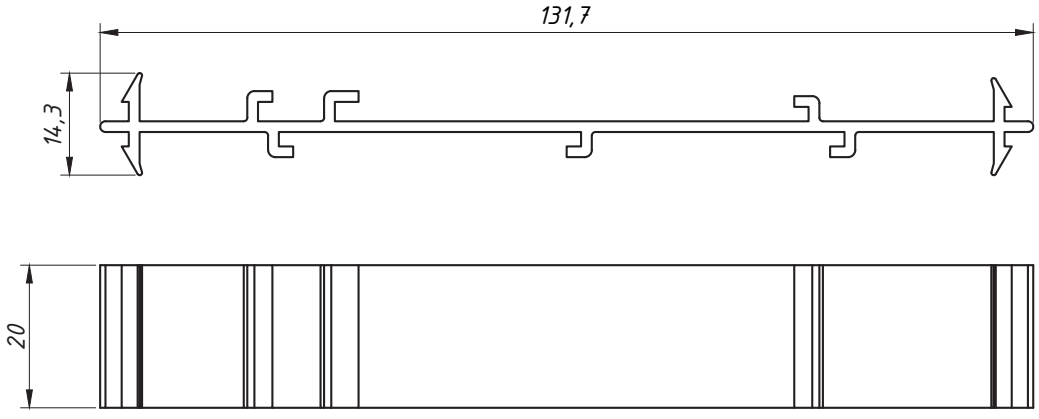

DETALHE DE APLICAÇÃO:
(sem escala)

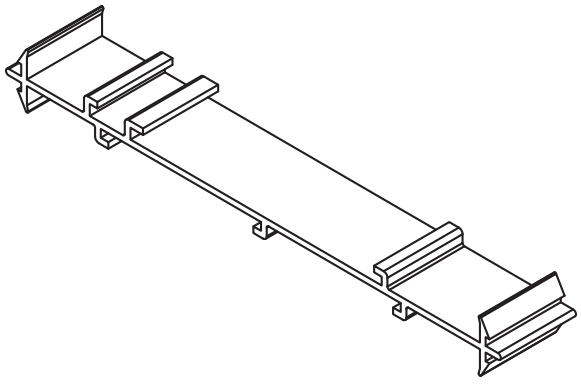

DETALHE DE APLICAÇÃO:
(sem escala)

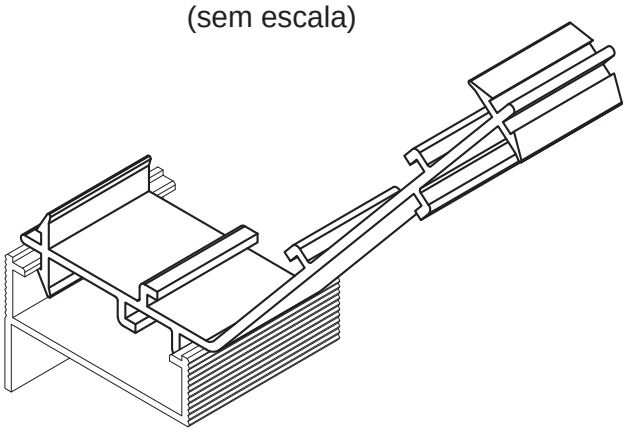

CARACTERÍSTICAS:

Componentes:	Matéria-prima:
Estrutura	Alumínio

Embalagem	100 peças

CÓDIGO	ACABAMENTO
CHU-838	Natural

CONTRAMARCO

22.10

*Referência a marcas registradas ® verificar índice.

A ALUMICONTE Reserva-se do direito de fazer modificações em qualquer informação descrita neste catálogo sem aviso prévio.

PRESILHA TAMPA CAIXA INTEGRADA

APLICAÇÃO:

LINHA: LUNA®

Setembro/2012

DIMENSÕES:
(escala 2:1)

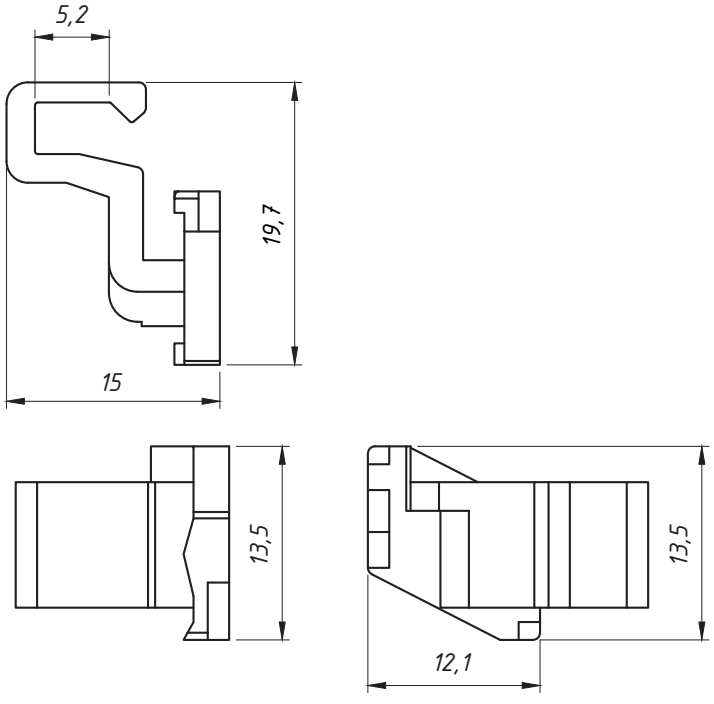

PERSPECTIVA:
(escala 2:1)

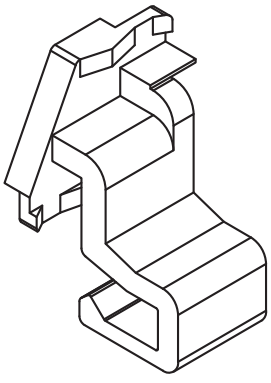

DETALHE DE APLICAÇÃO:
(sem escala)

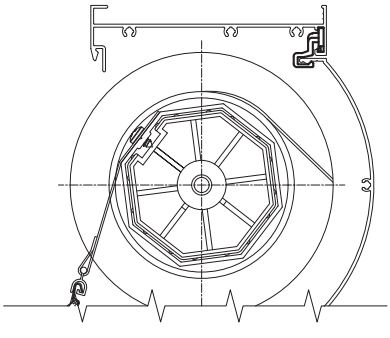

CARACTERÍSTICAS:

Componentes:	Matéria-prima:
Estrutura	Poliamida

Acabamento	Preto
Embalagem	100 Peças

CÓDIGO	ACABAMENTO
PRE-01	Preto

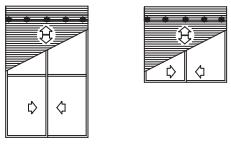

PERSIANAS

22.11

*Referência a marcas registradas ® verificar índice.

A ALUMICONTE Reserva-se do direito de fazer modificações em qualquer informação descrita neste catálogo sem aviso prévio.

RECOBRIMENTO DA SOLEIRA
CM-169

APLICAÇÃO:

- LINHAS:

SUPREMA®, GOLD®, ALUK 2.5® e ALUK 3.2®

Junho/2012

DIMENSÕES:
(escala 1:1)

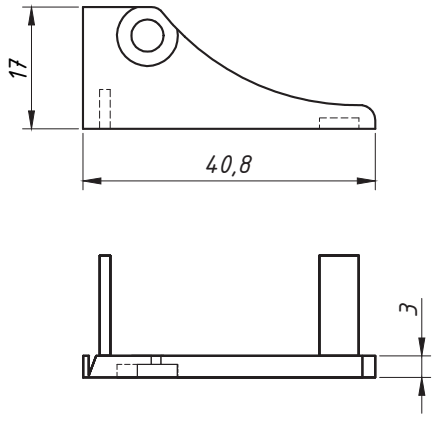

PERSPECTIVA:
(sem escala)

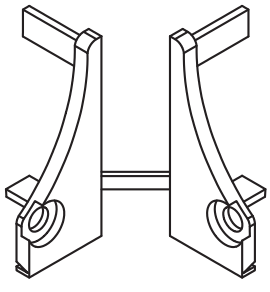

DETALHE DE APLICAÇÃO:
(sem escala)

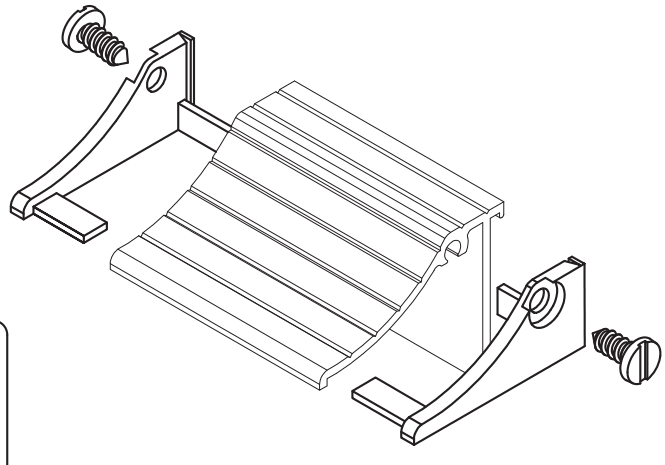

CARACTERÍSTICAS:

Componentes:	Matéria-prima:
Estrutura	Poliamida
Parafuso	Aço Inox

Acabamento	Preto / Branco

Embalagem	10 Pares

CÓDIGO	ACABAMENTO
NYL- 416	Preto
NYL- 416NB	Branco

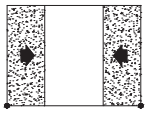

PORTAS DE CORRER

22.12

**Referência a marcas registradas ® verificar índice.*

A ALUMICONTE Reserva-se do direito de fazer modificações em qualquer informação descrita neste catálogo sem aviso prévio.

CONEXÃO DO AREMATE INTERNO RA-042 RA-055

APLICAÇÃO:
- LINHAS:

NOSTRA 25® e NOSTRA 32®

Maio/2015 - REV.:01 Janeiro/2024

DIMENSÕES:
(escala 1:1)

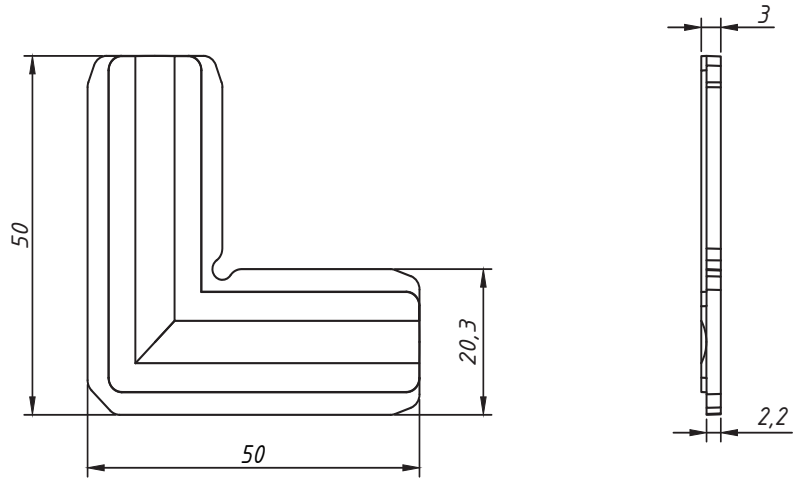

PERSPECTIVA:
(escala 1:1)

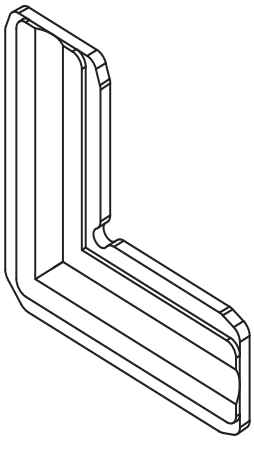

DETALHE DE APLICAÇÃO:
(sem escala)

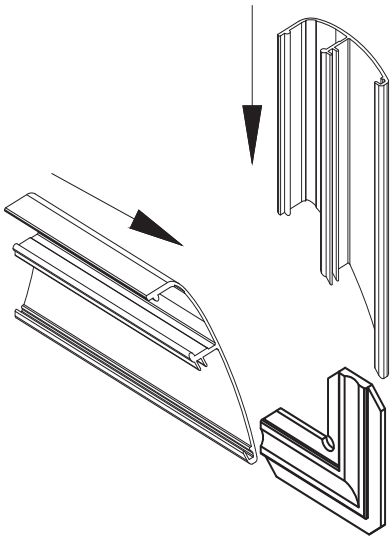

CARACTERÍSTICAS:

Componentes:	Matéria-prima:
Estrutura	Poliamida

Acabamento	Preto

Embalagem	04 Peças

CÓDIGO	ACABAMENTO
NYL0291PT	Preto



JANELAS E PORTAS CAMARÃO

22.13

*Referência a marcas registradas ® verificar índice.

A ALUMICONTE Reserva-se do direito de fazer modificações em qualquer informação descrita neste catálogo sem aviso prévio.

CONEXÃO CLIC DE ALINHAMENTO
EXL-348 / EXL-349

APLICAÇÃO:

- LINHAS:

NOSTRA 25® e NOSTRA 32®

Maio/2015 - REV.:01 Janeiro/2024

DIMENSÕES:
(escala 1:1)

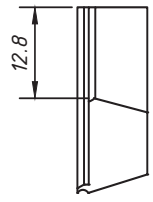

PERSPECTIVA:
(Escala 1:1)

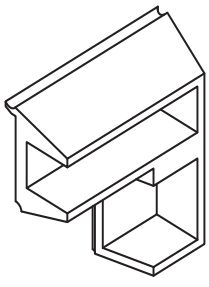

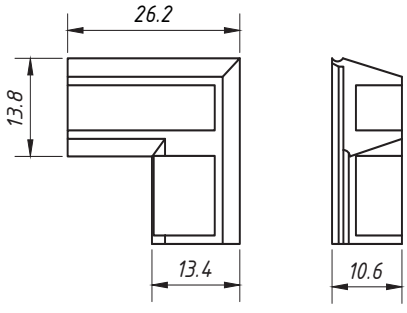

DETALHE DE APLICAÇÃO:
(sem escala)

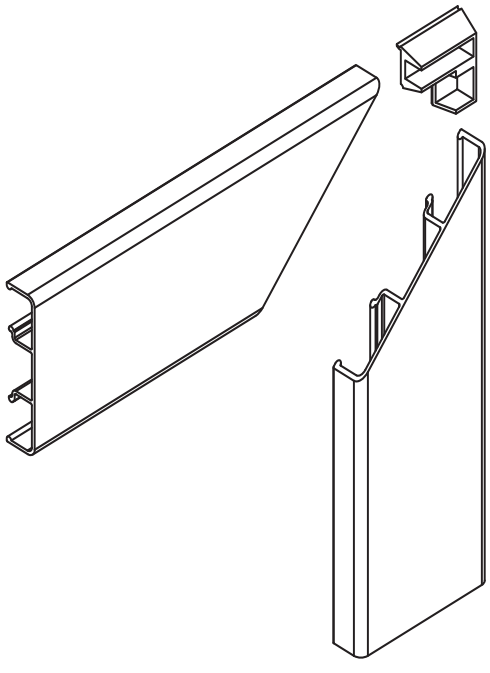

DETALHE DE APLICAÇÃO:
(sem escala)

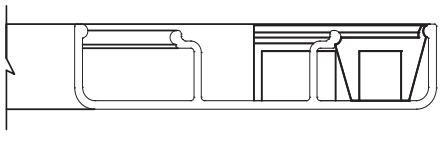

CARACTERÍSTICAS:

Componentes:	Matéria-prima:
Estrutura	Poliamida

Acabamento	Preto

Embalagem	04 Peças

CÓDIGO	ACABAMENTO
NYL- 0191	Preto



JANELAS E PORTAS
CAMARÃO

22.14

*Referência a marcas registradas ® verificar índice.

A ALUMICONTE Reserva-se do direito de fazer modificações em qualquer informação descrita neste catálogo sem aviso prévio.

TAMPA PERFIL ACABAMENTO EXL 88349

APLICAÇÃO:

- LINHAS:
NOSTRA 25® e NOSTRA 32®

Setembro/2015 - REV.:01 Janeiro/2024

PERSPECTIVA:
(Escala 1:1)

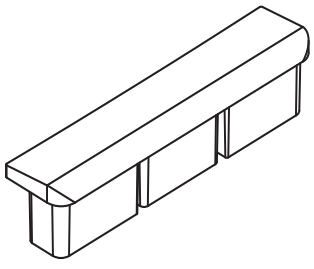

DIMENSÕES:
(Escala 1:1)

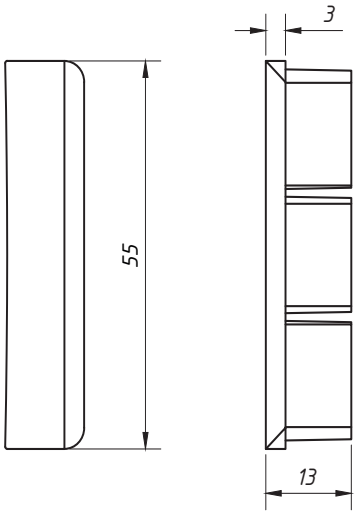



DETALHE DE APLICAÇÃO:
(Escala 1:2)

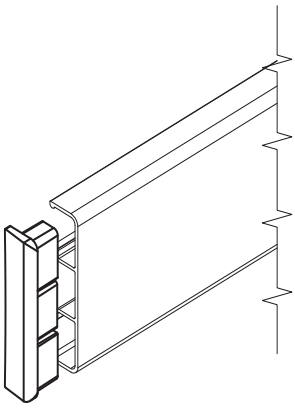

CARACTERÍSTICAS:

Componentes:	Matéria-prima:
Estrutura	Poliamida

Acabamento	Branco/Preto

Embalagem	08 Peças

CÓDIGO	ACABAMENTO
NYL0192BC	Branco
NYL0192PT	Preto



JANELAS E PORTAS CAMARÃO

*Referência a marcas registradas ® verificar índice.

A ALUMICONTE Reserva-se do direito de fazer modificações em qualquer informação descrita neste catálogo sem aviso prévio.

CHUMBADOR PARA GRADIL 300mm ou 500mm

ALV-2062, CG-077

APLICAÇÃO: Linha:

ConteGlass

Agosto/2018

DIMENSÕES:
(escala 1:5)

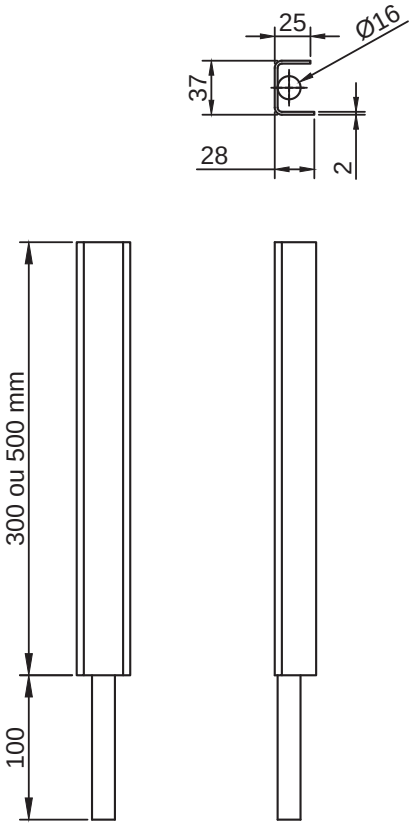

PERSPECTIVA:
(escala 1:5)



DETALHE DE APLICAÇÃO:
(sem escala)



CARACTERÍSTICAS:

Componentes:	Matéria-prima:
Estrutura	AÇO INOX 304 ou AÇO ZINCADO

Embalagem	1 PEÇA

Código	Comp./acab.
CHU8593IN	300mm/inox
CHU8593ZA	300mm/zinc.
CHU8595IN	500mm/inox
CHU8595ZA	500mm/zinc.

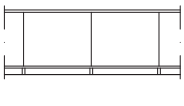

GUARDA CORPO

22.16

*Referência a marcas registradas ® verificar índice.

A ALUMICONTE Reserva-se do direito de fazer modificações em qualquer informação descrita neste catálogo sem aviso prévio.

ANCORAGEM
PARA PERFIL AFV-002

APLICAÇÃO: Linha:

FACHADA MEGA25

Agosto/2018

DIMENSÕES:
(escala 1:2)

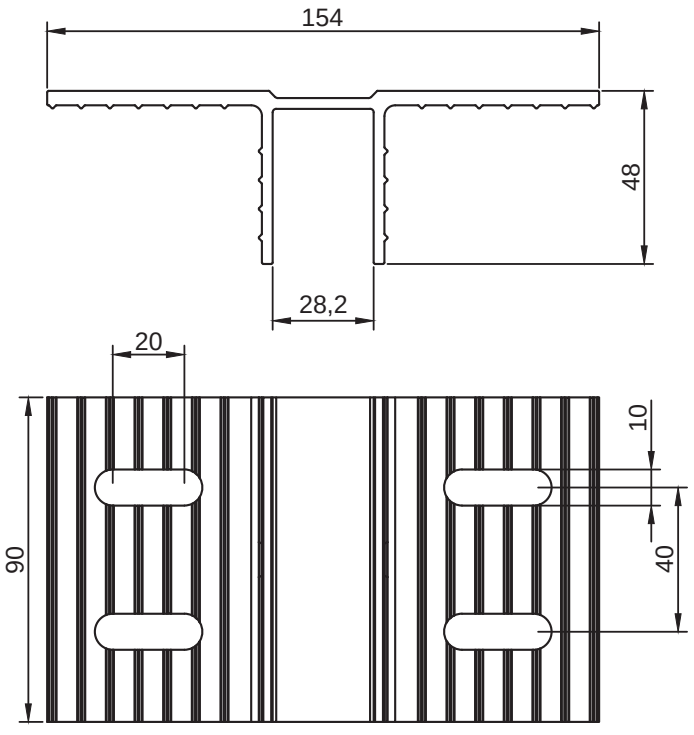

PERSPECTIVA:
(escala 1:2)

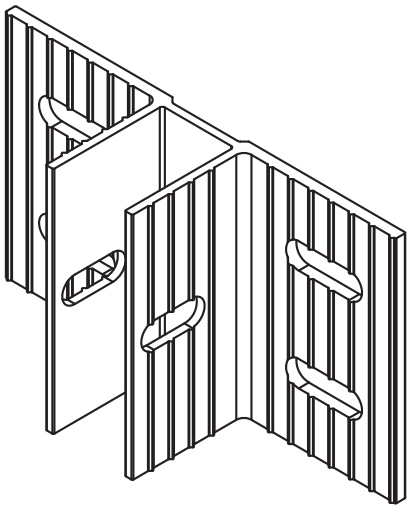

DETALHE DE APLICAÇÃO:
(sem escala)

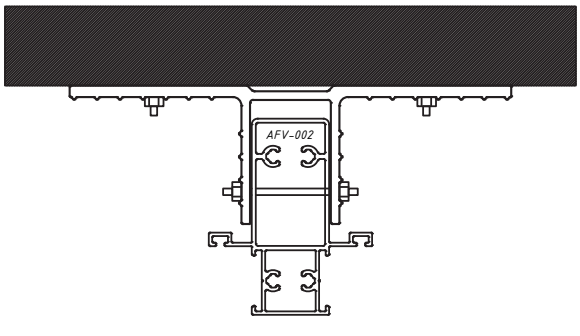

CARACTERÍSTICAS:

Componentes:	Matéria-prima:
Estrutura	Alumínio

Embalagem	4 PEÇAS

Código	Acabamento
ANC001	Natural

ANCORAGEM

22.17

*Referência a marcas registradas ® verificar índice.

A ALUMICONTE Reserva-se do direito de fazer modificações em qualquer informação descrita neste catálogo sem aviso prévio.

CANTO TELA MOSQUITEIRA
MGA-0019

APLICAÇÃO:

- LINHAS:
  Diversas

Junho/2012

DIMENSÕES:
(escala 1:1)

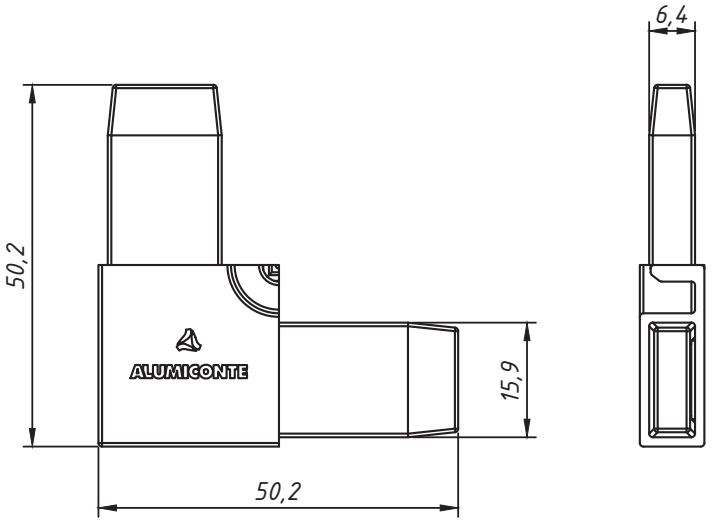

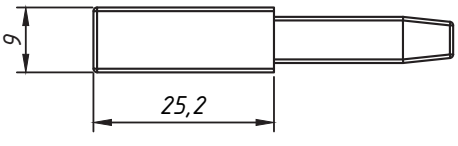

PERSPECTIVA:
(Escala 1:1)

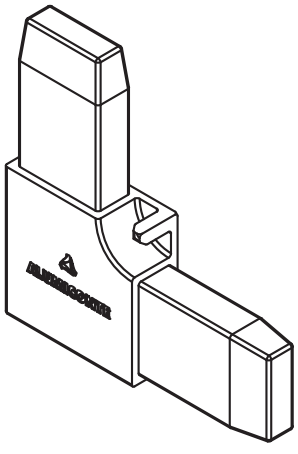

DETALHE DE APLICAÇÃO:
(Escala 1:2)

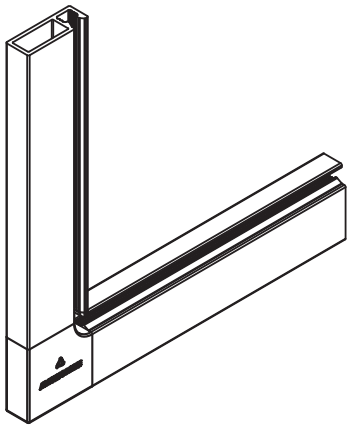

CARACTERÍSTICAS:

Componentes:	Matéria-prima:
Estrutura	Poliamida

Acabamento	Preto / Branco

Embalagem	8 Peças

CÓDIGO	ACABAMENTO
CON0019BC	Branco
CON0019PT	Preto

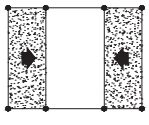

PORTAS
E JANELAS
DE CORRER

22.18

*Referência a marcas registradas ® verificar índice.

A ALUMICONTE Reserva-se do direito de fazer modificações em qualquer informação descrita neste catálogo sem aviso prévio.

MAÇANETA COM ESPELHO

APLICAÇÃO:
- LINHAS DIVERSAS

Setembro/2012

DIMENSÕES:
(escala 1:2)

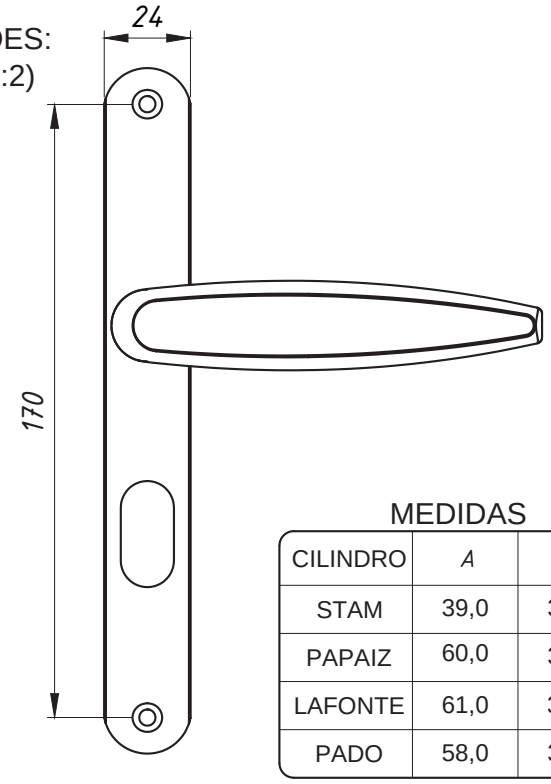

USINAGEM:
(escala 1:2)

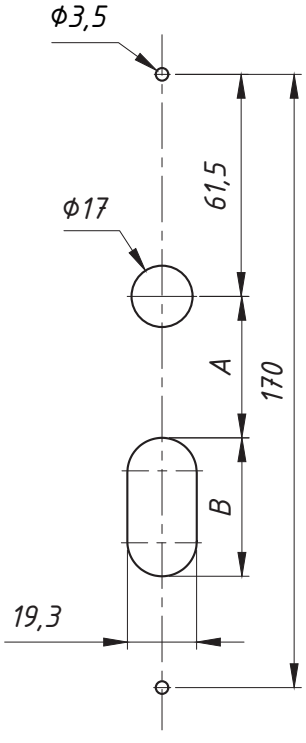

MEDIDAS

CILINDRO	*A*	*B*
STAM	39,0	39,0
PAPAIZ	60,0	36,0
LAFONTE	61,0	32,8
PADO	58,0	38,0

PERSPECTIVA:
(sem escala)

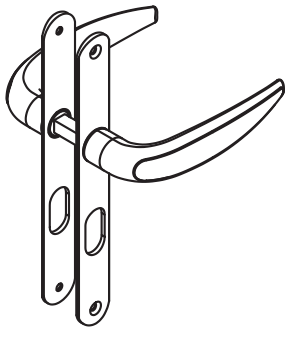

DETALHE DE APLICAÇÃO:
(S/escala)

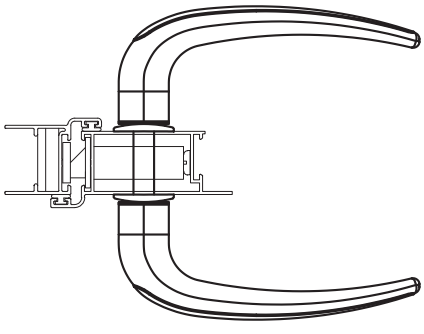

CARACTERÍSTICAS:

Componentes:	Matéria-prima:
Maçaneta	Alumínio
Espelho	Alumínio
Bucha	Poliamida
Encaixe quadrado	Aço zincado
Parafusos	Aço inox

Acabamento Epoxi		
Branco	Prata	Preto

Embalagem	
	1 par de maçanetas
	2 espelhos
	6 parafusos
	1 barra quadrada

Fechadura	Máquina	Código Branco	Código Prata	Código Preto
STAM	605	MAC-0610BC	MAC-0610FS	MAC-0610PT
PAPAIZ	323	MAC-0611BC	MAC-0611FS	MAC-0611PT
LAFONTE	1330	MAC-0612BC	MAC-0612FS	MAC-0612PT
PADO	46	MAC-0613BC	MAC-0613FS	MAC-0613PT

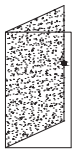

PORTAS DE GIRO

23.01

*Referência a marcas registradas ® verificar índice.

A ALUMICONTE Reserva-se do direito de fazer modificações em qualquer informação descrita neste catálogo sem aviso prévio.

PONTO DE FECHAMENTO FACHADAS

APLICAÇÃO: LINHA

FACHADAS C.E.

Abril/2014

DIMENSÕES
(Escala 1:1)

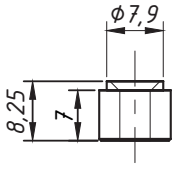

PERSPECTIVA
(Sem Escala)



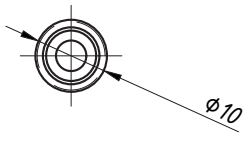

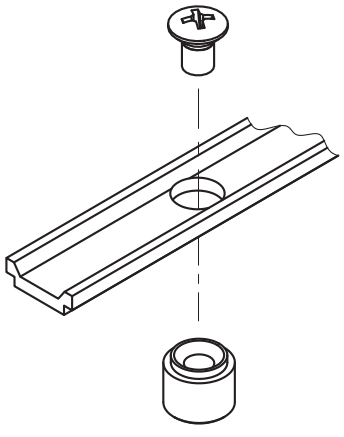

APLICAÇÃO
(Escala 1:1)

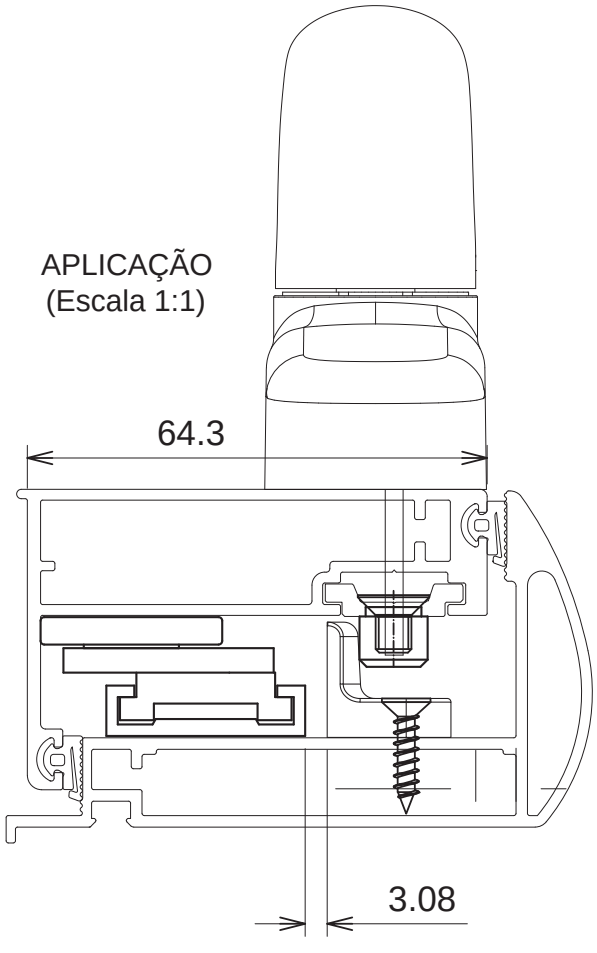

CARACTERÍSTICAS:

Componentes:	Matéria-prima:
Estrutura	Alumínio
Parafusos	Aço Inox

Acabamento
Natural

Embalagem	10 PEÇAS

CÓDIGO	ACABAMENTO
PON-0001	Natural

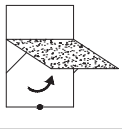

JANELAS
MAXIM-AR

24.03

*Referência a marcas registradas ® verificar índice.

A ALUMICONTE Reserva-se do direito de fazer modificações em qualquer informação descrita neste catálogo sem aviso prévio.

KIT MULTIPONTO PARA FACHADAS

APLICAÇÃO: LINHAS
UNIT ®; CITTÁ ®; CITTÁ DUE ®; PV II; ATLANTA II ®; SHADOW ®; ECO FAÇADE ®; ELEGANCE ®; SOLUTA®, GRID® e STICK®.

Setembro/2012

PERSPECTIVA (sem escala)

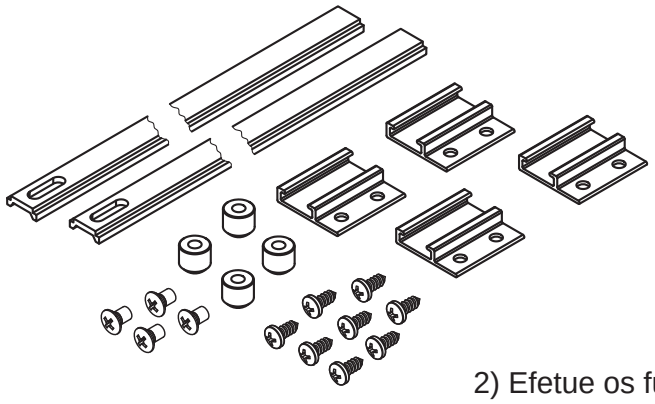

1) Ajuste o comprimento da haste conforme necessário.

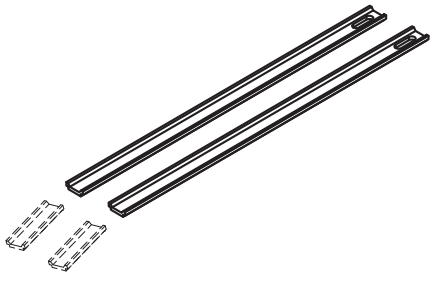

2) Efetue os furos na haste para instalação da trava.

Broca Ø8,0mm
Não Fornecido

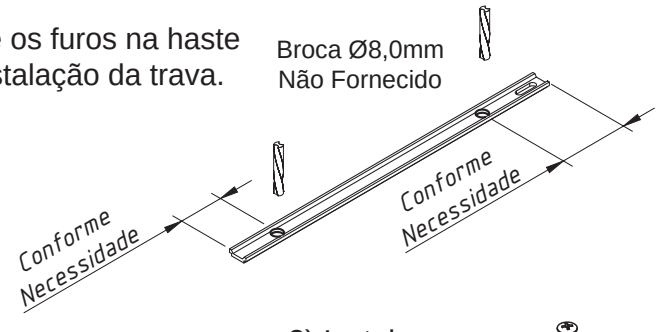

DIMENSÕES
(Escala 1:2)

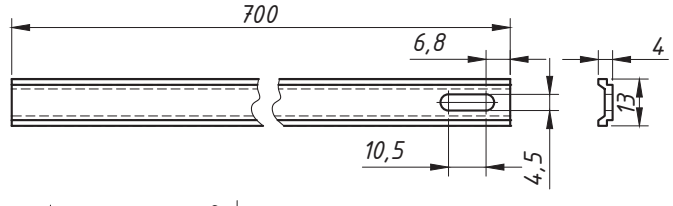

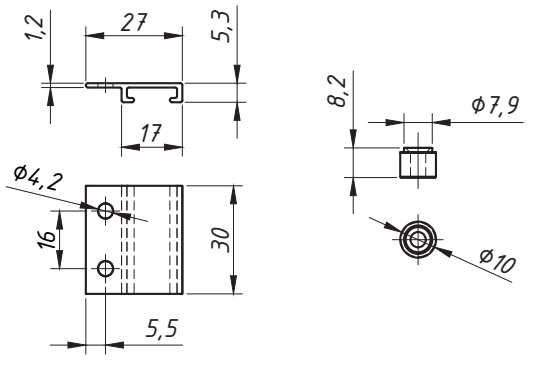

3) Instale as travas na haste.

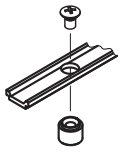

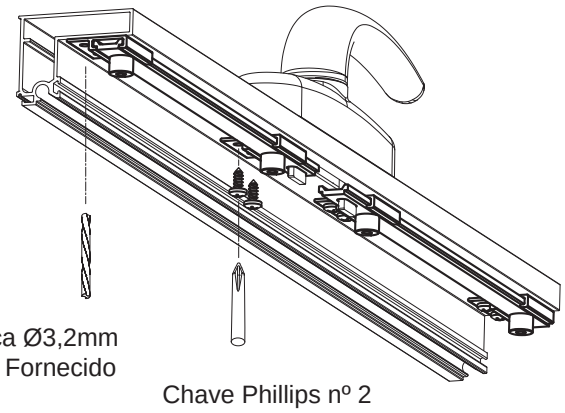

Broca Ø3,2mm
Não Fornecido

Chave Phillips nº 2
Não Fornecido

4) Efetue a furação para fixação do suporte e fixe conforme figura. (Dimensões conforme Linha)

CARACTERÍSTICAS:

Componentes:	Matéria-prima:
Haste	Alumínio
Suporte da Haste	Alumínio
Trava	Zamac
Parafusos	Aço Inox

Acabamento
Anodizado Fosco

Embalagem	1 Conjunto

CÓDIGO	ACABAMENTO
KIT-0006FS	Fosco

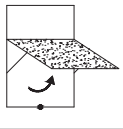

FACHADAS

24.04

*Referência a marcas registradas ® verificar índice.

A ALUMICONTE Reserva-se do direito de fazer modificações em qualquer informação descrita neste catálogo sem aviso prévio.

ALUMICONTE

DETALHE DE MONTAGEM
KIT-0006FS

APLICAÇÃO: LINHAS
UNIT ®; CITTÁ ®; CITTÁ DUE ®; PV II; ATLANTA II ®; SHADOW ®; ECO FAÇADE ®; ELEGANCE ®; SOLUTA ®.

Setembro/2012

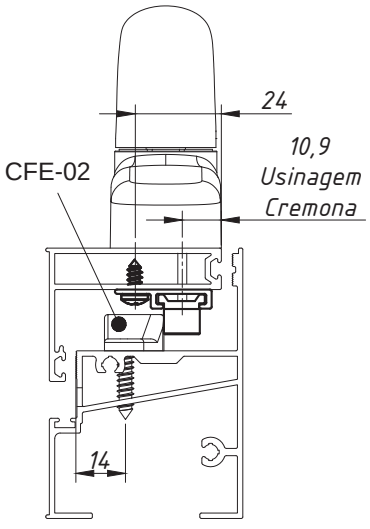

UNIT ®

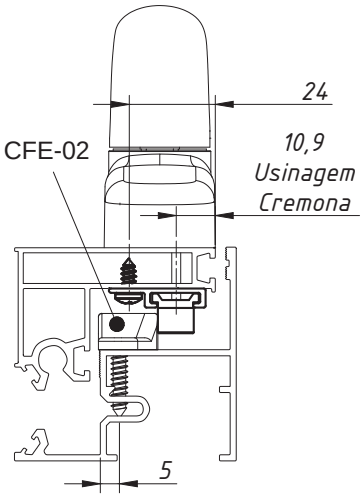

CITTA®

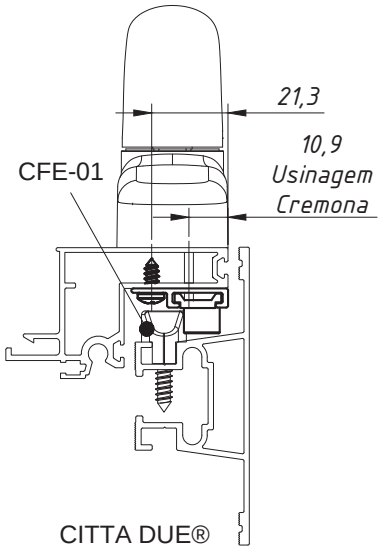

CITTA DUE®

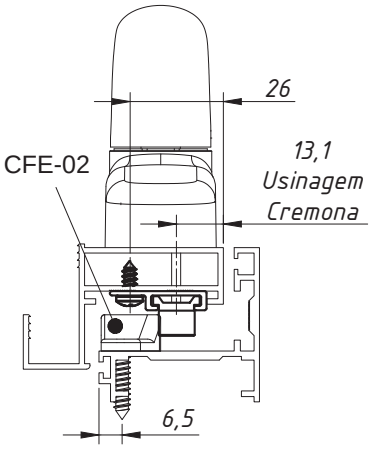

P.V. II ®

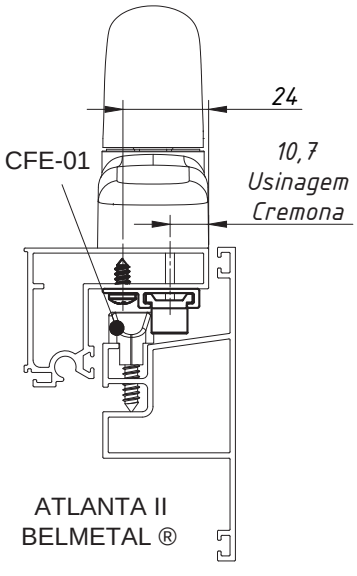

ATLANTA II
BELMETAL ®

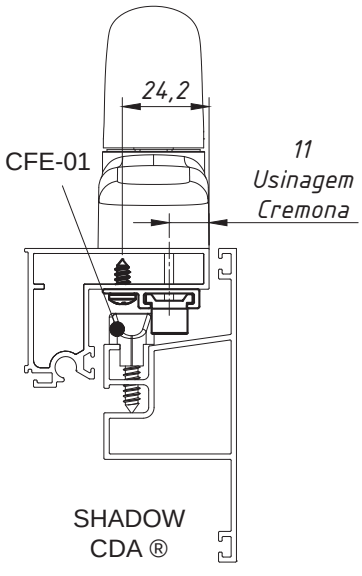

SHADOW
CDA ®

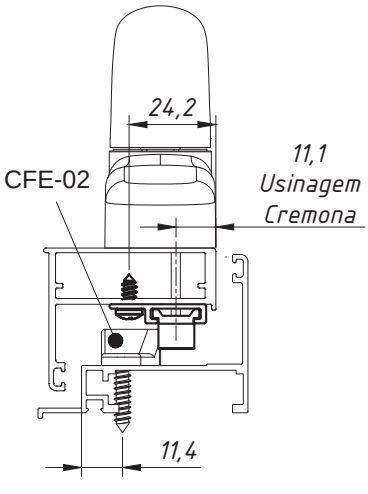

ECO FAÇADE
HYDRO ®

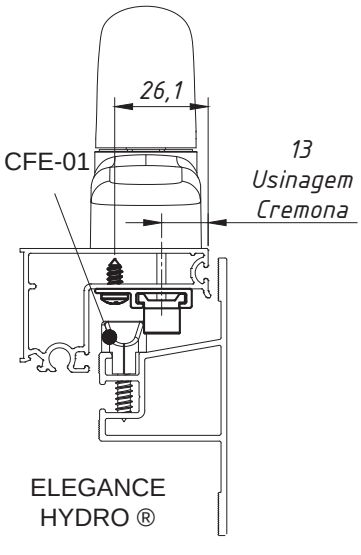

ELEGANCE
HYDRO ®

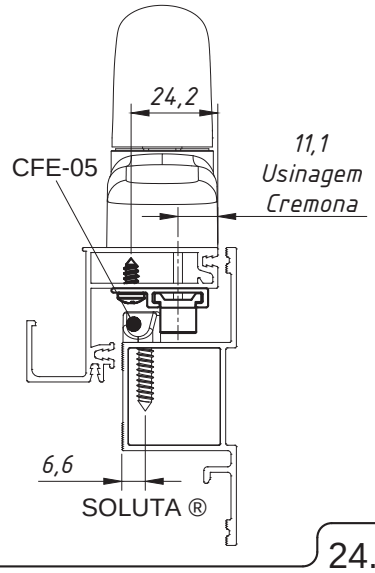

SOLUTA ®

*Referência a marcas registradas ® verificar índice.

A ALUMICONTE Reserva-se do direito de fazer modificações em qualquer informação descrita neste catálogo sem aviso prévio.

FECHADURA PARA JANELAS E PORTAS DE CORRER

APLICAÇÃO: LINHAS

DIVERSAS

Setembro/2012

PERSPECTIVA
(sem escala)

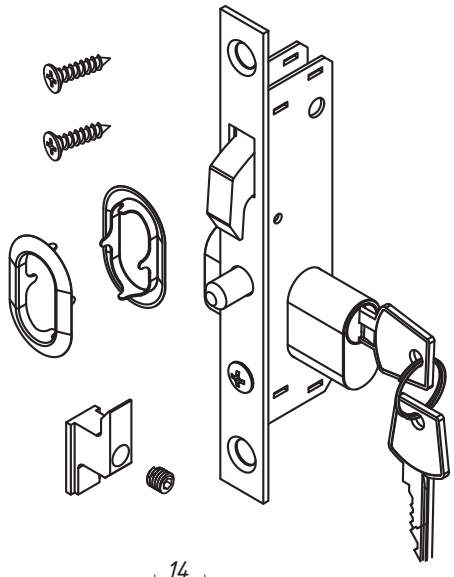

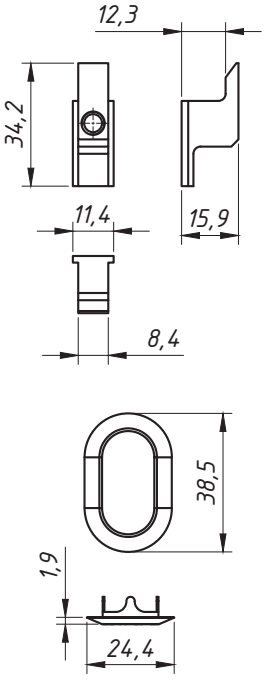

DIMENSÕES (sem escala)

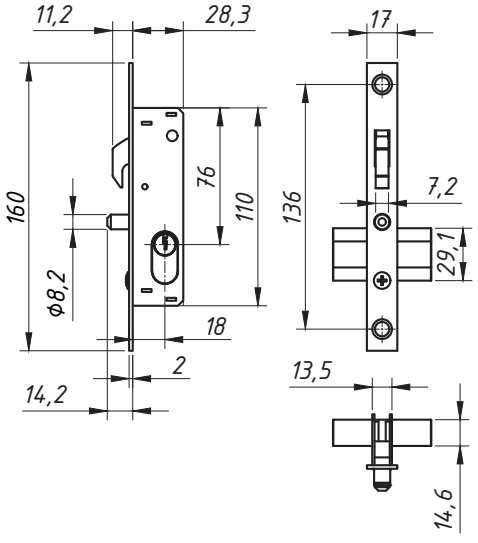

INSTALAÇÃO

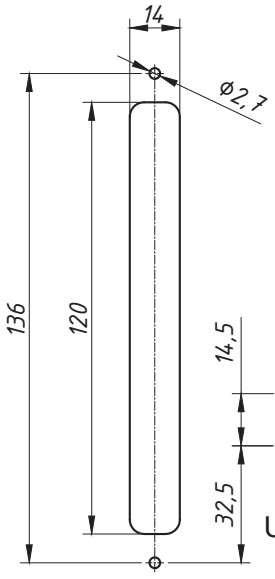

USINAGEM
(Escala 1:2)

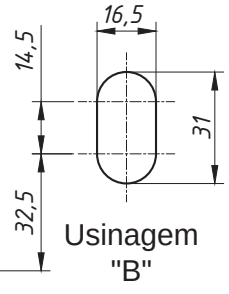

Usinagem "B"

Usinagem "A"

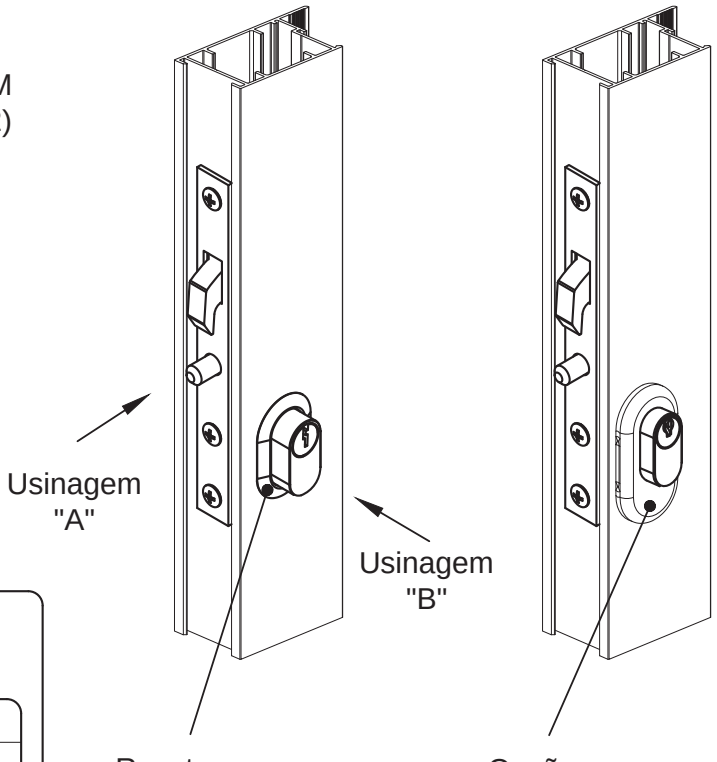

Usinagem "A"

Usinagem "B"

Roseta acompanha a fechadura

Opção CON-0620 (Não acompanha a fechadura)

CARACTERÍSTICAS:

Componentes:	Matéria-prima:
Fechadura	Aço / Zamac
Cilindro	Zamac
Contrafecho	Zamac
Parafusos	Aço Inox 304

Acabamento Pintado		
Preto	Fosco	Branco

Embalagem	1 Conjunto

CÓDIGO	ACABAMENTO
FRA-0020FS	Fosco
FRA-0020PT	Preto
FRA-0020BC	Branco

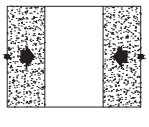

JANELAS E PORTAS DE CORRER

25.01

*Referência a marcas registradas ® verificar índice.

A ALUMICONTE Reserva-se do direito de fazer modificações em qualquer informação descrita neste catálogo sem aviso prévio.

FECHADURA PARA JANELAS E PORTAS DE GIRO

APLICAÇÃO: LINHAS

DIVERSAS

Setembro/2012

PERSPECTIVA
(sem escala)

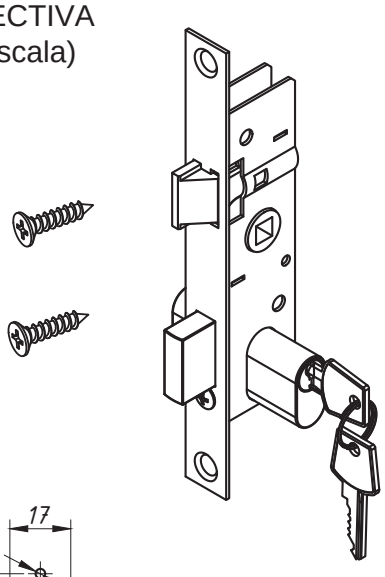

DIMENSÕES (escala 1:3)

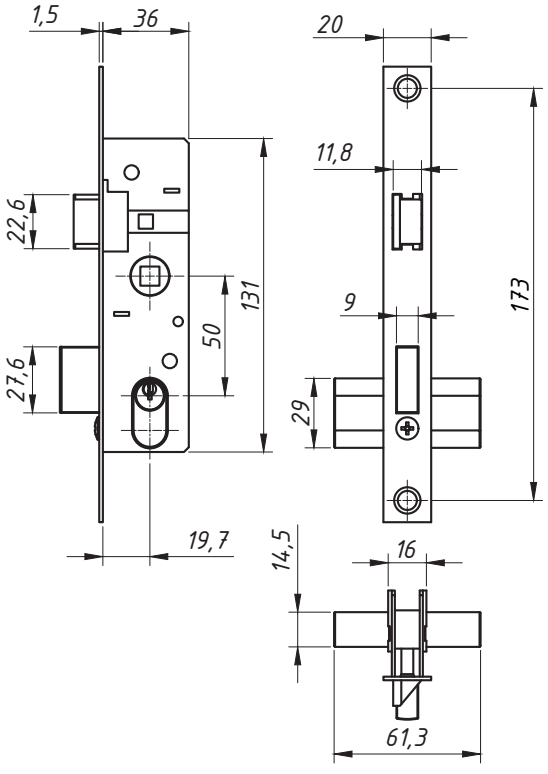

USINAGEM
(Escala 1:2)

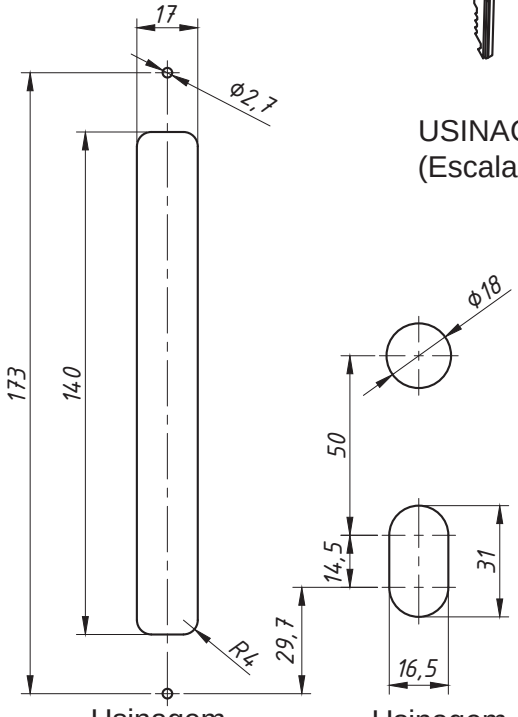

Usinagem "A"

Usinagem "B"

INSTALAÇÃO

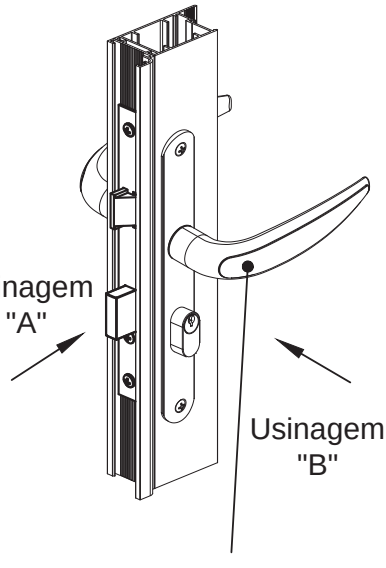

MAC-0610

(Itens não fornecido com a fechadura)

CARACTERÍSTICAS:

Componentes:	Matéria-prima:
Fechadura	Aço / Zamac
Cilindro	Zamac
Contrafecho	Zamac
Parafusos	Aço Inox 304

Acabamento Pintado		
Preto	Fosco	Branco

Embalagem	1 Conjunto

CÓDIGO	ACABAMENTO
FRA-0022FS	Fosco
FRA-0022PT	Preto
FRA-0022BC	Branco

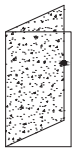

JANELAS E PORTAS DE GIRO

25.02

*Referência a marcas registradas ® verificar índice.

A ALUMICONTE Reserva-se do direito de fazer modificações em qualquer informação descrita neste catálogo sem aviso prévio.

FECHADURA PARA PORTAS PIVOTANTES

APLICAÇÃO: LINHAS

DIVERSAS

Setembro/2019

PERSPECTIVA
(sem escala)

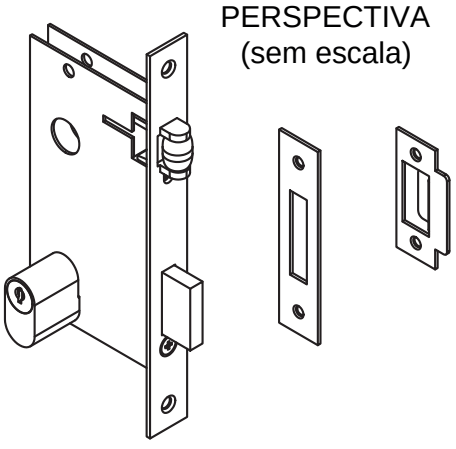

DIMENSÕES
(escala 1:3)

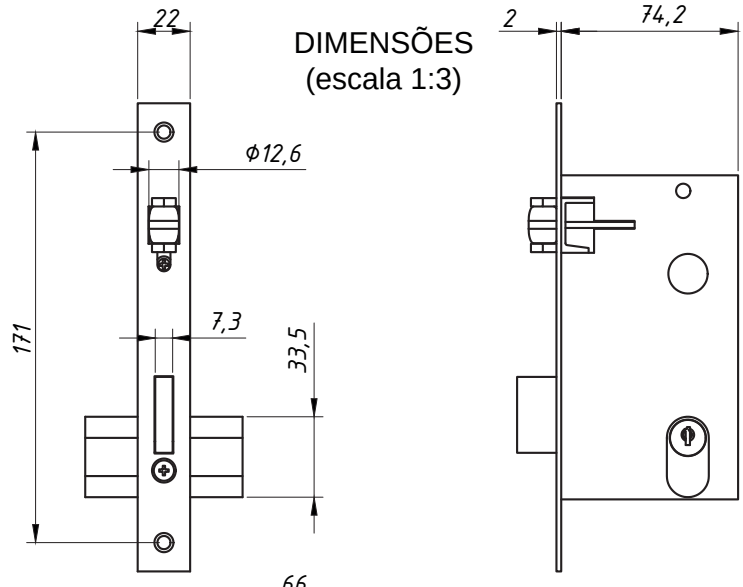

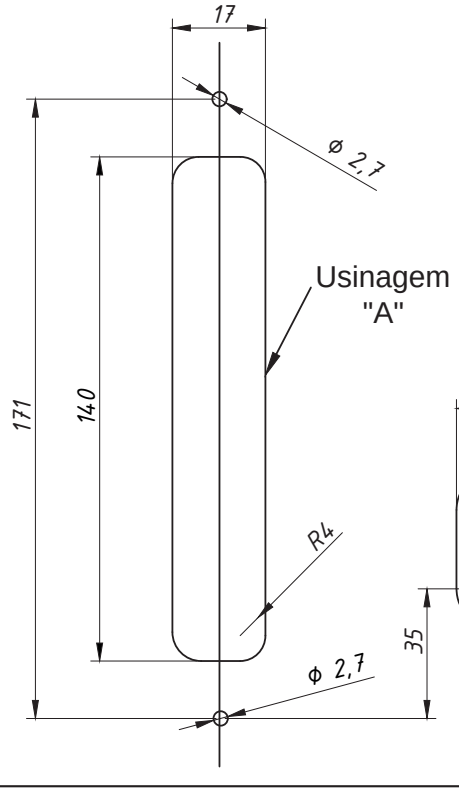

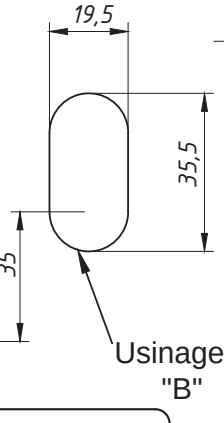

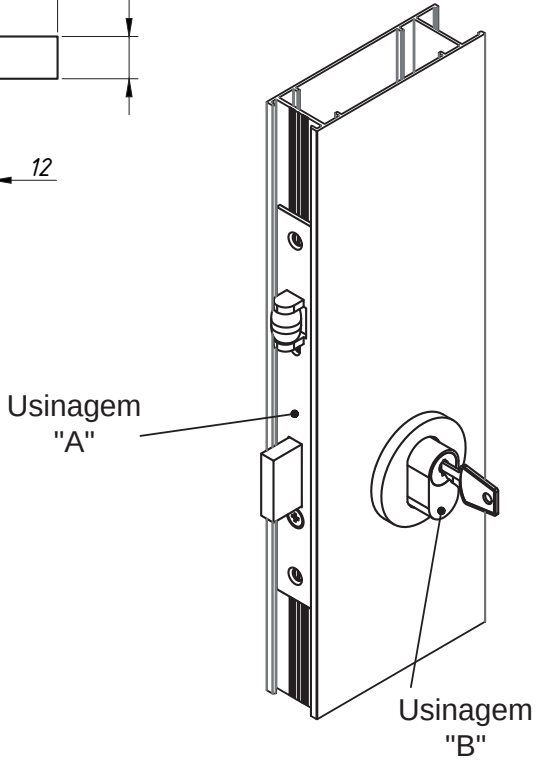

CARACTERÍSTICAS:

Componentes:	Matéria-prima:
Fechadura	Aço / Zamac
Cilindro	Zamac
Contrafecho	Aço
Parafusos	Aço Zincado

Acabamento Cromado

Embalagem	01 Conjunto

CÓDIGO	ACABAMENTO
FRA-0024CR	CROMADO

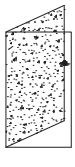

PORTAS
DE GIRO

25.03

*Referência a marcas registradas ® verificar índice.

A ALUMICONTE Reserva-se do direito de fazer modificações em qualquer informação descrita neste catálogo sem aviso prévio.

GUARNIÇÃO EM EPDM

APLICAÇÃO:
- LINHA:

ALUMICONTE EXCELÊNCIA®

Maio/2015

DIMENSÕES:
(escala 3:1)

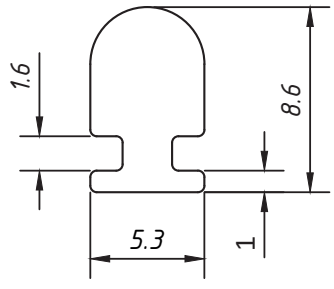

PERSPECTIVA:
(sem escala)

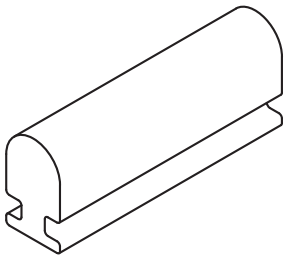

DETALHE DE APLICAÇÃO:
(Sem escala)

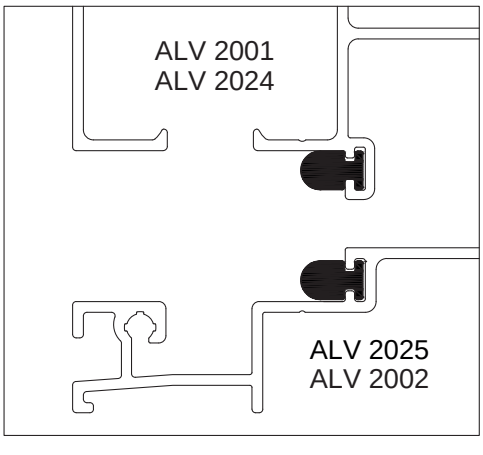

CARACTERÍSTICAS:

Componentes:	Matéria-prima:
Guarnição	EPDM

Acabamento
Preto

Embalagem	100 Metros

CÓDIGO	ACABAMENTO
BT2065	Preto



VENESIANA
CAMARÃO

26.01

*Referência a marcas registradas ® verificar índice.

A ALUMICONTE Reserva-se do direito de fazer modificações em qualquer informação descrita neste catálogo sem aviso prévio.

VEDAÇÃO DA FOLHA
VEDAÇÃO DO MARCO

APLICAÇÃO:
- LINHA:
FACHADA MEGA 25 e FACHADA NOSTRA 25®

Maio/2015 - REV.:01 Janeiro/2024

DIMENSÕES:
(escala 5:1)

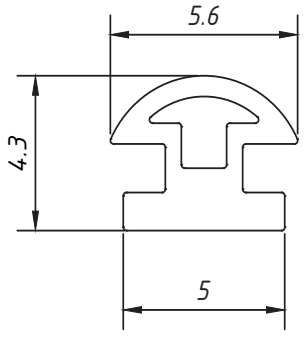

BT001 - VEDAÇÃO DA FOLHA

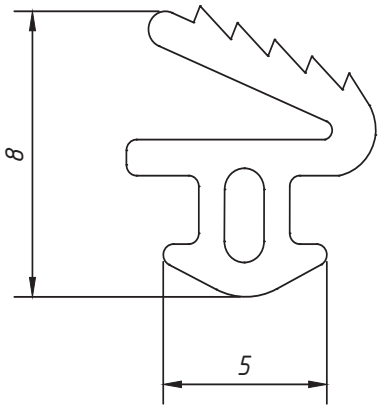

BT002 - VEDAÇÃO DO MARCO

DETALHE DE APLICAÇÃO:
(Sem escala)

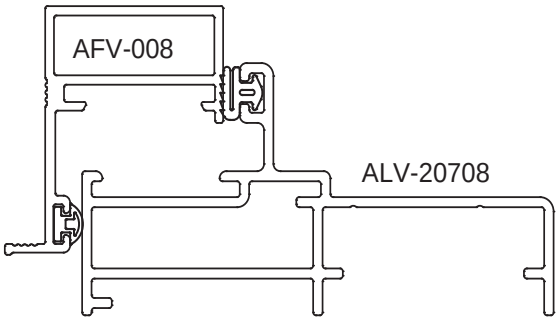

CARACTERÍSTICAS:

Componentes:	Matéria-prima:
Guarnição	EPDM

Acabamento
Preto

Embalagem	100 Metros

CÓDIGO	ACABAMENTO
BT001	Preto
BT002	Preto

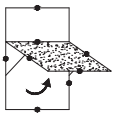

JANELAS MAXIM-AR

*Referência a marcas registradas ® verificar índice.
A ALUMICONTE Reserva-se do direito de fazer modificações em qualquer informação descrita neste catálogo sem aviso prévio.

TRINCO PARA PERSIANA DE ENROLAR

TERM-01, MN-055, EXL-055, MG32-046, PIG-024, TMN-055

APLICAÇÃO:

LINHA:
PERSIANAS DE ENROLAR

Agosto/2017

DIMENSÕES:
(escala 1:2)

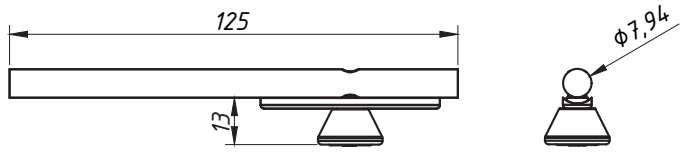

PERSPECTIVA:
(Sem escala)

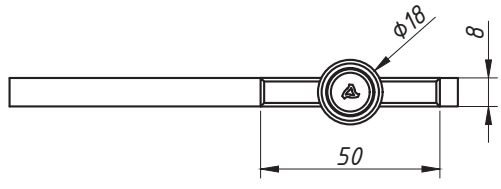

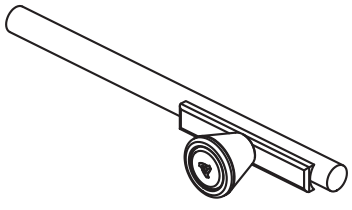

DETALHE DE APLICAÇÃO:
(sem escala)

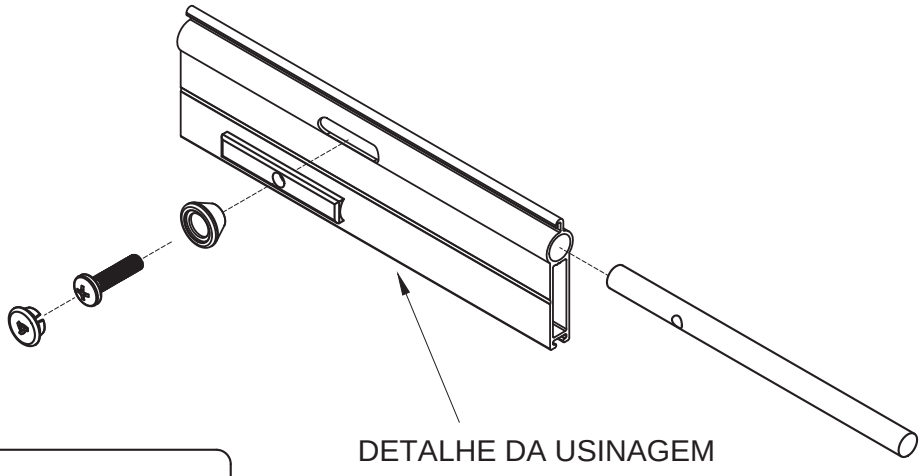

DETALHE DA USINAGEM

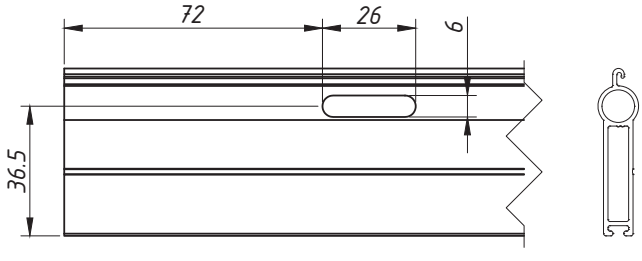

CARACTERÍSTICAS:

Componentes:	Matéria-prima:
Estrutura	Alumínio/poliamida
Parafuso	Aço Inox

Acabamentos	
Preto	Branco

Embalagem	01 unidade

CÓDIGO	ACABAMENTO
TRA0250PT	Preto
TRA0250BC	Branco

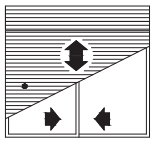

PERSIANA

27.01

*Referência a marcas registradas ® verificar índice.

A ALUMICONTE Reserva-se do direito de fazer modificações em qualquer informação descrita neste catálogo sem aviso prévio.

PRESILHA FOLHA FACHADA MEGA25

APLICAÇÃO:

FACHADA MEGA 25 e FACHADA NOSTRA 25®

Setembro/2010 - REV.:01 Janeiro/2024

DIMENSÕES:
(escala 1:1)

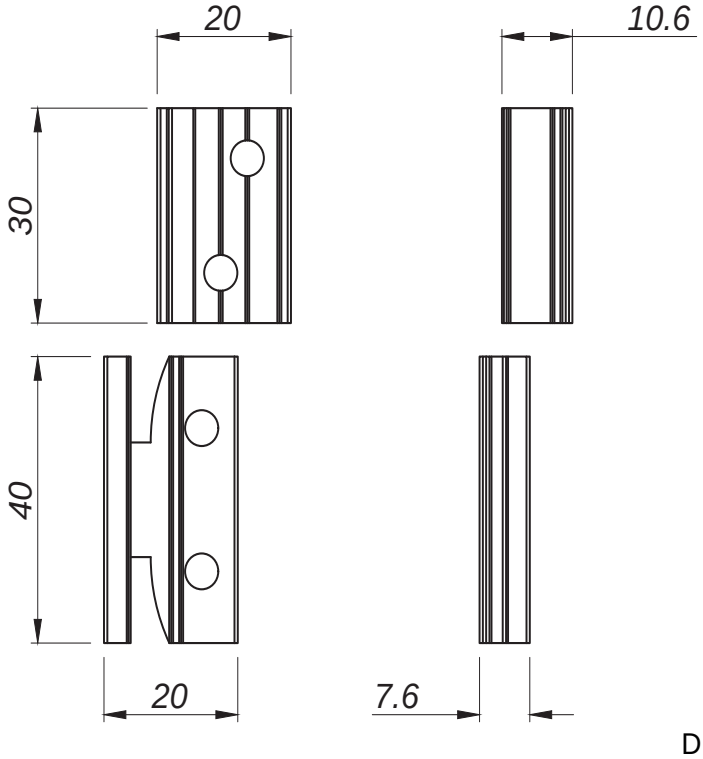

PERSPECTIVA:
(Sem escala)

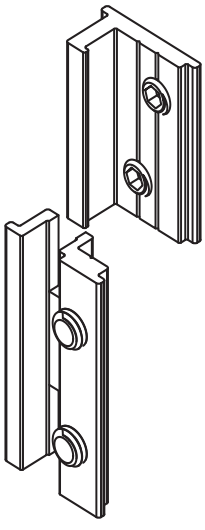

DETALHE DE APLICAÇÃO:
(sem escala)

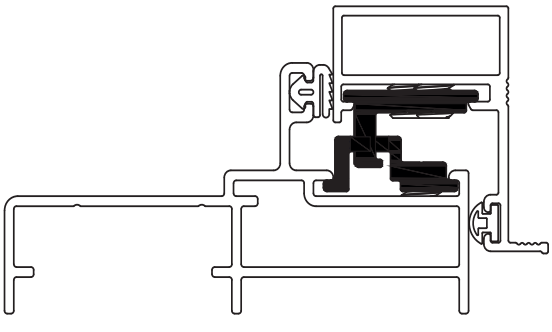

CARACTERÍSTICAS:

Componentes:	Matéria-prima:
Estrutura	Alumínio
Parafusos	Aço inox

Acabamento	Natural
Embalagem	20 Peças

CÓDIGO	ACABAMENTO
PRE2500	Natural



JANELAS MAXIM-AR

28.01

*Referência a marcas registradas ® verificar indice

ALUMICONTE Reserva-se do direito de fazer modificações em qualquer informação descrita neste catálogo sem aviso prévio

KIT PORTA PIVOTANTE - ÍSIS 2000 X 3000 MM

APLICAÇÃO:

PORTA ÍSIS

OUTUBRO/2022

DIMENSÕES:
(escala 1:1)

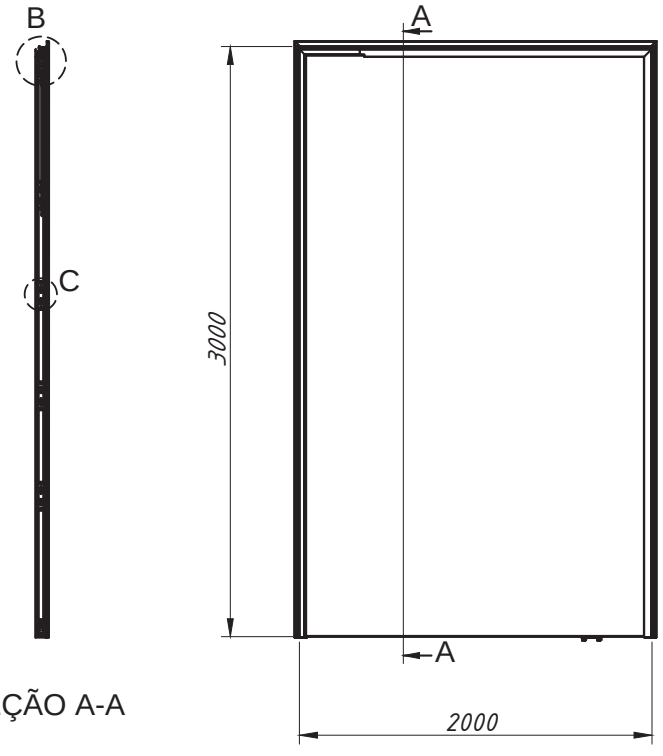

SEÇÃO A-A

OBS: Para portas pivotantes Ìsis o tamanho máximo de altura e largura corresponde as cotas citadas nesta ficha técnica.

DETALHA B
(s/ escala)

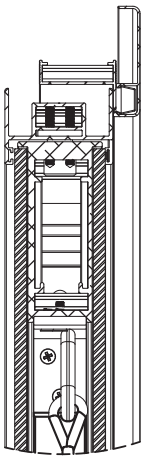

DETALHA C
(s/ escala)

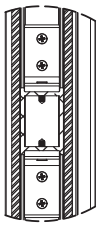

VISTA ISOMÉTRICA
(s/ escala)

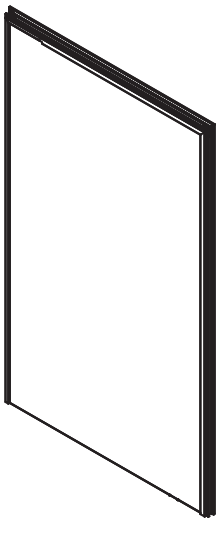

CARACTERÍSTICAS:

Componentes:	Matéria-prima:
Estrutura	Alumínio
Embalagem	Plástico

Embalagem	1 CJ

CÓDIGO	ACABAMENTO
KPISIS01EB	BRANCO
KPISIS01PT	PRETO
KPISIS01FS	FOSCO
KPISIS01BR1	BRONZE 1001
KPISIS01BR2	BRONZE 1002

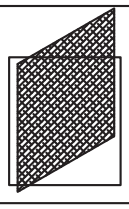

PORTA PIVOTANTE

29.01

*Referência a marcas registradas ® verificar índice.

A ALUMICONTE Reserva-se do direito de fazer modificações em qualquer informação descrita neste catálogo sem aviso prévio.

COMPOSIÇÃO KIT PORTA 2000 X 3000 MM

APLICAÇÃO:

PORTA ÍSIS

OUTUBRO/2022

VISTA ISOMÉTRICA
(s/ escala)

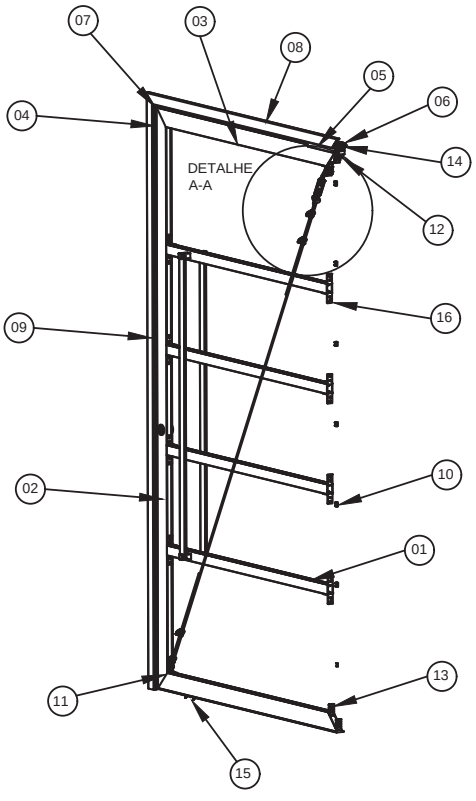

NOTA: Puxador, fechadura, vidro e parafusos de fixação não fornecidos junto com este produto.
O kit contempla perfis que, montados formam uma folha máxima de 2,0 x 3,0 m.

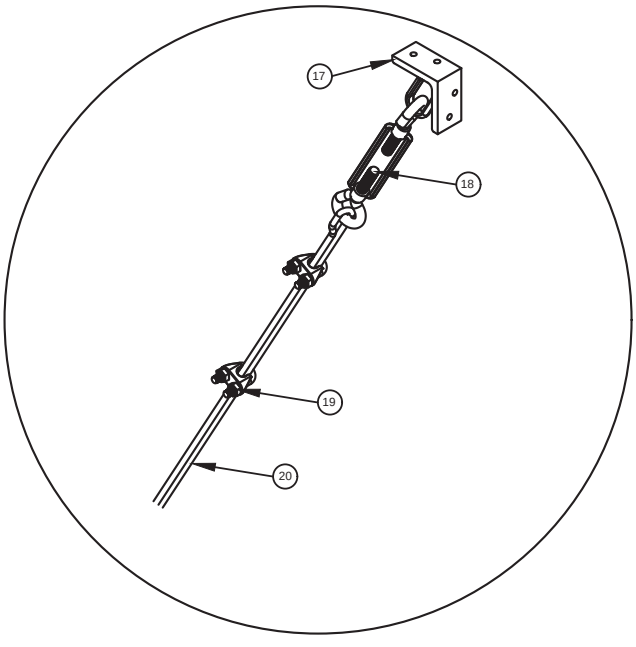

DETALHE
A-A

Nº	ITEM	DESCRIÇÃO	COMPRIMENTO (m)	QTD
01	DES-1483	PERFIL TRAVESSA INTERMEDIÁRIA	1,9	4 BARRAS
02	DES-1293	PERFIL QUADRO VIDRO DUPLO	3,05	2 BARRAS
03	DES-1293	PERFIL QUADRO VIDRO DUPLO	2,05	2 BARRAS
04	DES-1294	PERFIL MARCO REGULÁVEL	3,1	2 BARRAS
05	DES-1294	PERFIL MARCO REGULÁVEL	2,1	1 BARRAS
06	CA-060	PERFIL CONTRAMARCO	2,2	1 BARRAS
07	CA-060	PERFIL CONTRAMARCO	3,1	2 BARRAS
08	RA-050	PERFIL ARREMATE	2,2	1 BARRAS
09	RA-050	PERFIL ARREMATE	3,1	2 BARRAS
10	NYL190	PRESILHA DO ARREMATE	-	20 PÇS
11	CHU787	CHUMBADOR PARA CONTRAMARCO	-	20 PÇS
12	CAN003	CANTO E CUNHA -22,7 MM	-	2 CJ
13	CAN004	CANTO E CUNHA -26,2 MM	-	8 CJ
14	CAN005	CANTO E CUNHA -35 MM	-	2 CJ
15	PIV-0350IN	PIVÔ PORTAS PIVOTANTES	-	1 CJ
16	CAN008	CANTONEIRA PARA TRAVESSA DES-1483	-	16 PÇS
17	CAN009	CANTONEIRA COM OLHAL - 26MM	-	2 PÇS
18	ISIS001	ESTICADOR 5/16"	-	1 PÇS
19	ISIS002	BRAÇADEIRA 5/16"	-	4 PÇS
20	ISIS003	CABO DE AÇO 5/32"	4,0	1 UN

Embalagem	1 CJ

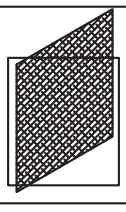

PORTA PIVOTANTE

29.02

**Referência a marcas registradas ® verificar índice.*

A ALUMICONTE Reserva-se do direito de fazer modificações em qualquer informação descrita neste catálogo sem aviso prévio.

CANTO E CUNHA

APLICAÇÃO:

PORTA ÍSIS E
PERFIS DIVERSOS

REVISÃO: 01 AGOSTO/2023

DIMENSÕES:
(escala 1:1)

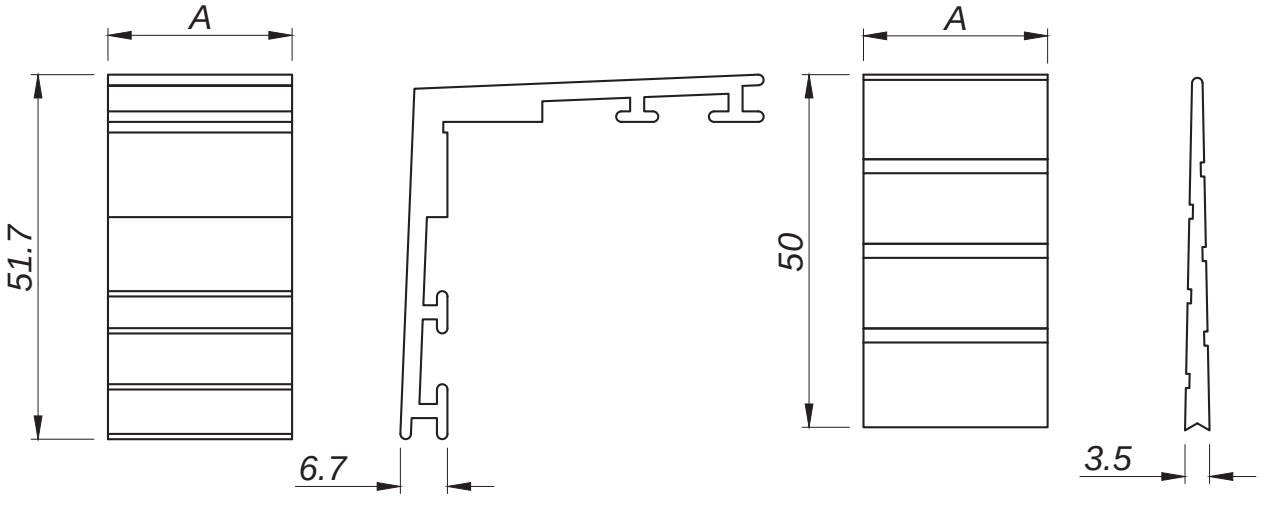

VISTA ISOMÉTRICA
(s/ escala)

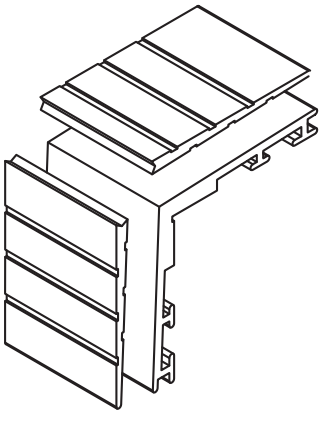

CÓDIGO	MEDIDA "A"	PERFIS P/ APLICAÇÃO
CAN003	22,7	DES-1294
CAN004	26,2	DES-1293
CAN005	35	CA-060,CA-098
CAN005-25*	35	CA-060,CA-098
CAN006	35,7	DES-1970
CAN007	37,6	DES-1969
CAN012*	23,5	CA-063
CAN013*	22,0	EXL-079,EXL-080,EXL-081, EXL-088,EXL-200
CAN014*	32,5	ALV-20708
CAN015*	26,6	ALV-2030,ALV-2031, ALV-2033,ALV-2050
CAN016*	27,0	ALV-2035,ALV-2041
CAN017*	56,5	ALV-2036
CAN018*	39,5	CA-88000
CAN019*	28,8	MGA-0000,MGA-0083,MGA-0085, MGA-0174,MGA-0193
CAN020*	21,6	CEL-079,CEL-200

CARACTERÍSTICAS:

Componentes:	Matéria-prima:
Estrutura	Alumínio
Embalagem	Plástico

Acabamento	Natural

Embalagem	1 CANTO 2 CUNHAS	1 CJ

Embalagem itens com *	25 CANTOS 50 CUNHAS	25 CJ

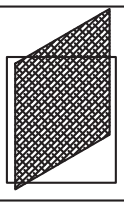

PORTA
PIVOTANTE

29.03

*Referência a marcas registradas ® verificar índice.

A ALUMICONTE Reserva-se do direito de fazer modificações em qualquer informação descrita neste catálogo sem aviso prévio.

ALUMICONTE

KIT COMPONENTES PORTA PIVOTANTE ISIS 42

APLICAÇÃO:

PORTA ÍSIS

Maio /2023

OBS: Componentes para portas pivotantes Ìsis para tamanho máximo da folha de 3,0 metros de altura e 2,0 metros de largura. Parafusos de fixação, puxador, fechadura, vidro e perfis de alumínio não fornecidos neste produto.

NYL190

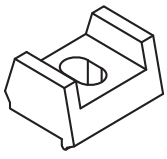

20 PEÇAS

CHU787

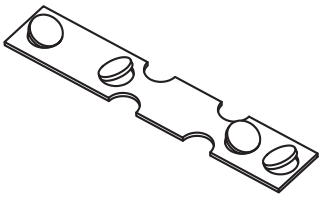

20 PEÇAS

ISIS001

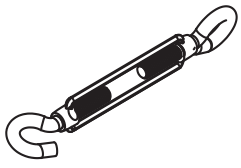

01 PEÇAS

CAN008

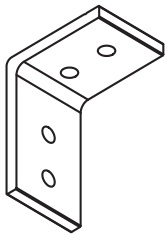

16 PEÇAS

CAN003 e CAN005

CAN009

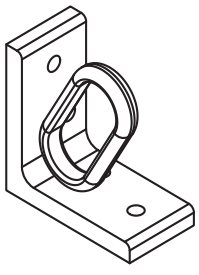

02 PEÇAS

CAN004

ISIS002

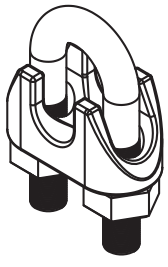

04 PEÇAS

PIV0350IN

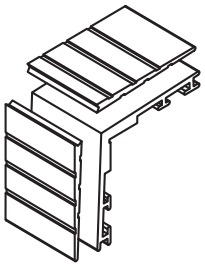

02 CONJUNTOS

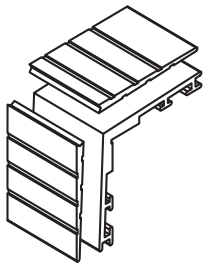

08 CONJUNTOS

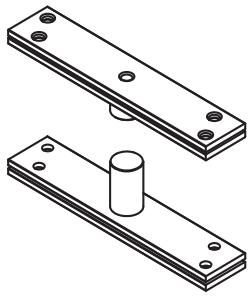

01 CONJUNTO

CARACTERÍSTICAS:

Componentes:	Matéria-prima:
Esticador e Braçadeira	Aço
Cabo de aço	Aço
Pivô	Inox
Cantoneiras	Aço/alumínio
Canto e Cunha	Alumínio
Presilha	Poliamida
Chumbador	Aço

Embalagem	01 Kit

ISIS003

01 UNIDADE

CÓDIGO	KITISIS42

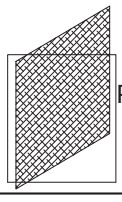

PORTA PIVOTANTE

29.04

**Referência a marcas registradas ® verificar índice.*

A ALUMICONTE Reserva-se do direito de fazer modificações em qualquer informação descrita neste catálogo sem aviso prévio.

ALUMICONTE

KIT COMPONENTES PORTA PIVOTANTE ISIS 55

APLICAÇÃO:

PORTA ÍSIS

OBS: Componentes para portas pivotantes Ìsis para tamanho máximo da folha de 5,2 metros de altura e 2,0 metros de largura. Parafusos de fixação, puxador, fechadura, vidro e perfis de alumínio não fornecidos neste produto.

NYL190

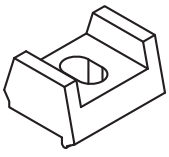

30 PEÇAS

CHU787

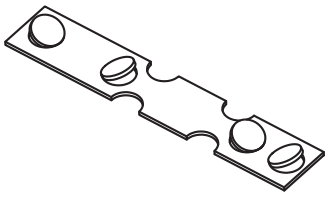

30 PEÇAS

ISIS001

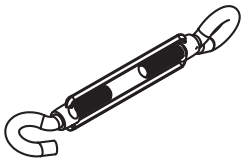

01 PEÇAS

CAN010

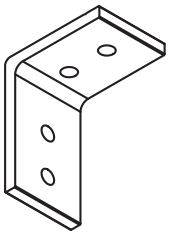

20 PEÇAS

CAN011

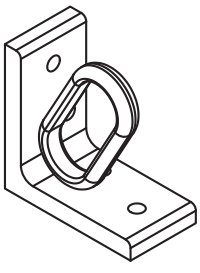

02 PEÇAS

ISIS002

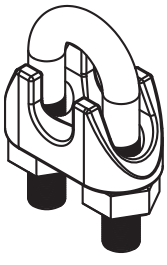

04 PEÇAS

CAN006

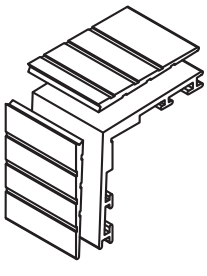

02 CONJUNTOS

CAN007

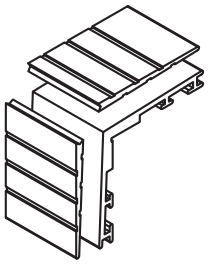

08 CONJUNTOS

PIV0350IN

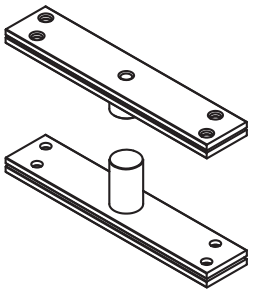

01 CONJUNTO

ISIS004

01 UNIDADE

CARACTERÍSTICAS:

Componentes:	Matéria-prima:
Esticador e Braçadeira	Aço
Cabo de aço	Aço
Pivô	Inox
Cantoneiras	Aço/alumínio
Canto e Cunha	Alumínio
Presilha	Poliamida
Chumbador	Aço

Embalagem	01 Kit

CÓDIGO	KITISIS55

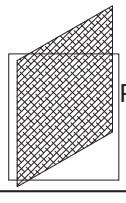

PORTA PIVOTANTE

29.05

Maio /2023

**Referência a marcas registradas ® verificar índice.*

A ALUMICONTE Reserva-se do direito de fazer modificações em qualquer informação descrita neste catálogo sem aviso prévio.

CANTONEIRA P/ TRAVESSA - PORTA PIVONTANTE ÍSIS

APLICAÇÃO:

PORTA ÍSIS

JUNHO/2023

DIMENSÕES:
(escala 1:1)

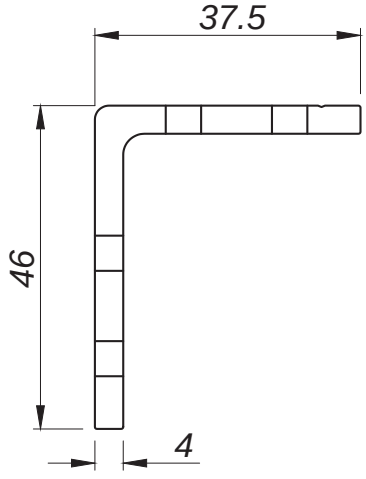

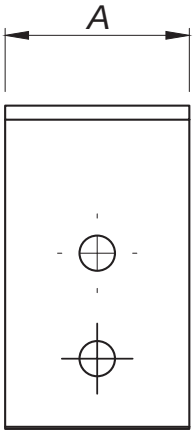

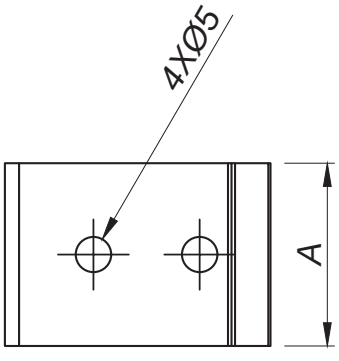

VISTA ISOMÉTRICA
(s/ escala)

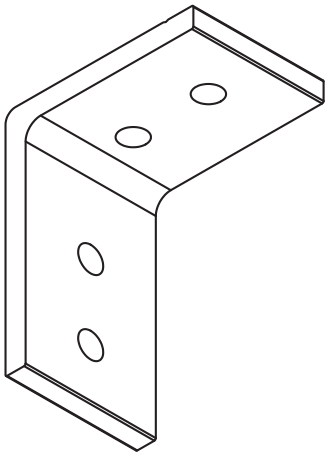

CARACTERÍSTICAS:

Componentes:	Matéria-prima:
Estrutura	Alumínio
Embalagem	Plástico

Acabamento	Natural
Embalagem	16 unidades

CÓDIGO	MEDIDA "A"
CAN008	26,0
CAN010	37,6

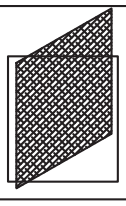

PORTA PIVOTANTE

29.06

*Referência a marcas registradas ® verificar índice.

A ALUMICONTE Reserva-se do direito de fazer modificações em qualquer informação descrita neste catálogo sem aviso prévio.

CANTONEIRA COM OLHAL - PORTA PIVONTANTE ÍSIS

APLICAÇÃO:

PORTA ÍSIS

JUNHO/2023

DIMENSÕES:
(escala 1:1)

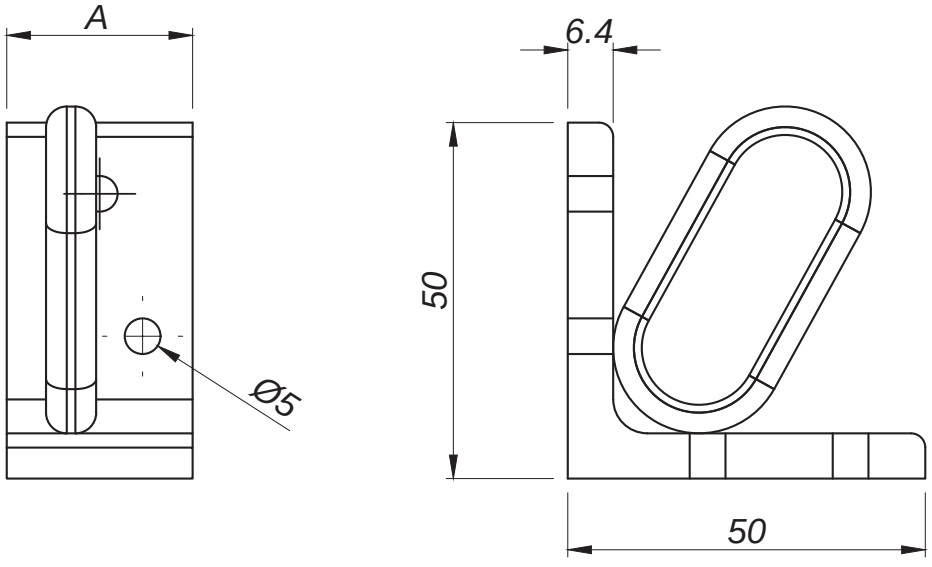

VISTA ISOMÉTRICA
(s/ escala)

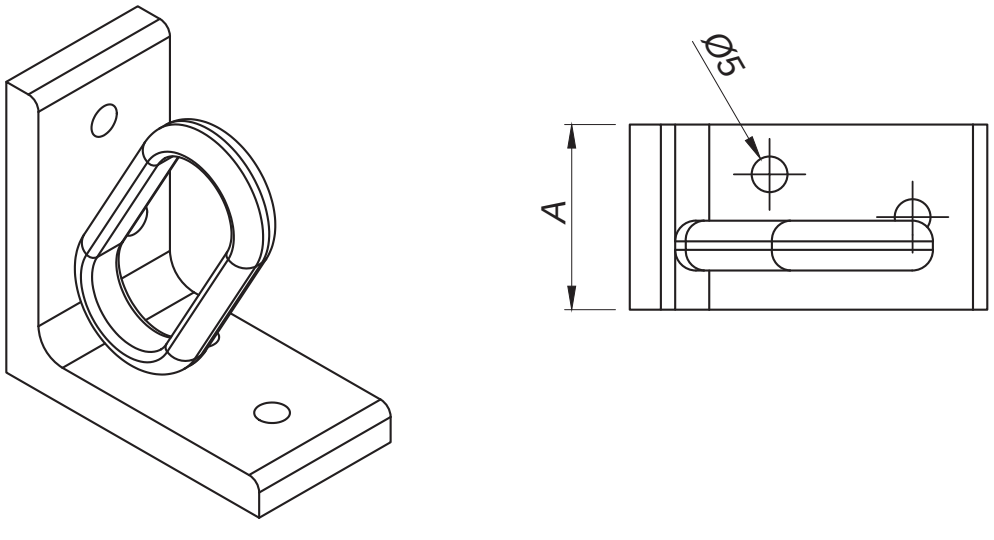

CARACTERÍSTICAS:

Componentes:	Matéria-prima:
Estrutura	Aço
Embalagem	Plástico
Acabamento	Zincado
Embalagem	02 unidades

CÓDIGO	MEDIDA "A"
CAN009	26,0
CAN011	37,6

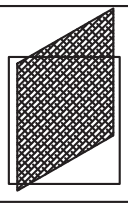

PORTA PIVOTANTE

29.07

*Referência a marcas registradas ® verificar índice.

A ALUMICONTE Reserva-se do direito de fazer modificações em qualquer informação descrita neste catálogo sem aviso prévio.

ESTICADOR, BRAÇADEIRA E CABO DE AÇO - PORTA PIVONTANTE ÍSIS

APLICAÇÃO:

PORTA ÍSIS

JUNHO/2023

DIMENSÕES:
CÓDIGO: ISIS001
(escala 1:2)

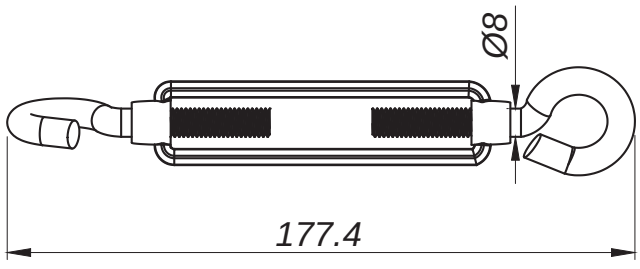

DIMENSÕES:
CÓDIGO: ISIS002
(escala 1:1)

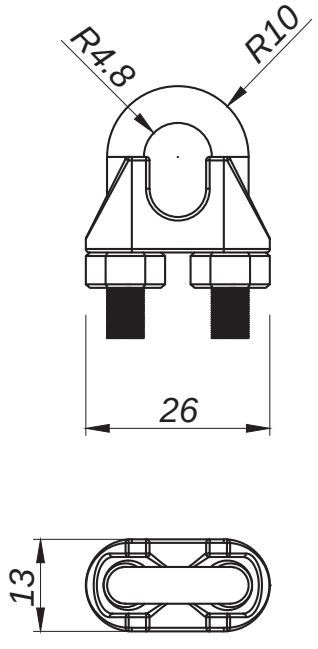

DIMENSÕES:
CÓDIGO: ISIS003 e ISIS004
(escala 1:1)

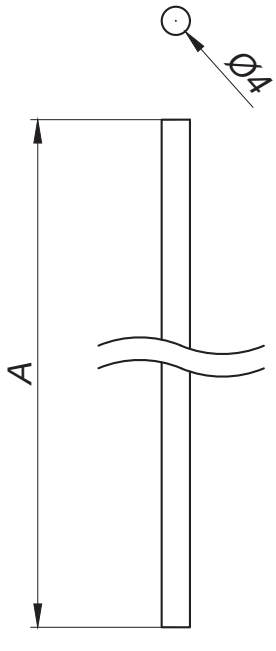

CARACTERÍSTICAS:

Componentes:	Matéria-prima:
Estrutura	Aço
Embalagem	Plástico
Acabamento	Zincado

CÓDIGO	MEDIDA "A"	EMBALAGEM (UN)
ISIS001	-	01
ISIS002	-	04
ISIS003	4000	01
ISIS004	7000	01

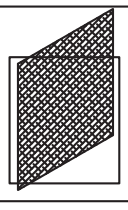

PORTA PIVOTANTE

29.08

**Referência a marcas registradas ® verificar índice.*

A ALUMICONTE Reserva-se do direito de fazer modificações em qualquer informação descrita neste catálogo sem aviso prévio.

CONJUNTO INFERIOR COMPLETO PARA FIXAÇÃO DO PERGOLADO

APLICAÇÃO:

PERGOLADO AURUM ®

REVISÃO: 00 JANEIRO/2024

DIMENSÕES:
(escala 1:5)

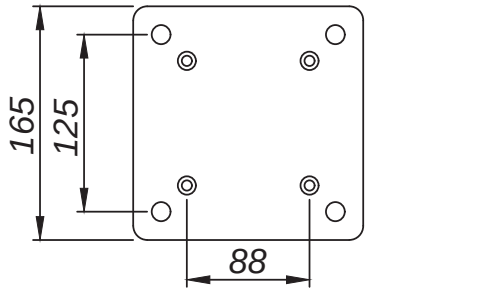

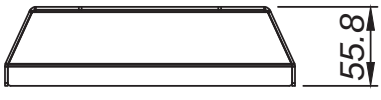

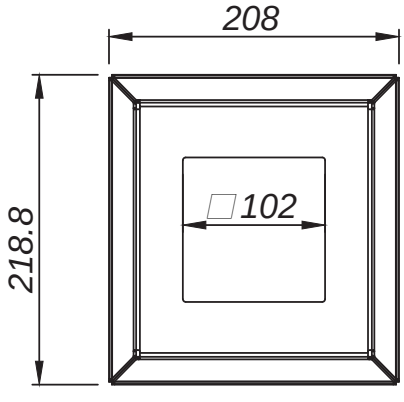

VISTA ISOMÉTRICA
(s/ escala)

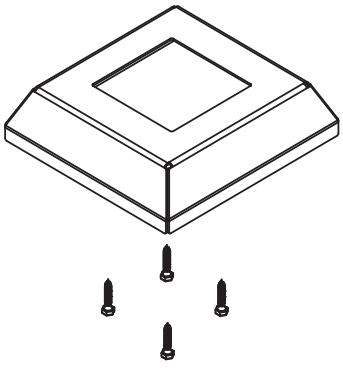

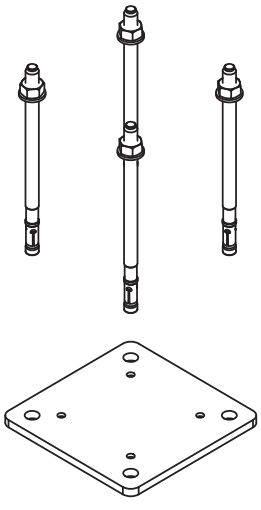

Aplicação
(s/ escala)

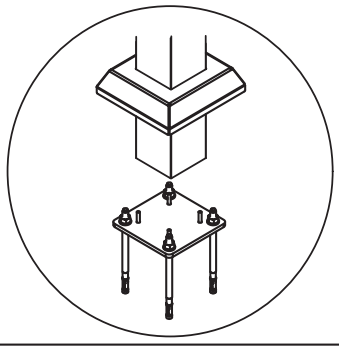

CARACTERÍSTICAS:

Componentes:	Matéria-prima:	Quantidade
Canopla	Alumínio	01
Suporte p/ tubo	Inox	01
Chumbador	Inox	04
Parafuso Fixação	Inox	04

Código	Acabamento
PERG001PT	PRETO
PERG001BC	BRANCO

EMBALAGEM	01 CJ

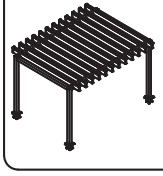

30.02

**Referência a marcas registradas ® verificar índice.*

A ALUMICONTE Reserva-se do direito de fazer modificações em qualquer informação descrita neste catálogo sem aviso prévio.

CONJUNTO INFERIOR SEM CANOPLA PARA FIXAÇÃO DO PERGOLADO

APLICAÇÃO:

PERGOLADO AURUM ®

REVISÃO: 00 JANEIRO/2024

VISTA ISOMÉTRICA
(s/ escala)

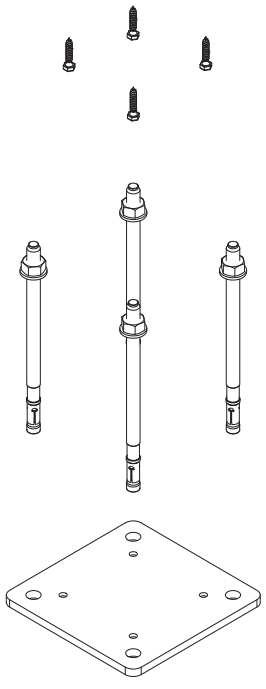

DIMENSÕES:
(escala 1:5)

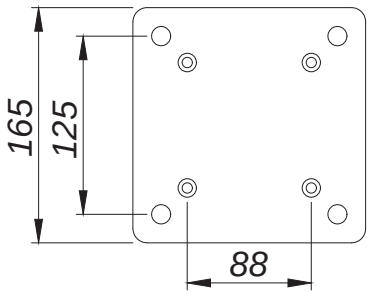

Aplicação
(s/ escala)

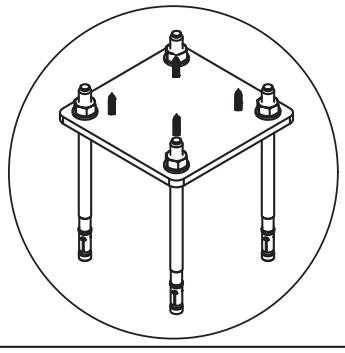

CARACTERÍSTICAS:

Componentes:	Matéria-prima:	Quantidade
Suporte p/ tubo	Inox	01
Chumbador	Inox	04
Parafuso Fixação	Inox	04

Código	Acabamento
PERG008	NATURAL

EMBALAGEM	01 CJ

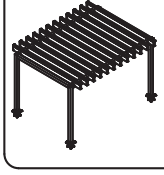

PERGOLADO

30.03

**Referência a marcas registradas ® verificar índice.*

A ALUMICONTE Reserva-se do direito de fazer modificações em qualquer informação descrita neste catálogo sem aviso prévio.

CANOPLA PARA PERGOLADO

APLICAÇÃO:

PERGOLADO AURUM ®

REVISÃO: 00 JANEIRO/2024

VISTA ISOMÉTRICA
(s/ escala)

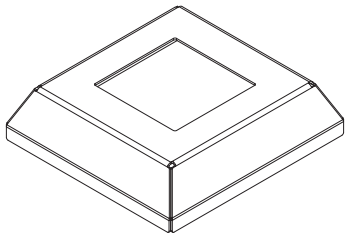

DIMENSÕES:
(escala 1:5)

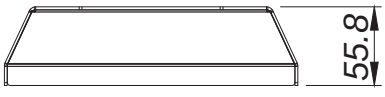

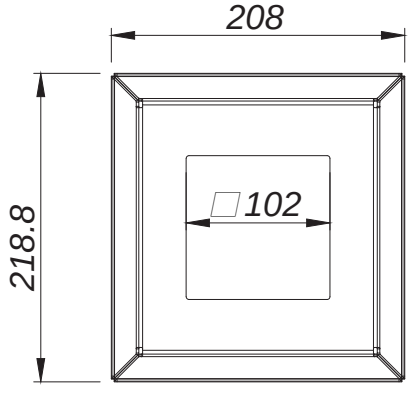

Aplicação
(s/ escala)

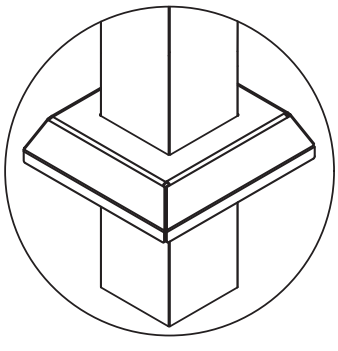

CARACTERÍSTICAS:

Componentes:	Matéria-prima:	Quantidade
Canopla	Alumínio	01

Código	Acabamento
PERG007PT	PRETO
PERG007BC	BRANCO
EMBALAGEM	01 UN

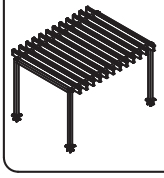

PERGOLADO

30.04

**Referência a marcas registradas ® verificar índice.*

A ALUMICONTE Reserva-se do direito de fazer modificações em qualquer informação descrita neste catálogo sem aviso prévio.

TAMPA SUPERIOR PARA PERFIL QUADRADO PER-2112

APLICAÇÃO:

PERGOLADO AURUM ®

REVISÃO: 00 JANEIRO/2024

VISTA ISOMÉTRICA
(s/ escala)

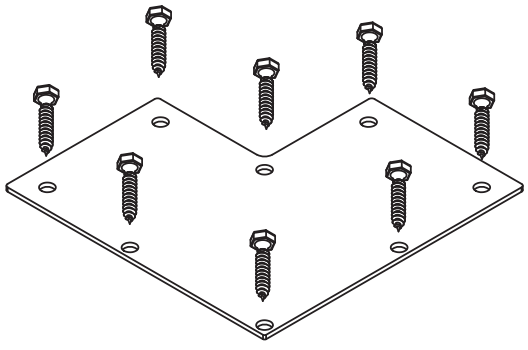

DIMENSÕES:
(escala 1:2)

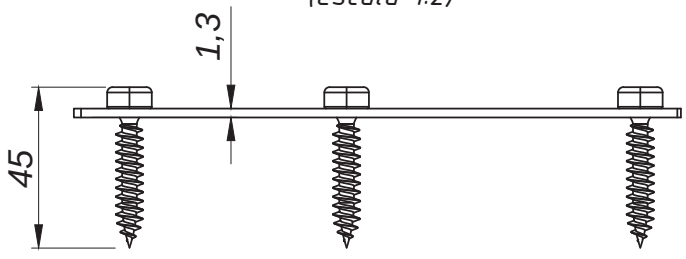

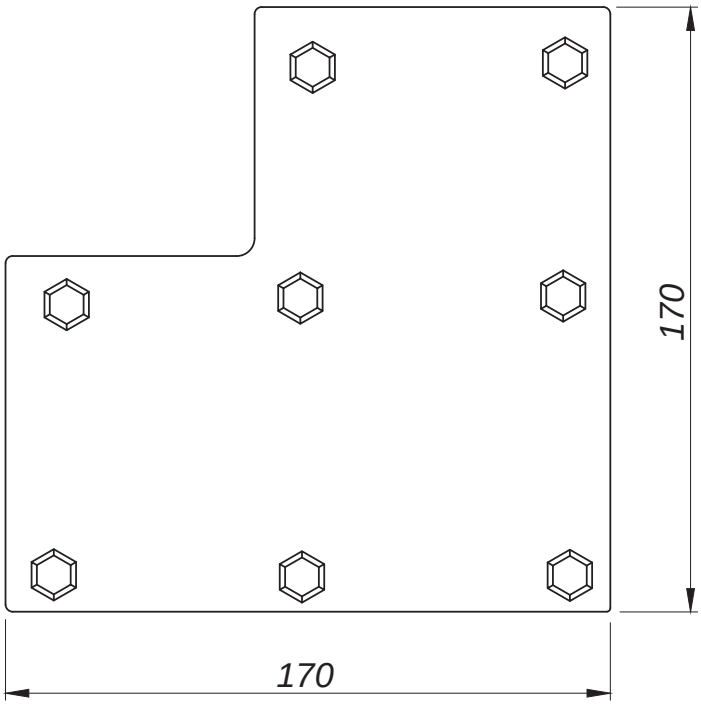

Aplicação
(s/ escala)

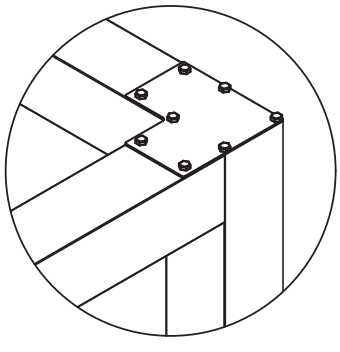

CARACTERÍSTICAS:

Componentes:	Matéria-prima:	Quantidade
Tampa	Alumínio	01
Parafuso Fixação	Inox	08

Código	Acabamento
PERG002PT	PRETO
PERG002BC	BRANCO

EMBALAGEM	01 CJ

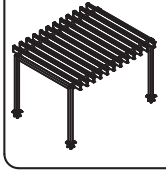

30.05

*Referência a marcas registradas ® verificar índice.

A ALUMICONTE Reserva-se do direito de fazer modificações em qualquer informação descrita neste catálogo sem aviso prévio.

TAMPA PARA PERFIL
PER-2111

APLICAÇÃO:

PERGOLADO AURUM ®

REVISÃO: 00 JANEIRO/2024

DIMENSÕES:
(escala 1:2)

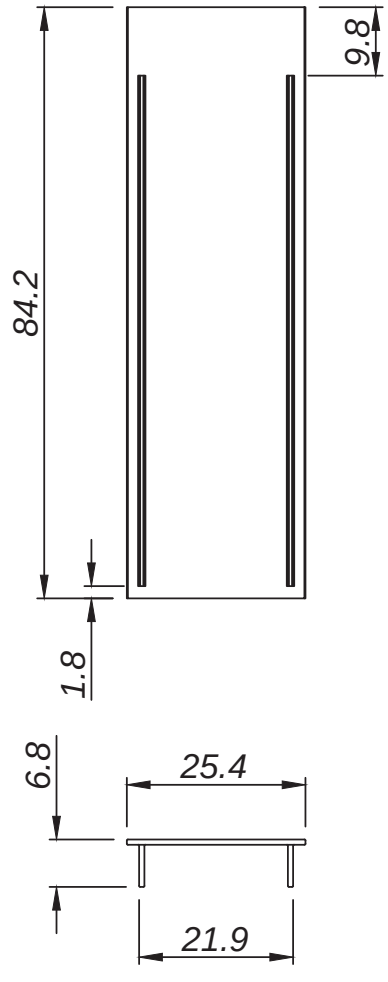

VISTA ISOMÉTRICA
(s/ escala)

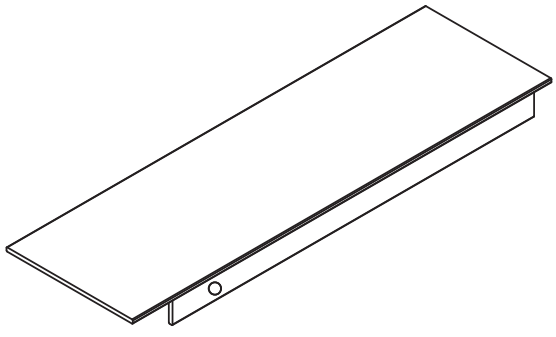

Aplicação
(s/ escala)

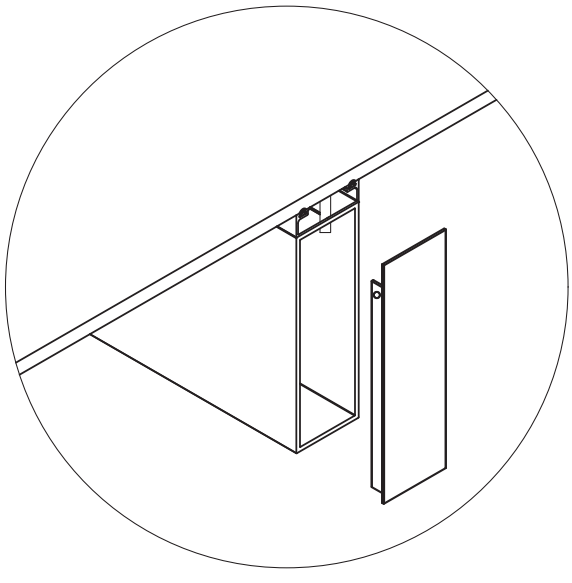

CARACTERÍSTICAS:

Componentes:	Matéria-prima:
Tampa	Alumínio
EMBALAGEM	10 unidades

Código	Acabamento
PERG003PT	PRETO
PERG003BC	BRANCO

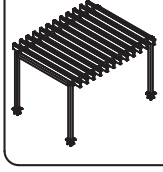

PERGOLADO

30.06

**Referência a marcas registradas ® verificar índice.*

A ALUMICONTE Reserva-se do direito de fazer modificações em qualquer informação descrita neste catálogo sem aviso prévio.

TAMPA PARA PERFIL
PER-2118

APLICAÇÃO:

PERGOLADO AURUM ®

REVISÃO: 00 JANEIRO/2024

DIMENSÕES:
(escala 1:1)

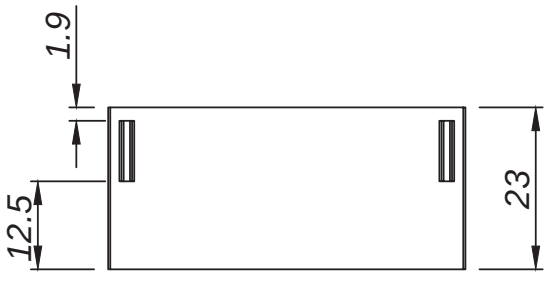

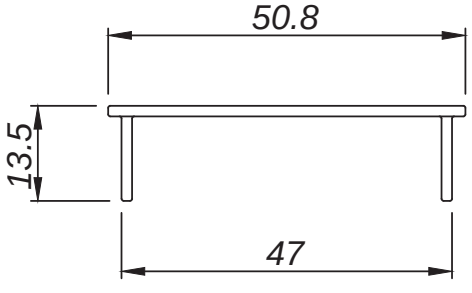

VISTA ISOMÉTRICA
(escala 1:1)

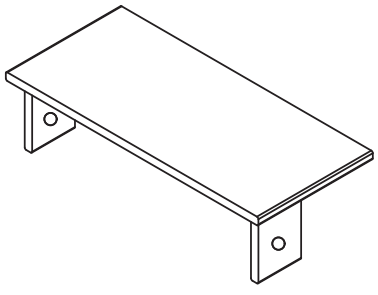

Aplicação
(s/ escala)

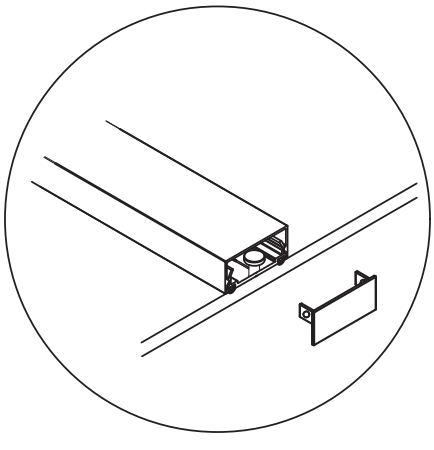

CARACTERÍSTICAS:

Componentes:	Matéria-prima:
Tampa	Alumínio
EMBALAGEM	10 unidades

Código	Acabamento
PERG004PT	PRETO
PERG004BC	BRANCO

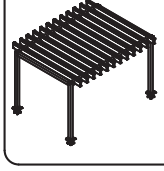

30.07

*Referência a marcas registradas ® verificar índice.

A ALUMICONTE Reserva-se do direito de fazer modificações em qualquer informação descrita neste catálogo sem aviso prévio.

SUPORTE ESTRUTURAL PARA TRAVESSA PER-2113

APLICAÇÃO:

PERGOLADO AURUM ®

REVISÃO: 00 JANEIRO/2024

DIMENSÕES:
(escala 1:2)

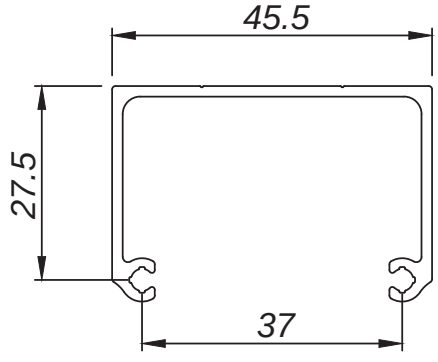

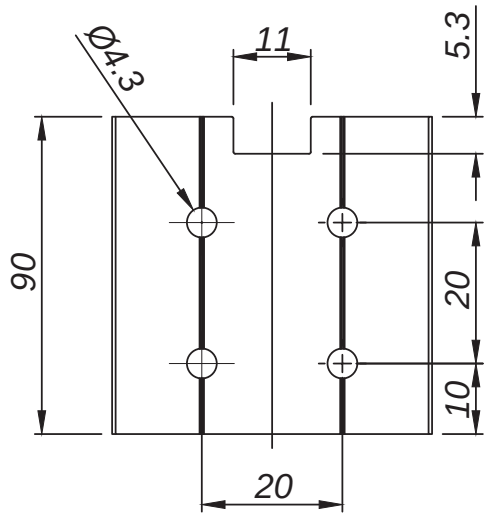

VISTA ISOMÉTRICA
(s/ escala)

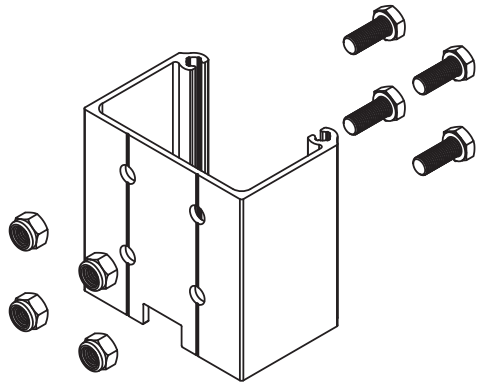

Detalhe da Aplicação
(s/ escala)

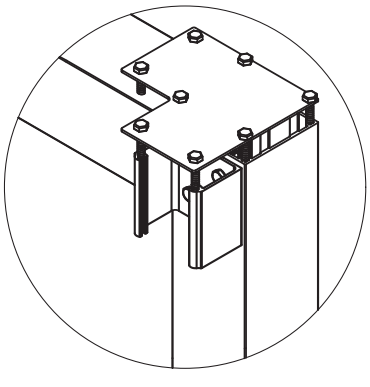

CARACTERÍSTICAS:

Componentes:	Matéria-prima:
Suporte	Alumínio
Parafusos/Porcas	Inox

EMBALAGEM	01 conjunto

CÓDIGO	ACABAMENTO
PERG005	NATURAL

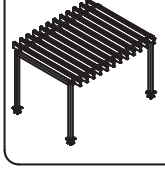

30.08

*Referência a marcas registradas ® verificar índice.

A ALUMICONTE Reserva-se do direito de fazer modificações em qualquer informação descrita neste catálogo sem aviso prévio.

SUPORTE ESTRUTURAL PARA TRAVESSA PER-2112

APLICAÇÃO:

PERGOLADO AURUM ®

REVISÃO: 00 JANEIRO/2024

DIMENSÕES:
(escala 1:2)

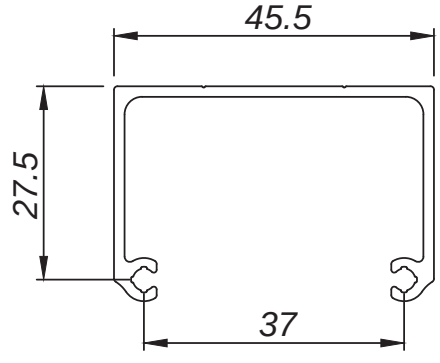

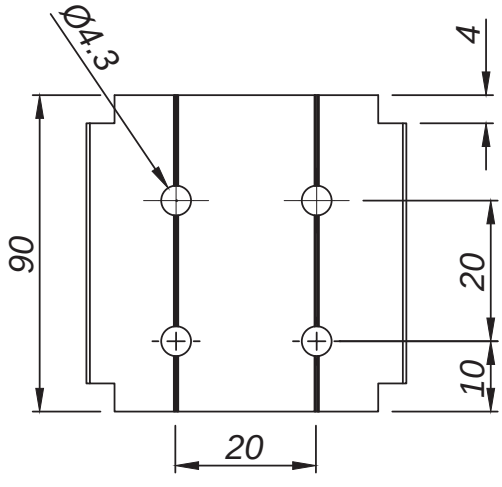

VISTA ISOMÉTRICA
(s/ escala)

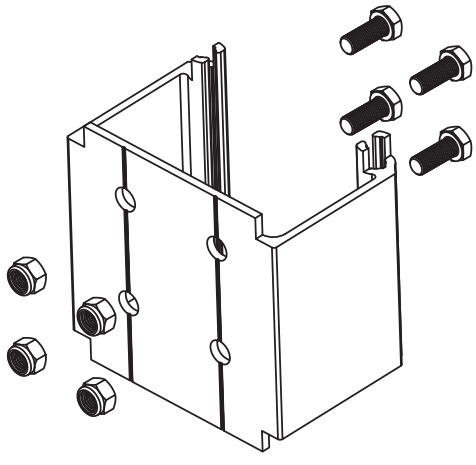

Detalhe da Aplicação
(s/ escala)

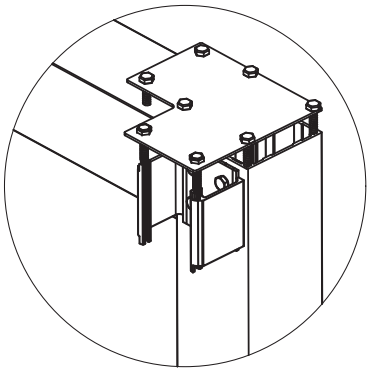

CARACTERÍSTICAS:

Componentes:	Matéria-prima:	Quantidade
Suporte	Alumínio	01
Parafusos e Porcas	Inox	04

CÓDIGO	ACABAMENTO
PERG006	NATURAL

EMBALAGEM	01 conjunto

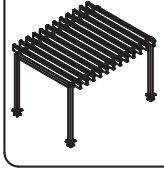

30.09

*Referência a marcas registradas ® verificar índice.

A ALUMICONTE Reserva-se do direito de fazer modificações em qualquer informação descrita neste catálogo sem aviso prévio.

TAMPA CORRIMÃO

APLICAÇÃO:

GUARDA CORPO LEMUR®

Junho/2015

DIMENSÕES:
(Escla 1:1)

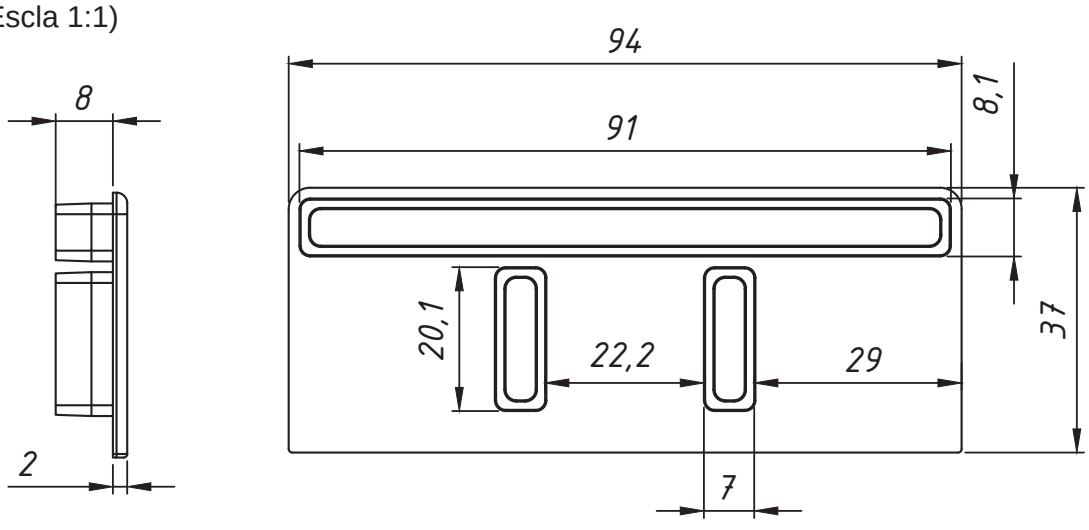

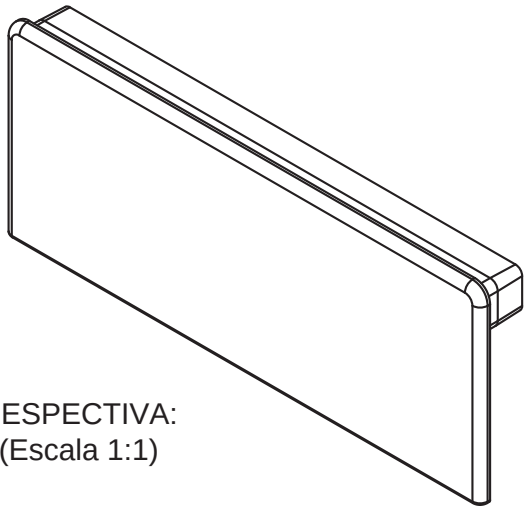

PESPECTIVA:
(Escala 1:1)

APLICAÇÃO: PERFIL GPO-0001
(Escala 1:2)

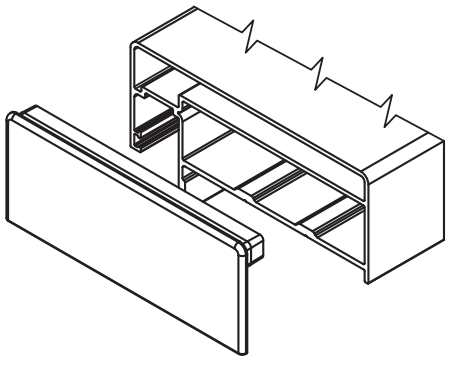

CARACTERÍSTICAS:

Embalagem	10 Tampas

Material	Poliamida

CÓDIGO	ACABAMENTO
TPA0001BC	BRANCO
TPA0001PT	PRETO

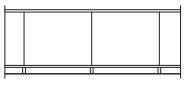

GUARDA CORPO

30.10

*Referência a marcas registradas ® verificar índice.

A ALUMICONTE Reserva-se do direito de fazer modificações em qualquer informação descrita neste catálogo sem aviso prévio.

CANOPLA

APLICAÇÃO:

GUARDA CORPO LEMUR ®

Junho/2015

DIMENSÕES:
(Escla 1:1)

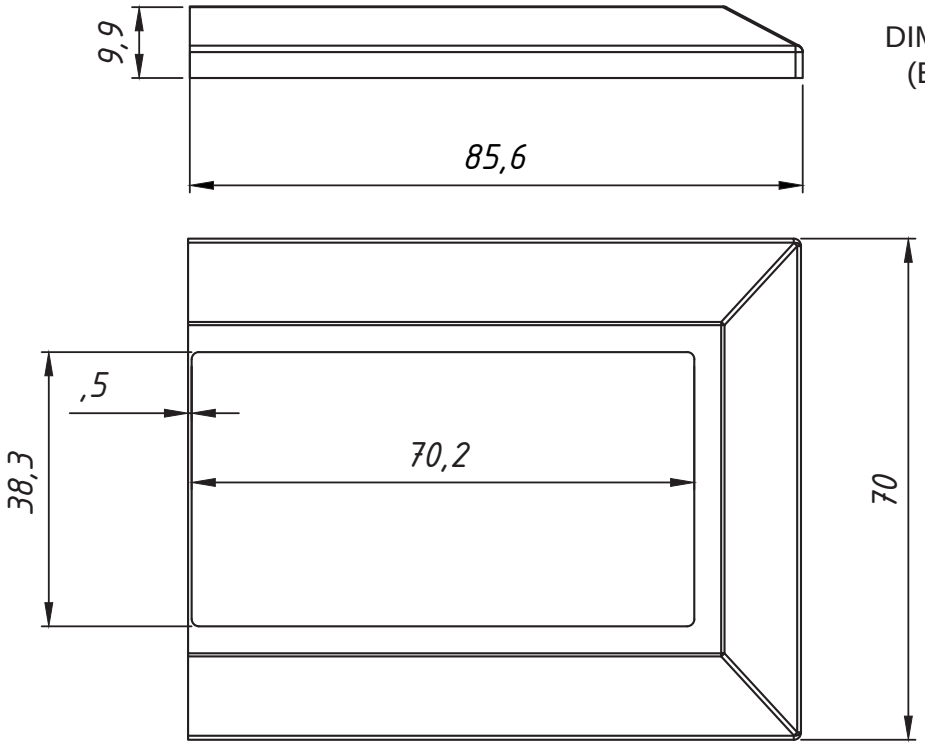

APLICAÇÃO: PERFIL GPO-0002
(Escala 1:2)

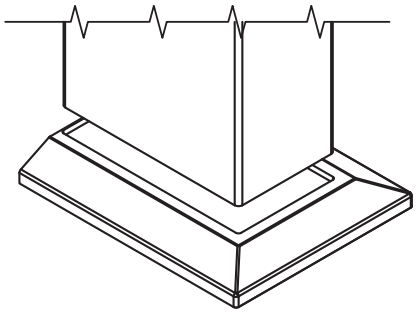

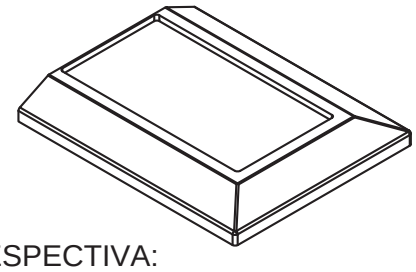

PESPECTIVA:
(Escala 1:2)

CARACTERÍSTICAS:

Embalagem	10 Tampas

Material	Poliamida

CÓDIGO	ACABAMENTO
CAN0021BC	BRANCO
CAN0021PT	PRETO

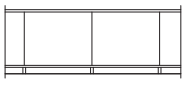

GUARDA CORPO

30.11

*Referência a marcas registradas ® verificar índice.

A ALUMICONTE Reserva-se do direito de fazer modificações em qualquer informação descrita neste catálogo sem aviso prévio.

CANOPLA

APLICAÇÃO:

GUARDA CORPO LEMUR ®

Junho/2015

DIMENSÕES:
(Escla 1:1)

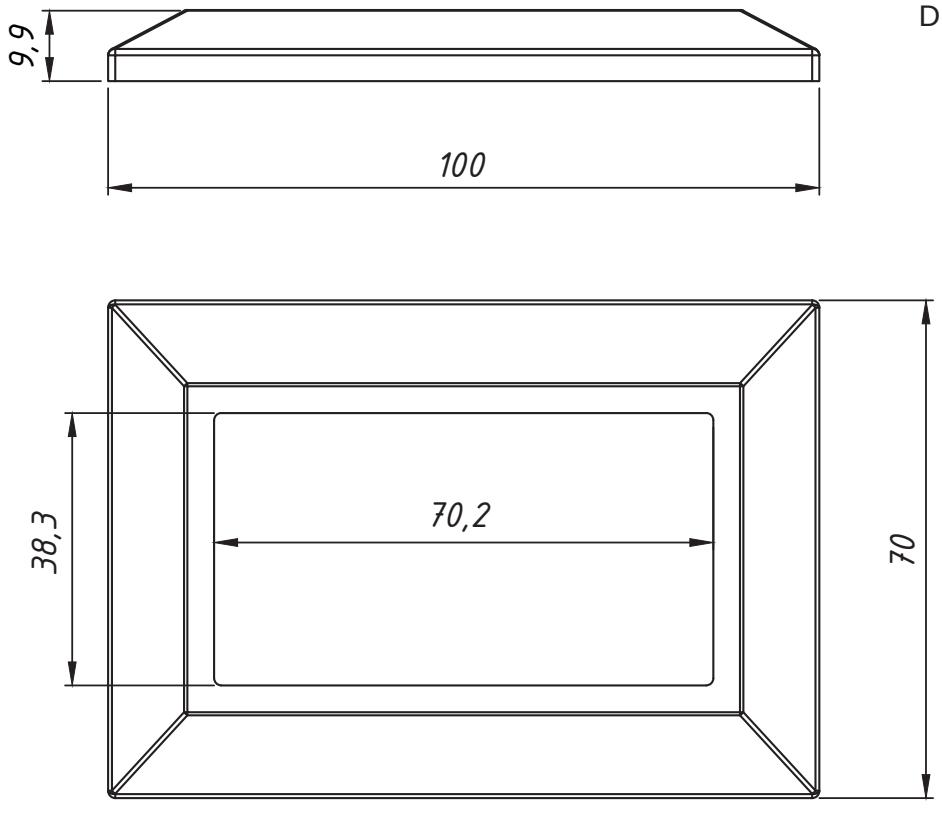

APLICAÇÃO: PERFIL GPO-0002
(Escala 1:2)

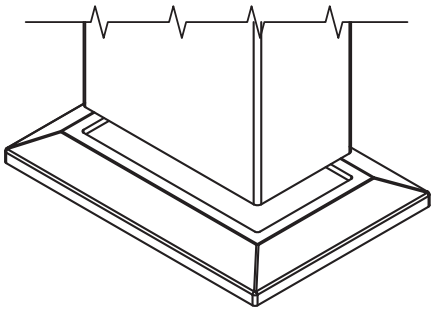

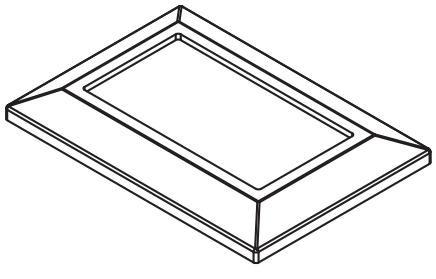

PESPECTIVA:
(Escala 1:2)

CARACTERÍSTICAS:

Embalagem	10 Tampas

Material	Poliamida

CÓDIGO	ACABAMENTO
CAN0022BC	BRANCO
CAN0022PT	PRETO

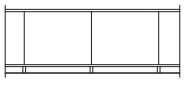

GUARDA CORPO

30.12

*Referência a marcas registradas ® verificar índice.

A ALUMICONTE Reserva-se do direito de fazer modificações em qualquer informação descrita neste catálogo sem aviso prévio.

FIXAÇÃO PONTALETE

APLICAÇÃO:

GUARDA CORPO LEMUR ®

Junho/2015

POS.	Nº DA PEÇA	DESCRIÇÃO	QTD.
1	02.15.02.0322	PRISIONEIRO 3/8"X600MM	2
2	02.15.02.0323	PORCA SEXT 3/8"	2

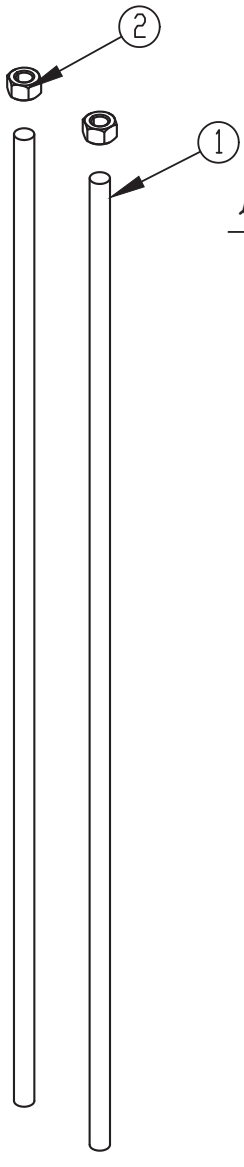

PESPECTIVA:
(Escala 1:3)

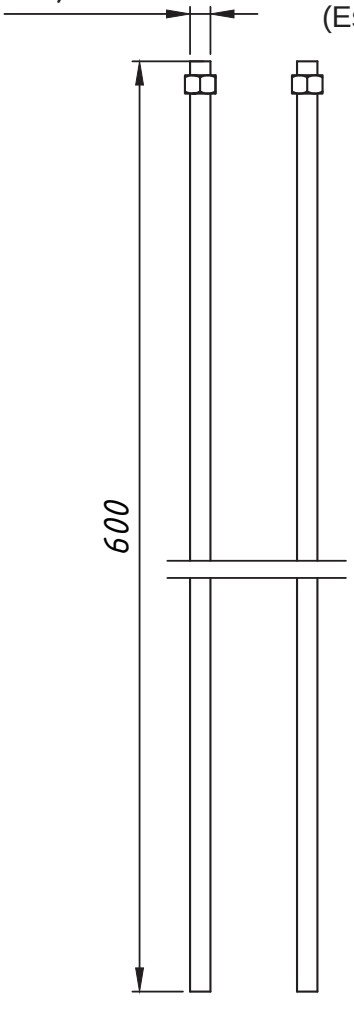

DIMENSÕES:
(Escla 1:3)

APLICAÇÃO: PERFIL GPO-0004
(Escala 1:5)



CARACTERÍSTICAS:

Embalagem	3 CONJUNTOS P/ MODULO

Material	INOX 304

CÓDIGO	ACABAMENTO
PRI0001	POLIDO

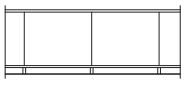

GUARDA CORPO

30.13

*Referência a marcas registradas ® verificar índice.

A ALUMICONTE Reserva-se do direito de fazer modificações em qualquer informação descrita neste catálogo sem aviso prévio.

MONTAGEM
GUARDA CORPO LEMUR

APLICAÇÃO:

GUARDA CORPO LEMUR ®

REVISÃO:00 JANEIRO/2024

NOTAS:
- Vidro de segurança não fornecido junto com este produto.
- Detalhes vide folha técnica 31.17

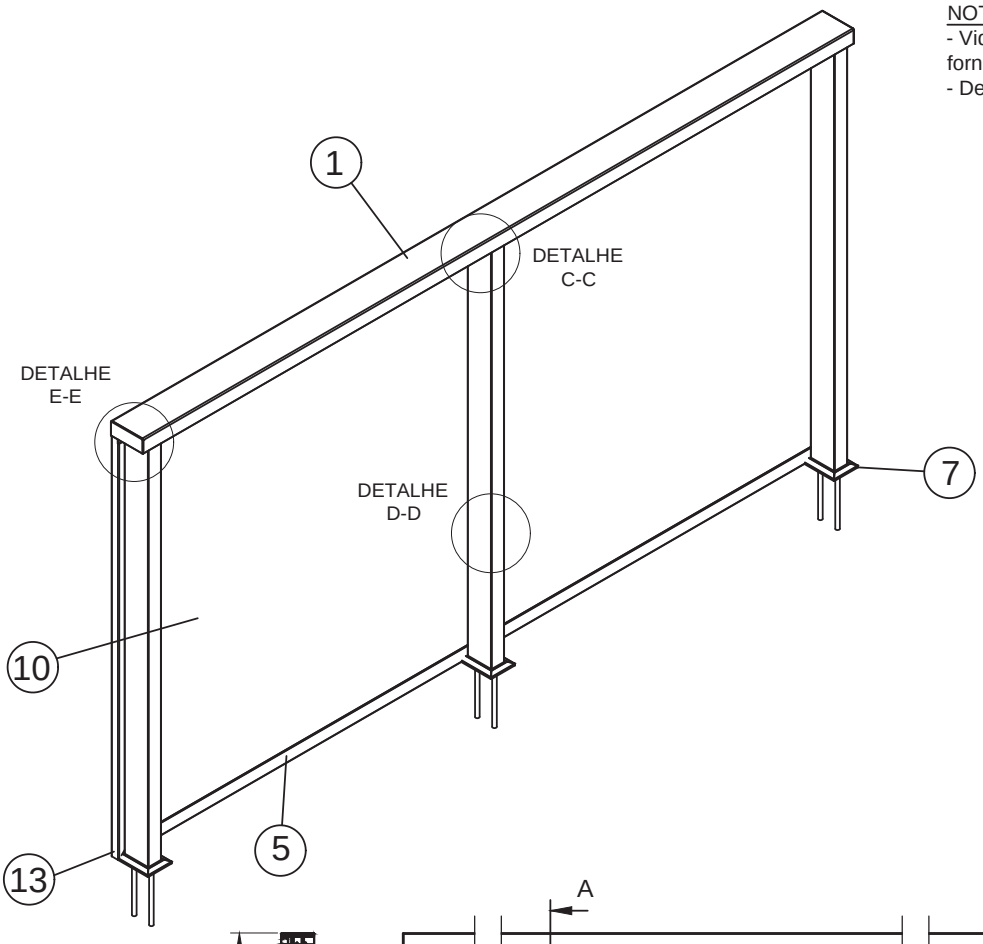

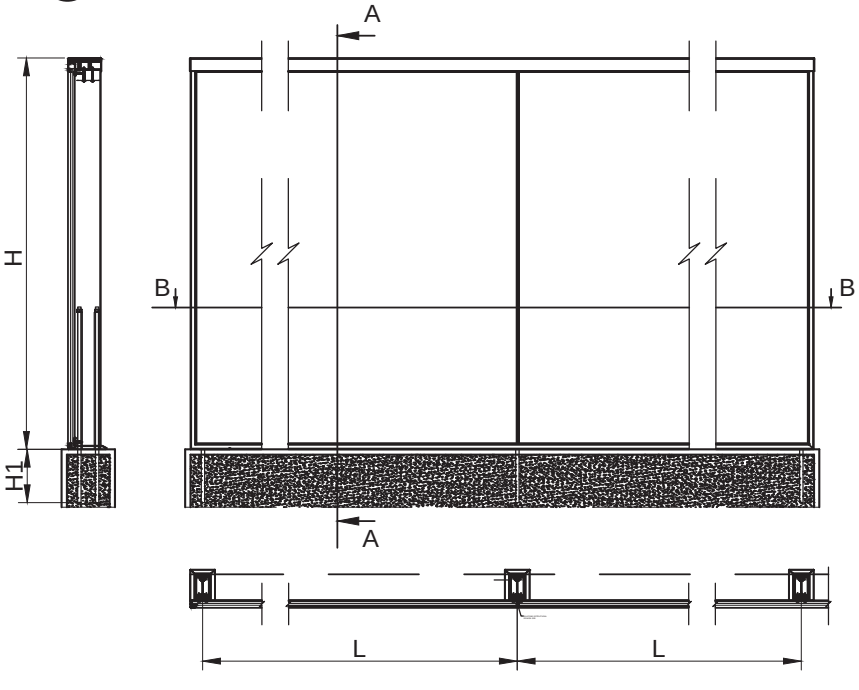

DIMENSÕES MÁXIMAS GUARDA CORPO LEMUR		
	H - ALTURA MÁXIMA	1,10 metros
	H1 - ALTURA MÁXIMA	0,15 cm
	L - LARGURA P/ MÓDULO	1,00 metros

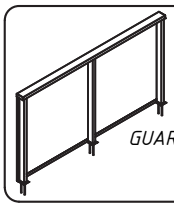

GUARDA CORPO

31.16

**Referência a marcas registradas ® verificar índice.*

A ALUMICONTE Reserva-se do direito de fazer modificações em qualquer informação descrita neste catálogo sem aviso prévio.

MONTAGEM
GUARDA CORPO LEMUR

APLICAÇÃO:

GUARDA CORPO LEMUR ®

REVISÃO:00 JANEIRO/2024

NOTA:
BT519 Guarnição e parafusos não serão fornecidos juntos com este produto.

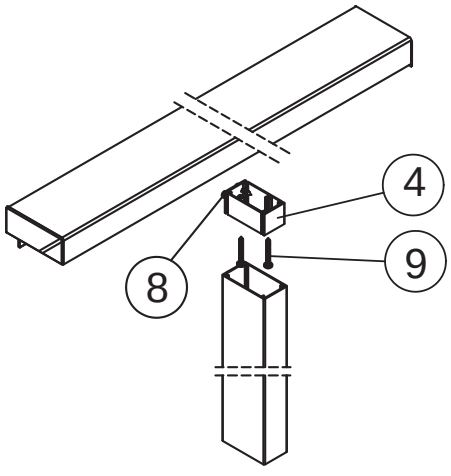

DETALHE
C-C

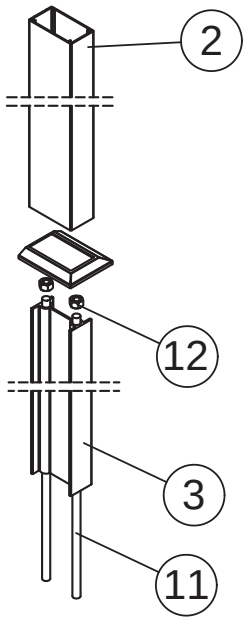

DETALHE
D-D

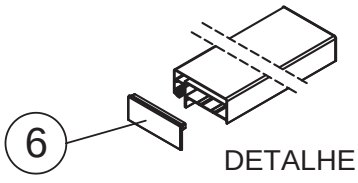

DETALHE
E-E

Pos.	Código da Peça	QTD P/ MÓDULO
1	GPO-0001_1 REV00	-
2	GPO-0002_1 REV00	-
3	GPO-0004_1 REV00	-
4	GPO0087	3
5	GPO-0003_1 REV00	-
6	TPA0001	2
7	CAN0021	3
8	PARAFUSO PHILLIPS 4.2x16mm	-
9	PARAFUSO PHILLIPS 4.8x38mm	-
10	VIDRO TEMPERADO + LAMINADO 5+5	2
11	02.15.02.0321 PRISIONEIRO 3/8"	6
12	02.15.02.0323 PORCA 3/8"	6
13	BT-519 GUARNIÇÃO	-

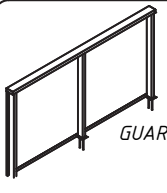

GUARDA CORPO

*Referência a marcas registradas ® verificar índice.

A ALUMICONTE Reserva-se do direito de fazer modificações em qualquer informação descrita neste catálogo sem aviso prévio.

FIXAÇÃO CORRIMÃO

APLICAÇÃO:

GUARDA CORPO LEMUR®

Junho/2015

DIMENSÕES:
(Escla 1:1)

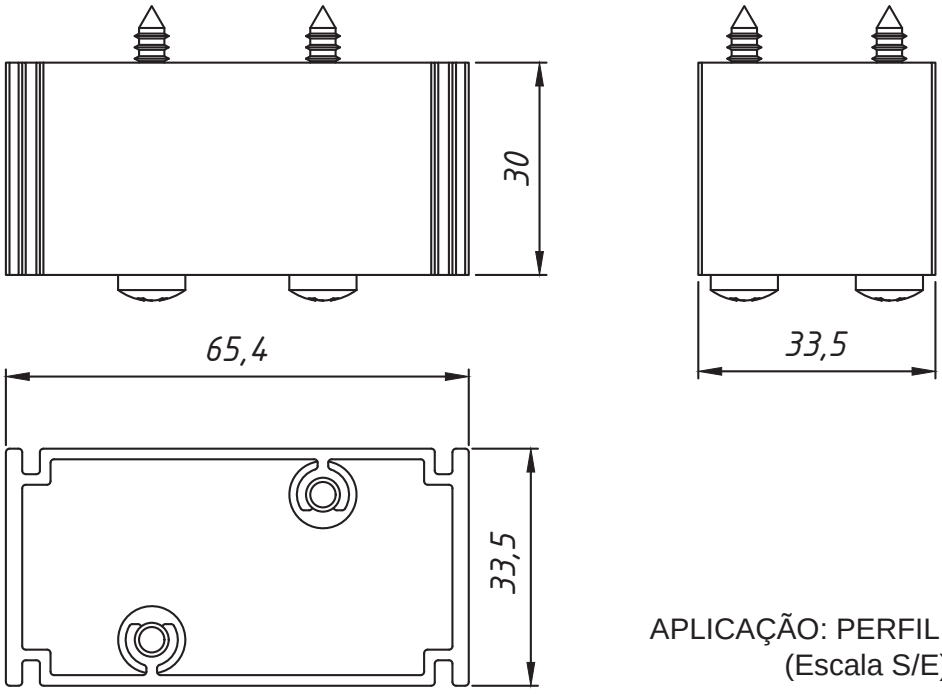

APLICAÇÃO: PERFIL GPO-0001
(Escala S/E)

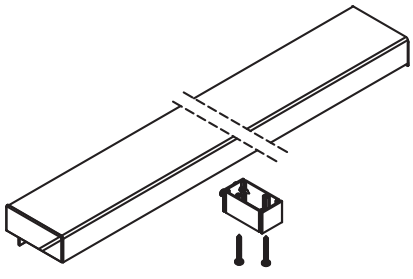

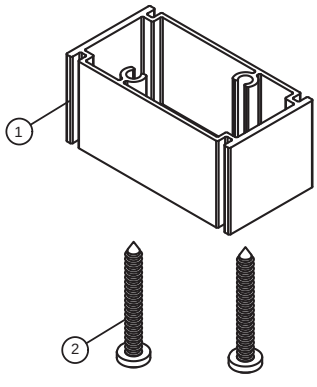

PESPECTIVA:
(Escala 1:2)

Pos.	Nº DA PEÇA	QTD.
1	02156	1
2	Parafuso Phillips 4.8x38mm	2

CARACTERÍSTICAS:

Embalagem	3 unidades p/ módulo (1 metro)

Estrutura	Alumínio

CÓDIGO	ACABAMENTO
ALU-087	NATURAL
PARAFUSO	INOX

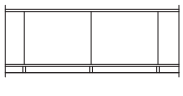

GUARDA CORPO

31.18

*Referência a marcas registradas ® verificar índice.

A ALUMICONTE Reserva-se do direito de fazer modificações em qualquer informação descrita neste catálogo sem aviso prévio.

INFORMAÇÕES TÉCNICAS

Para que os produtos de fabricação Alumiconte se mantenham novos e em perfeito funcionamento, devem-se seguir algumas recomendações:

Observação: todas as articulações e roldanas trabalham sobre uma camada de nylon autolubrificante, razão por que dispensam qualquer tipo de graxa ou óleo. Esses produtos não devem ser utilizados, pois em sua composição pode haver a presença de ácidos ou outros aditivos não compatíveis com os materiais usados na fabricação dos componentes.

1. REGULAGEM DOS BRAÇOS ARTICULADOS DOTADOS DE FREIO

- Braços articulados: esse mecanismo é de vital importância para o perfeito funcionamento da janela. Cada braço possui um dispositivo chamado "carrinho", localizado em sua parte superior que, na operação de abrir e fechar da janela, desliza preso a um trilho (tipo berço). Os braços modernos são dotados de "carrinho" com freio, que podem ser regulados através de um parafuso ou dispositivo próprio.
- O fabricante da janela (esquadria), por ocasião da revisão final da entrega, faz o ajuste do freio. Porém, devido à variação de temperatura e à ação do tempo, esse dispositivo poderá desregular e perder sua capacidade de controlar a pressão de abertura da janela.
- Para saber se o freio está regulado, basta abrir a janela até um ponto intermediário (± 30°), a qual deve permanecer parada e oferecer certa resistência a qualquer movimento espontâneo.
- Estará desregulado se a manobra de abrir e fechar for feita com alguma dificuldade ou se a folha não permanecer aberta no ponto desejado.
- Embora a regulagem do freio seja de simples execução, somente pessoa especializada deverá fazê-la, pois se tal ajuste for inadequado, danificará o perfil fixo e colocará em risco a integridade do braço, e consequentemente, a segurança do usuário e de terceiros.
- Consulte sempre catálogo técnico para saber qual a melhor solução para cada tipo de situação, e atentar relação medidas x peso.
- Jamais aplique qualquer produto lubrificante nos "freios" dos braços articulados ou em qualquer mecanismo dos produtos ALUMICONTE.

2. ESQUADRO DA FOLHA

Manter sempre o esquadro da folha para que não prejudique a caixa (folga lado maior/folga lado menor).

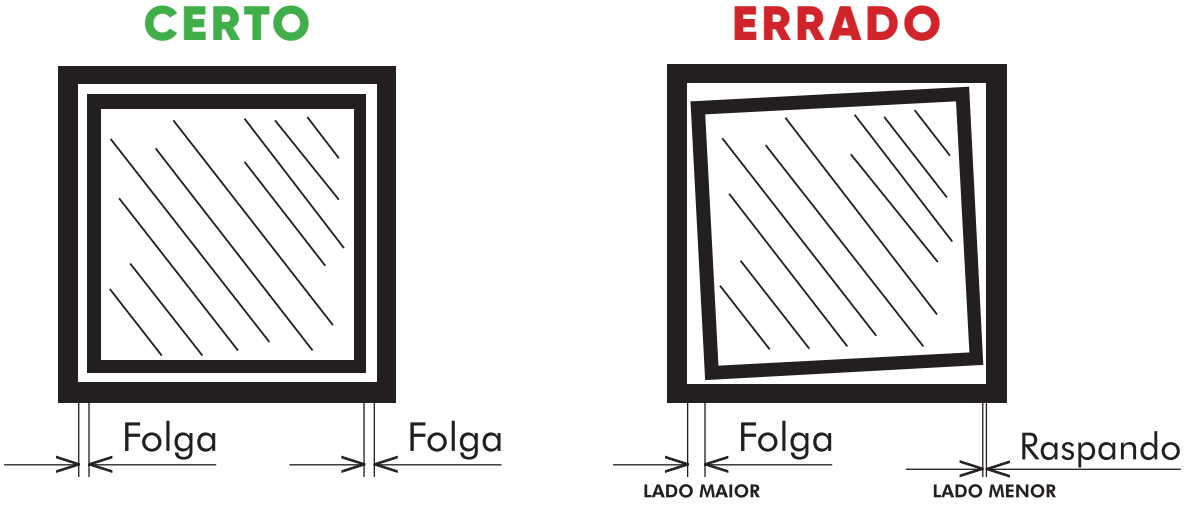

3. REBITES E PARAFUSOS

Devem ser fixados de maneira correta para que não prejudique o sistema de frenagem dos braços.

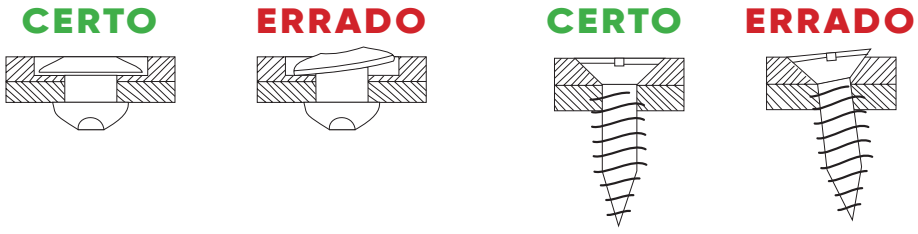

4. INSTRUÇÕES PARA LIMPEZA E CONSERVAÇÃO DOS ACESSÓRIOS

A limpeza dos produtos deverá ser feita com uma solução de água e detergente neutro, a 5%, com auxílio de esponja ou panos macios, observando os intervalos de tempo abaixo indicados, conforme norma ABNT NBR 12609:

No mínimo, a cada 18 meses, em zona urbana ou rural.

No mínimo, a cada 06 meses, em zona marítima ou industrial.

Não usar, em hipótese alguma, fórmulas de detergentes com saponáceos, esponjas de aço, de qualquer espécie, ou qualquer outro material abrasivo.

Não usar produtos ácidos ou alcalinos. Sua aplicação poderá manchar a anodização e tornar a pintura opaca.

Não usar produtos derivados de petróleo (vaselina, removedor, TÍNER, etc.). O uso de tais produtos, em um primeiro instante, pode deixar a superfície mais brilhante e bonita, porém em suas fórmulas existem componentes que vão atrair partículas de poeira que agirão como abrasivos, reduzindo durabilidade da superfície do produto.

A Alumiconte se isenta por problemas causados por má instalação e limpeza que estejam em desconformidade com o Catálogo Técnico ALUMICONTE e do MANUAL DE USO, LIMPEZA E CONSERVAÇÃO AFEAL.

5. MARCAS E SUAS DETENTORAS

Várias marcas de produtos são citadas ao longo deste catálogo com o intuito de facilitar o seu entendimento, por estas terem compatibilidade com nossos compontenes.

As linhas 20, 25, 30, 42®, Módulo Prático®, Módulo Especial®, Módulo Max®, Dommus®, Suprema®, Gold®, Master®, Inova®, P.V.II Alcoa® Citta®, Citta Due®, Única®, Hydro Official®, Eco Façade®, Elegance® e Luna® são marcas pertencentes à **Hydro Alumínio Acro**.

As linhas Economic160®, Smart 2.0®, Imperial 2.5®, Imperial 3.5® e Atlanta II® são marcas pertencentes à **Belmetal.**

A linha SP20® é marca pertencente à **Selta Metais.**

As linhas Absoluta®, Vangogh®, D'oro® e Shadow®, são marcas pertencentes à **CDA.**

As linhas Aluk 2.0®, Aluk 2.5® e Aluk 3.2®, são marcas pertencentes à **Olga Color.**

As linhas Alumiconte Excelência® e Alumiconte Mega®, são marcas registradas da **Alumiconte.**

6. DESCARTE E RECICLAGEM



Cuidado com o Meio Ambiente.

Todos os produtos fabricados pela Alumiconte são totalmente recicláveis, desde que descartados corretamente:

• O alumínio poderá retornar para a empresa, cuidaremos para que seja destinado para refusão. Ou se preferir, destine-o diretamente para reciclagem.

• Polímeros e demais metais podem ser destinados a empresas de reciclagem, para que sejam reutilizados na fabricação de outros produtos.

ALUMICONTE

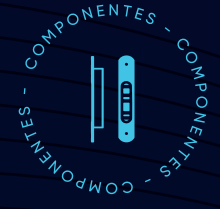





ALUMICONTE