PONTEIRA
PARA BRISE COM ALETA

APLICAÇÃO:

BRISE

JUNHO/2026 Revisão: 00

DIMENSÕES:
(Escala 1:1)

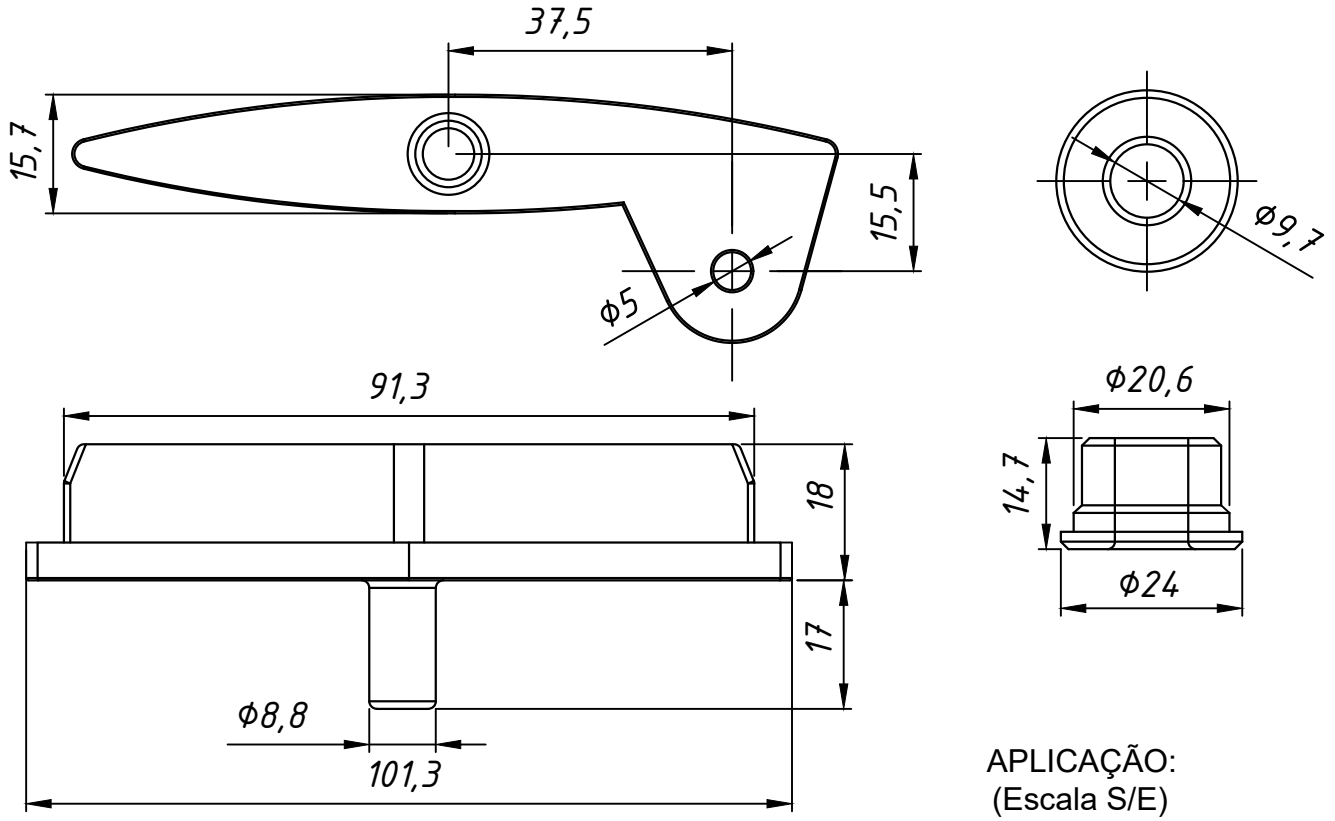

APLICAÇÃO:
(Escala S/E)

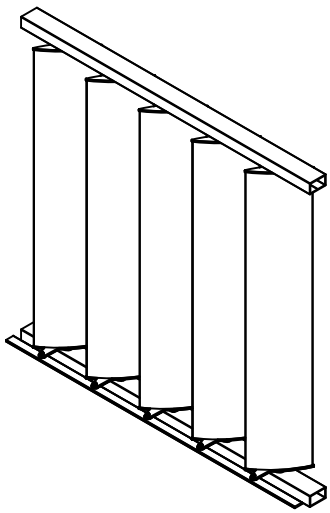

PESPECTIVA:
(Escala S/E)

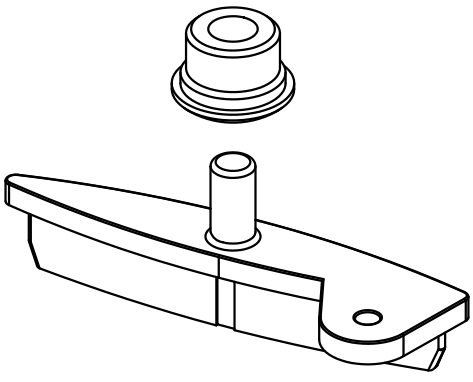

CARACTERÍSTICAS:

Componentes:	Matéria-prima:
Ponteira	Nylon
Bucha	Nylon

Embalagem	10 Conjuntos (10 ponteiras, 10 buchas)

CÓDIGO	Acabamento
BRI002	Preto

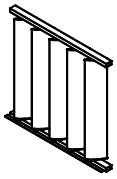

BRISE

32.02

*Referência a marcas registradas ® verificar índice.

A ALUMICONTE Reserva-se do direito de fazer modificações em qualquer informação descrita neste catálogo sem aviso prévio.